STILL LIFE

SOCIAL DESIGN FOR REAL LIFE

metalco

metalco SOCIAL DESIGN FOR REAL LIFE

METALCO is part of

AGORA MAKERS

STILEè dedicato a tutti quei professionisti che hanno un'attitudine verso la creazione di luoghi e con i quali vogliamo progettare il presente e il futuro delle nostre città.

Quanto troverete all'interno di STILEè frutto dell'impegno del nostro team, delle preziose collaborazioni con architetti, designer e progettisti, con i quali condividiamo ideali e passioni.

STILEè la nostra vision: quella di realizzare un'urbanizzazione sostenibile attraverso il Social Design For Real Life.

STILEis dedicated to all professionals who aim to create places and with whom we want to design our cities' present and future.

What you are going to find in the STILEis the result of the hard work of our team and invaluable collaborations with architects, designers, and urban planners with whom we share ideals and passions.

STILEis our vision: realizing sustainable urbanization through Social Design For Real Life.

metalco SOCIAL DESIGN FOR REAL LIFE

STILEest dédié à tous les professionnels qui ont une aptitude à créer des lieux, et avec qui nous souhaitons concevoir le présent et l'avenir de nos villes.

Tout ce que vous découvrirez à l'intérieur du STILE est le fruit d'un engagement d'équipe, de précieuses collaborations avec des architectes, des designers et des urbanistes, avec lesquels nous partageons des idéaux et des passions.

STILEest notre vision: parvenir à une urbanisation durable à travers le Social Design For Real Life.

STILEestá dedicado a aquellos profesionales que contribuyen a crear lugares y con los que deseamos proyectar el presente y el futuro de nuestras ciudades.

Lo que encontrarán dentro de STILEes fruto del esfuerzo de nuestro equipo y de las valiosas colaboraciones con arquitectos, diseñadores y proyectistas, con los que compartimos ideales y pasiones.

STILEes nuestra visión: realizar una urbanización sostenible a través del Social Design For Real Life.

ICONS P. 22 - 77

ANIMAL FACTORY P. 48 - 53
ATOLLO P. 38 - 41
ATOLLO TREE P. 42 - 43
DIORITE P. 32 - 37
DUNE P. 26 - 31
FOLLY P. 44 - 47
KORE P. 22 - 25
LETTERE P. 76 - 77
MOONSTONE P. 60 - 63
NATURAL PUZZLE P. 72 - 75
SPLASH - SPLASH VR P. 64 - 67
STONE - STONE VR P. 68 - 71
URBAN MIRROR P. 54 - 59

OMBRA IN CITTÀ P. 78 - 107

CHIAROSCURO P. 82 - 85
FOGLIA P. 102 - 107
MARY - MARY V - MARY F P. 92 - 97
MIRABILIS P. 98 - 101
PETALS P. 78 - 81
TILE P. 86 - 91

VITAURBANA P. 108 - 233

ALTEREGO P. 108 - 123
BIG I-BOX P. 220 - 221
CITY OF SION P. 140 - 153
COBRA P. 124 - 133
DIAMANTE P. 222 - 233
DIAMANTE ACCESSORIESI P. 225
DIAMANTE ACCESSORIESW P. 228 - 229
GRANDIFIORIERE P. 154 - 161
I-BOX P. 204 - 215
I-BOX ACCESSORIES P. 216 - 217
I-BOX B P. 218 - 219
ISOLAURBANA P. 162 - 173
JARDIN P. 174 - 179
LORENZ P. 196 - 203
SOFÀ P. 134 - 139
TREE LINE P. 180 - 185
TREE LINE ACCESSORIES P. 186 - 187
TREE WIRE P. 188 - 195

PANCHINE - SEDUTE- TAVOLI P. 234 - 539
SEATING - BENCHES- TABLES
BANCS - ASSISES- TABLES
ASIENTOS - BANCOS - MESAS

AIR - PORT A P. 286
AIR - PORT C P. 287
AIR - PORT L P. 284 - 285
AIR - PORT P - P SMART P. 288 - 289
ALTEREGO P. 108 - 123
AMBRA P. 472 - 473
AMETISTA P. 474 - 479
ANASTASIO- MAKATITE - REALGAR P. 480 - 485
ATOLLO P. 38 - 41
ATOLLO TREE P. 42 - 43
AUSTEN F P. 299
AUSTEN W P. 298
BAIA ELEMENTS P. 300 - 303
BAILO I P. 238 - 241
BAILO W P. 234 - 237
BAILO WPC P. 242 - 243
BIG HARRIS WOOD P. 382 - 385
BIG HARRIS WPC P. 394 - 395
BIG I-BOX P. 220 - 221
BREAK TIME I P. 524 - 533
BREAK TIME W P. 534 - 539
BULL P. 310 - 311
CAMPUS P. 314 - 315
CANN P. 462 - 463
CERRO P. 316
CITY OF SION P. 140 - 153
COBRA P. 124 - 133
DIAMANTE ACCESSORIESI P. 225
DIAMANTE ACCESSORIESW P. 228 - 229
DIAMANTE P. 222 - 233
DIORITE P. 32 - 37
DUNE P. 26 - 31
EDGE - EDGE SMART P. 340 - 343
FOLLY P. 44 - 47
FORESTA P. 334 - 347
FRANK P. 464 - 467
GAIA P. 510 - 511
GRAND ARC T P. 308 - 309
GRAND ARC P. 304 - 307
GRANDIFIORIERE P. 154 - 161
HARRIS ISOLA WOOD P. 388 - 391
HARRIS ISOLA WPC P. 396 - 397
HARRIS WOOD T P. 398 - 399
HARRIS WOOD P. 378 - 381
HARRIS WPC P. 392 - 393
HARRIS WOOD HCL P. 386 - 387
HOBA P. 400 - 401
HORN P. 317
I-BOX P. 204 - 219
I-BOX ACCESSORIES P. 216 - 217
I-BOX B P. 218 - 219
IDEAS L P. 368 - 369
IDEAS T P. 370 - 371
ISOLAURBANA P. 162 - 173
ISOMETRIC P. 318 - 319
JARDIN P. 174 - 179
JASPER P. 470 - 471
KORE P. 22 - 25
KYOD P. 348 - 351
LIBRE P. 402 - 409
LIBRE 2.0 P. 368 - 369
LIBRE DOPPIA P. 416 - 421
LIBRE EVOLUTION P. 422 - 429
LIBRE POP P. 432 - 437
LIBRE SETTORE P. 410 - 415
LIVE P. 320 - 323
LORENZ P. 196 - 203
ME40 IP P. 250 - 251
ME40 IS P. 244 - 249
ME40 IT P. 252 - 253
ME40 WP - WT P. 256 - 257
ME40 WS P. 254 - 255
ME40 ZS - ZP - ZT P. 258 - 259
MELANGE P. 256 - 257
MEYRIN 2300 P. 438 - 439
MEYRIN 3000 P. 440 - 443
MISS I P. 448 - 451
MISS W P. 444 - 447
MOOD P. 456 - 461
MOONSTONE P. 60 - 63
NATURAL PUZZLE P. 72 - 75
NORMAN P. 468 - 469
NORSE P. 372 - 377
NUVOLA P. 486 - 489
OCEAN HPC – W P. 490 - 491
OLYMPIA EXAGON P-T P. 266 - 269
OLYMPIA EXAGONS 2000 - S600 P. 260 - 265
OLYMPIA STRIP P-T P. 276 - 277
OLYMPIA STRIPS 2000 - S600 P. 270 - 275
OLYMPIA W 2000 - 600 P. 278 - 281
OLYMPIA WP - WT P. 282 - 283
PIC BULL P. 312
PIC-NIC P. 313
PONTE W P. 492 - 495
RIVA P. 362 - 365
RIVOLA P. 496 - 499
ROCH LP - L P. 352 - 355
SAKURA P. 500 - 505
SARAH P. 506 - 509
SEDIS P. 356 - 361
SMOOT P. 336 - 361
SOFÀ P. 134 - 139
SPITZ P. 290 - 297
SPLASH - SPLASH VR P. 64 - 67
STONE - STONE VR P. 68 - 71
TOSO P. 512 - 513
TREE LINE P. 180 - 185
TREE LINE ACCESSORIES P. 186 - 187
TREE WIRE P. 188 - 195
TWIN + MIZAR S P. 452 - 455
TWIST P. 324 - 327
UP P. 514 - 517
VOLO P. 518 - 521
VOLO EVOLUTION P. 522 - 523

TAVOLI CON SEDUTE INTEGRATE P. 540 - 561
TABLES WITH INTEGRATED SEATS
TABLES AVEC SIÈGES INTÉGRÉS
MESAS CON ASIENTOS INTEGRADOS

AIR - A P. 550 - 553
AIR - B1/B2 P. 558 - 559
AIR - CIRCLE P. 540 - 543
AIR - L P. 554 - 557
AIR-LAP C P. 548 - 549
AIR-LAP O P. 544 - 547
MERENDA P. 560 - 561

AREA PIC-NIC P. 562 - 567
PICNIC AREA
AIRE DE PIQUE-NIQUE
ÁREA PIC NIC

B-BQ P. 562
B-B SASS P. 563
C-BQ P. 564 - 565
PIC BULL P. P. 312
PIC-NIC P. 313

PINGPONG P. 566 -567

CESTINI P. 568 - 675
LITTER BIN
CORBEILLES
PAPELERAS

AERO P. 572 - 573
AERO Q P. 574 - 575
AGAVE P. 576
BLOOM P. 578 - 579
BOTTE P. 580 - 581
BOX IRON P. 588
BOX LINE P. 589
BOX SOLID P. 586 - 587
BOX WOOD P. 584 - 585
BRAVO COLLECTION P. 590 - 595
BRAVO DOG P. 646
BUND P. 616 - 617
BUND W P. 618 - 619
C3 P. 621
CARRÉ P. 624 - 625
CESTIS P. 626
CESTUM P. 627
CHANDY P. 620
CISSUS P. 577
CONGA - CONGA 2S P. 628 - 629
CORTE P. 631
COVER 240 P. 632 - 633
CUP P. 640
DIAMOND P. 634 - 635
ECOMIX P. 636 - 637
ECOSIDE P. 630
ERMES - ERMES WALL P. 638 - 639
GAVITELLO P. 582 - 583
GEMINI - GEMINI DOG P. 644 - 645
GRAND CARRÉ P. 622 - 623
HILL P. 648 - 649
IRIS P. 650
LILAC P. 652 - 653
MARCO BOOM P. 654 - 655
OLPE P. 651
PACK P. 656 - 657
POD P. 642 - 643
POUCH P. 647
RALPH P. 641
RUBINO P. 658 - 659
SBIN P. 660 - 661
SOAVE P. 662 - 665
SPENCER C P. 596 - 599
SPENCER CA P. 603
SPENCER CP P. 601
SPENCER CP2 P. 602
SPENCER CPP P. 600
SPENCER CPQ P. 604
SPENCER CPQ -A P. 605
SPENCER DOG Q-R-E P. 614 - 615
SPENCER E P. 606
SPENCER Q P. 609
SPENCER R P. 608
SPENCER T P. 607
SPENCER TC P. 612 - 613
SPENCER W P. 610 - 611
TERMINAL P. 666 - 669
TOP P. 568 - 571
TOPAZIO P. 670
TULIP P. 671
YES P. 672 - 673
YES W P. 674 - 675

SPEGNISIGARETTE P. 676 - 683
CIGARETTE BINS
CENDRIER EXTÉRIEUR
CENICEROS

CICA P. 676
FÙ P. 677
FUMA P. 678 - 679
MÒ P. 680
SAND P. 681
SCRAMBLER P. 682 - 683

INDICE - INDEX - ÍNDICE

METALCO

PORTABICI P. 684 - 741
BIKE RACKS
SUPPORTS POUR VÉLOS
APARCABICICLETAS

BAUM P. 688 - 689
BIELLA P. 690 - 691
BIELLA LOCKERS P. 693
BIKE P. 694
CAFÈ P. 684 - 687
CARGO P. 696 - 697
CIRCLE P. 700
CLOS P. 701
CICLOS P. 698 - 699
CORIBÌ P. 702 - 705
CRUNA P. 706
CYCLUS P. 608 - 711
FRAME P. 712 - 713
GUARDIA P. 714 - 715
INSIDE P. 695
LIMA P. 716 - 717
MOMÒ P. 718 - 719
OVAL P. 707
PITTI B P. 722 - 723
PITTI M P. 720 - 721
POINT P. 725
RESET P. 726 - 727
RUOTA P. 724
SMERALDO P. 728 - 729
SNAKE P. 730 - 733
SPRING P P. 692
SPYRA P. 734 - 737
SPYRA CL P. 738 - 739
WIP P. 740 - 741

FIORIERE- SALVAPIANTE P. 742 - 789
PLANTERS - PLANT PROTECTORS
JARDINIÈRES - PROTECTIONS D'ARBRES
JARDINERAS - ALCORQUES

ALFA - BETA - GAMMA P. 746 - 747
ASTER P. 742 - 745
BALL P. 748
BALZAC W-F P. 750 - 751
BAMBÙ P. 749
DAHLIA P. 752 - 755
FIÒ P. 756 - 759
FLORES P. 760 - 761
LOUNGE P. 762 - 763
ONICE P. 768 - 771
PARABEL P. 772 - 775
PITOCCA P. 764 - 765
SIZE P. 766 - 767
TRIANGLE P. 776 - 777
FLORA P. 780
LAND P. 782 - 783
LITTERA P. 778 - 779
OBRA Q P. 787
OBRA R-C P. 786
PERLA C P. 784
PERLA Q P. 785
STELO P. 788
SUNNY P. 789
TWISTER P. 781

FONTANE P. 790 - 795
DRINKING FOUNTAINS
FONTAINES
FUENTES

FUENTE C - E - R P. 790 - 791
FUENTE DOG P. 792 - 793
PARAGUAS P. 794 - 795

BACHECHE- PANNELLI INFORMATIVI P. 796 - 809
DISPLAY UNITS - POLES
TABLEAUX D'AFFICHAGE- PANNEAUX D'INFORMATION
EXPOSITORES- PANELES INFORMATIVOS

ALTUS - LATUS P. 800
ANNUNCI P. 801
ASPEN P. 802
ATHOS P. 803
BACH P. 804
CHAMONIX P. 805
DUPLUS - PARVUS - SINGULA P. 806
ICARO P. 796 - 799
LEGGIO P. 807
SENNA P. 808
TARGA P. 809

DISSUASORI- TRANSENNE P. 810 - 851
BOLLARDS - BARRIERS
BORNES ANTI-STATIONNEMENT -BARRIÈRES
BOLARDOS Y VALLAS

CORALLO P. 814 - 815
CUBE P. 818 - 819
DIFFUSION NEWS P. 820
DIX P. 821
EXLOSION P. 822
GENESIS P. 823
HESPERIA P. 810 - 813
HOLLOW P. 850 - 851
ISTRA P. 828 - 829
MOKA P. 830 - 831
PALUS P. 832
PIREO P. 841
QUICK P. 834 - 835
SIGARO P. 840
VISION P. 846 - 847
WORD P. 848 - 849
ZAFFIRO P. 845
BAND P. 816 - 817
GITTER P. 824 - 827
ROUGH P. 836 - 837
ROUTE P. 838 - 839
TRANSEO P. 833
URBAN SCREEN P. 842 - 843
VERSO P - X P. 844

PENSILINE P. 852 - 911
SHELTERS
ABRIS
MARQUESINAS

ALHENA P. 866 - 867
ARTS P. 884 - 887
ATENA P. 888 - 889
ATLAS P. 856 - 859
CABINEDDA P. 852 - 855
CHASSIS P. 860 - 865
GPDUE P. 890 - 893
HUT P. 894 - 899
MERAK P. 900 - 901
PARTNERS P. 902 - 903
PENSILIS P. 904 - 909
SELF P. 910 - 911

ARENA BIKE P. 868 - 869
GARDA P. 874 - 877
GATEWAY LAM - GLASS - WOOD P. 870 - 873
VELOSTAZIONE P. 878 - 883

FOGLIA P. 814 - 815
MARY - MARY V - MARY F P. 814 - 815

SCELTE SOSTENIBILI P. 912 - 913
SUSTAINABLE CHOICES
CHOIX DURABLES
ELECCIONES SOSTENIBLES

MATERIALI - TRATTAMENTI P. 914 - 931
MATERIALS - TREATMENTS
MATÉRIAUX - TRAITEMENTS
MATERIALES - TRATAMIENTOS

SEGUI LO STILE! P. 932 - 933
LET'S FOLLOW THE STILE!
SUIVEZ LE STILE!
SIGUE EL STILE!

PREMI - RICONOSCIMENTI P. 934 - 935
AWARDS - ACKNOWLEDGMENTS
PRIX - RÉCOMPENSES
PREMIOS - RECONOCIMIENTOS

CERTIFICAZIONI P. 936 - 937
CERTIFICATIONS
CERTIFICATIONS
CERTIFICACIONES

INDICE - INDEX - ÍNDICE
METALCO

SOCIAL DESIGN FOR REAL LIFE

IL MANIFESTO DI UNO STILE SOSTENIBILE

Noi di Metalco abbiamo fatto del Social Design for Real Life la nostra missione: è il nostro modo di fare arredo urbano a servizio di un'urbanizzazione che sia sostenibile per l'ambiente e per le persone, ascoltando i bisogni di oggi senza sacrificare le necessità di domani. Per questo:

PROMUOVIAMO LA SOCIALITÀ
perché, se non c'è connessione tra le persone, non c'è benessere.

OSSERVIAMO LA VITA REALE
partendo dall'ascolto del singolo per arrivare a capire l'intera comunità.

INFONDIAMO UN SENSO DI APPARTENENZA
perché ogni persona possa sentirsi al sicuro e accolta non solo a casa, ma anche in tutti gli spazi collettivi, nella propria città e nel mondo.

PORTIAMO RISPETTO PER L'AMBIENTE
perché è una risorsa preziosa che va tutelata.
Con i nostri prodotti e processi contribuiamo a rendere più sostenibili i progetti di arredo urbano in tutto il mondo.

AMIAMO IL DESIGN E LA LIBERTÀ CREATIVA
perché solo unendoli possiamo trasformare l'arredo urbano in Social Design For Real Life.

SAPPIAMO FARE TUTTO QUESTO E LO FACCIAMO CON STILE.

THE MANIFESTO OF A SUSTAINABLE STILE

At Metalco, we have made Social Design for Real Life our mission: that is our way to make street furniture in order to get a sustainable urbanization for the environment and people, listening to the needs of today without sacrificing the necessities of tomorrow. Therefore:

WE PROMOTE SOCIALITY
because there is no well-being without personal connections.

WE OBSERVE REAL LIFE
starting by listening to individual in order to understand the entire community.

WE INSTILL A SENSE OF BELONGING
so that every person can feel safe and welcome not just at home, but also in all collective spaces, in their own cities and around the world.

WE CARE ABOUT THE ENVIRONMENT
because it is a precious resource that must be protected.
With our products and processes, we help to make street furniture projects around the world more sustainable.

WE LOVE DESIGN AND CREATIVE FREEDOM
because only by combining them we can turn street furniture into Social Design for Real Life.

WE DO ALL OF THIS AND WE DO IT WITH STILE.

LE MANIFESTE D'UN STILE DURABLE

Chez Metalco, le Social Design for Real Life, c'est notre mission: c'est notre manière de faire du mobilier urbain au service d'une urbanisation durable pour l'environnement et pour les individus, à l'écoute des besoins d'aujourd'hui sans scarifier les besoins de demain. C'est pour cela que:

NOUS PROMOUVONS LA SOCIABILITÉ
car s'il n'y a pas de liens entre les personnes, il n'y a pas de bien-être.

NOUS OBSERVONS LA VIE RÉELLE
en commençant par écouter l'individu pour arriver à comprendre l'ensemble de la communauté.

NOUS INSTILLONS UN SENTIMENT D'APPARTENANCE
afin que chaque personne puisse se sentir en sécurité et accueillie non seulement à la maison, mais aussi dans tous les espaces collectifs, dans sa propre ville et dans le monde entier.

NOUS RESPECTONS L'ENVIRONNEMENT
car c'est une ressource précieuse qui doit être protégée.
Nous contribuons avec nos produits et processus à rendre les projets de mobilier urbain plus durables et nous le faisons partout dans le monde.

NOUS AIMONS LE DESIGN ET LA LIBERTÉ CRÉATIVE
car ce n'est qu'en les combinant que nous pouvons transformer le mobilier urbain en Social Design For Real Life.

NOUS SAVONS FAIRE TOUT CELA ET NOUS LE FAISONS AVEC STILE.

EL MANIFIESTO DE UN STILE SOSTENIBLE

Nosotros, en Metalco, hemos hecho del Social Design for Real Life nuestra misión: es nuestro modo de crear mobiliario urbano al servicio de una urbanización que sea sostenible para el medio ambiente y para las personas, prestando especial atención a las exigencias actuales, sin sacrificar las necesidades futuras. Por ello:

PROMOVEMOS LA SOCIABILIDAD
porque si no hay conexión entre las personas, no hay bienestar.

OBSERVAMOS LA VIDA REAL
comenzamos escuchando a cada persona individualmente, para llegar a entender a toda la comunidad.

TRANSMITIMOS UN SENTIDO DE PERTENENCIA
para que cada persona pueda sentirse segura y acogida no solo en casa, sino también en todos los espacios comunes, de su propia ciudad y del mundo entero.

RESPETAMOS EL MEDIO AMBIENTE
porque es un recurso muy valioso que debe tutelarse.
Con nuestros productos y procesos, contribuimos a hacer más sostenibles los proyectos de mobiliario urbano en todo el mundo.

AMAMOS EL DISEÑO Y LA LIBERTAD CREATIVA
porque solo uniéndolos podemos transformar el mobiliario urbano en Social Design For Real Life.

SABEMOS HACER TODO ESTO Y LO HACEMOS CON STILE.

PROMUOVIAMO LA SOCIALITÀ

Le città e gli spazi collettivi dovrebbero essere a misura d'uomo, promuovendo la socialità e creando luoghi accoglienti per socializzare, lavorare, imparare e giocare.

Proponiamo allora le collezioni di VITAURBANA, caratterizzate da elementi modulari e componibili per creare grandi isole di socialità, sedute che non sono solo panchine ma luoghi di aggregazione come ATOLLO o HARRIS ISOLA, o soluzioni per la convivialità in outdoor come le sedute OLYMPIA e i tavoli della collezione AIR LAP.

Tutti arredi che sono essi stessi luoghi di incontro.

WE PROMOTE SOCIALITY

Cities and collective spaces should be tailored to people, promoting sociability and creating welcoming places to socialise, work, learn and play.

That is why we offer VITAURBANA collections, characterized by modular and compatible elements to create large islands of sociality, seating options that are more than just benches, becoming meeting places, such as ATOLLO or HARRIS ISOLA, or solutions for outdoor conviviality such as OLYMPIA and AIR LAP collections.

All urban furnishings that are themselves meeting places.

NOUS PROMOUVONS LA SOCIABILITÉ

Les villes et leurs espaces collectifs devraient être adaptés aux personnes pour promouvoir la sociabilité et créer des lieux accueillants pour socialiser, travailler, apprendre et jouer.

C'est pourquoi nous proposons les collections VITAURBANA, caractérisées par des éléments modulaires et composables pour créer de grands îlots de socialité, des sièges qui ne sont pas de simples bancs mais des lieux de rassemblement comme ATOLLO ou HARRIS ISOLA, ou des solutions pour la convivialité en extérieur comme les sièges OLYMPIA et les tables de la collection AIR LAP.

Des mobiliers qui sont eux-mêmes des lieux de rencontre.

PROMOVEMOS LA SOCIABILIDAD

Las ciudades y sus espacios comunes deberían estar hechos a medida de las personas, para fomentar la sociabilidad y crear lugares acogedores para socializar, trabajar, aprender y jugar.

En este sentido, proponemos las colecciones de VITAURBANA, caracterizadas por elementos modulares y componibles para crear grandes islas de sociabilidad, asientos que no sólo son ASIENTOS, sino lugares de agregación como ATOLLO o HARRIS ISOLA, o soluciones para la convivencia fuera de nuestros hogares como los asientos OLYMPIA y las mesas AIR LAP.

Se trata de un mobiliario urbano que constituye, en sí mismo, un lugar de encuentro.

OSSERVIAMO LA VITA REALE

Osserviamo la vita reale perché crediamo che ogni persona meriti spazi collettivi sostenibili e inclusivi, capaci di valorizzare sia l'individuo che la comunità.

Poniamo le persone al centro del nostro processo creativo, studiando le sfide quotidiane e le esigenze in ambito urbano.

Partendo dai singoli, puntiamo a creare contesti che li supportino e che favoriscano un senso di appartenenza e coesione, e inclusività al servizio della vita quotidiana.

WE OBSERVE REAL LIFE

We observe real life because we believe that everyone deserves sustainable and inclusive collective spaces that enhance both individuals and communities.

People are at the heart of our creative process, we study everyday challenges and urban needs to design environments that support them.

By focusing on individuals, we create settings that foster a sense of belonging, cohesion, and inclusivity in service of daily life.

NOUS OBSERVONS LA VIE RÉELLE

Nous observons la vie réelle, car nous croyons que chaque personne mérite des espaces collectifs durables et inclusifs, capables de valoriser aussi bien l'individu que la communauté.

Nous plaçons les personnes au coeur de notre processus créatif, en étudiant les défis quotidiens et les besoins urbains.

En partant de chaque individu, nous créons des environnements qui les soutiennent et favorisent un sentiment d'appartenance, de cohésion et d'inclusion au service de la vie quotidienne.

OBSERVAMOS LA VIDA REAL

Observamos la vida real porque creemos que cada persona merece espacios colectivos sostenibles e inclusivos, capaces de valorizar tanto al individuo como a la comunidad.

Ponemos a las personas en el centro de nuestro proceso creativo, estudiando los desafíos cotidianos y las necesidades urbanas.

Partiendo de cada individuo, buscamos crear entornos que los apoyen y fomenten un sentido de pertenencia, cohesión e inclusión al servicio de la vida diaria.

INFONDIAMO UN SENSO DI APPARTENENZA

Città, paesi e quartieri crescono, e con loro anche noi. Lo spazio privato si restringe, ma le nostre esigenze aumentano.

Per recuperare spazio e connessioni, viviamo strade, piazze, stazioni e parchi. Le città devono offrire luoghi pensati per noi, per vivere a pieno la nostra dimensione privata fuori casa.

Quando questi luoghi sono accessibili a tutti, si crea coesione, si riducono le disuguaglianze e ci sentiamo a nostro agio in ogni spazio collettivo.

Questo senso di "casa" lo portiamo nel mondo, ricreando salotti urbani con la collezione SOFA', con GRANDIFIORIERE diamo vita a veri e propri giardini fruibili da tutti e con la bellezza di CABINEDDA lasciamo spazio alla riflessione e alla contemplazione del paesaggio.

WE INSTILL A SENSE OF BELONGING

Cities, towns and neighbourhoods are growing, and with them, so are we. Private space shrinks, but our needs increase.

To retrieve space and connections, we live in streets, squares, stations and parks. Cities must offer places designed for us to fully experience our private dimension outside the home.

When these places are accessible to all, cohesion is created, inequalities are reduced and we feel comfortable in any collective space.

We bring this feeling of "home" to the world, recreating urban living rooms with the SOFA' collection; with GRANDIFIORIERE we give life to real gardens that can be enjoyed by everyone, and with the beauty of CABINEDDA we leave space for reflection and contemplation of the landscape.

NOUS INSTILLONS UN SENTIMENT D'APPARTENANCE

Nous insufflons un sentiment d'appartenance dans des villes et des quartiers qui évoluent avec nous.

Aujourd'hui, alors que l'espace privé se réduit, nous recherchons à l'extérieur cette connexion et cet épanouissement personnel.

Nous vivons les rues, les places et les parcs, en quête de lieux où nous exprimer et nous sentir chez nous, même hors de nos murs.

Créer des espaces accessibles à tous renforce la cohésion et réduit les inégalités, faisant de chaque espace collectif un lieu accueillant.

Nous apportons ce sens du «chez soi» dans le monde, en recréant des salons urbains avec la collection SOFA', en donnant vie à de véritables jardins accessibles à tous avec GRANDIFIORIERE, et en laissant place à la réflexion et à la contemplation du paysage avec la beauté de CABINEDDA.

TRANSMITIMOS UN SENTIDO DE PERTENENCIA

Infundimos un sentido de pertenencia en ciudades y barrios que crecen con nosotros.

Hoy, con espacios privados cada vez más reducidos, buscamos en el exterior esa conexión y realización personal.

Vivimos las calles, plazas y parques, en busca de lugares que nos permitan expresarnos y sentirnos en casa, incluso fuera de nuestro hogar.

Crear espacios accesibles para todos fomenta la cohesión y reduce las desigualdades, convirtiendo cada espacio colectivo en un lugar acogedor.

Llevamos esta sensación de «hogar» al mundo, recreando salones urbanos con la colección SOFA', con GRANDIFIORIERE damos vida a verdaderos jardines que pueden ser disfrutados por todos, y con la belleza de CABINEDDA dejamos espacio para la reflexión y la contemplación del paisaje.

PORTIAMO RISPETTO PER L'AMBIENTE

Portiamo rispetto per l'ambiente andando oltre ciò che già facciamo.

Pur utilizzando solo energia da fonti 100% sostenibili e certificate, con oltre 7.500 pannelli solari che evitano l'emissione di 850 tonnellate di CO2 all'anno, non ci fermiamo qui.

Selezioniamo fornitori con cura, utilizziamo materiali riciclabili e ottimizziamo i processi produttivi, ma continuiamo a spingerci oltre.

Investiamo in ricerca e sviluppo per trovare materiali ancora più ecosostenibili e migliorare i nostri processi, affinché l'arredo urbano sia durevole, riutilizzabile e e da smaltire una volta concluso il suo naturale ciclo di vita.

Il nostro obiettivo è contribuire a rendere più sostenibili tutte le città.

WE CARE ABOUT THE ENVIRONMENT

We respect the environment by going beyond what we already do. While we use only 100% certified sustainable energy, with over 7,500 solar panels preventing the emission of 850 tons of CO2 per year, we don't stop there.

We carefully select suppliers, use recyclable materials, and optimize production processes, but we continue to push further.

We invest in research and development to discover even more eco-friendly materials and improve our processes, ensuring that urban furniture is durable, reusable, and easy to dispose of at the end of its life cycle.

Our goal is to help make all cities more sustainable.

Ph. Joana Moreira

NOUS RESPECTONS L'ENVIRONNEMENT

Nous respectons l'environnement en allant au-delà de ce que nous faisons déjà.

Bien que nous utilisions uniquement une énergie 100% durable et certifiée, avec plus de 7 500 panneaux solaires évitant l'émission de 850 tonnes de CO2 par an, nous ne nous arrêtons pas là.

Nous sélectionnons nos fournisseurs avec soin, utilisons des matériaux recyclables et optimisons nos processus de production, mais nous allons encore plus loin.

Nous investissons dans la recherche et le développement pour découvrir des matériaux encore plus écologiques et améliorer nos procédés, afin que le mobilier urbain soit durable, réutilisable et facilement recyclable en fin de vie.

Notre objectif est de contribuer à rendre toutes les villes plus durables.

Nous voulons changer les règles du jeu et rendre les projets de mobilier urbain et nos villes plus durables.

RESPETAMOS EL MEDIO AMBIENTE

Respetamos el medioambiente y vamos más allá de lo que ya hacemos. Aunque utilizamos solo energía 100% sostenible y certificada, con más de 7.500 paneles solares que evitan la emisión de 850 toneladas de CO2 al año, no nos detenemos ahí.

Seleccionamos cuidadosamente a nuestros proveedores, utilizamos materiales reciclables y optimizamos los procesos de producción, pero seguimos buscando más.

Invertimos en investigación y desarrollo para encontrar materiales aún más ecológicos y mejorar nuestros procesos, garantizando que el mobiliario urbano sea duradero, reutilizable y fácil de reciclar al final de su ciclo de vida.

Nuestro objetivo es contribuir a hacer más sostenibles todas las ciudades.

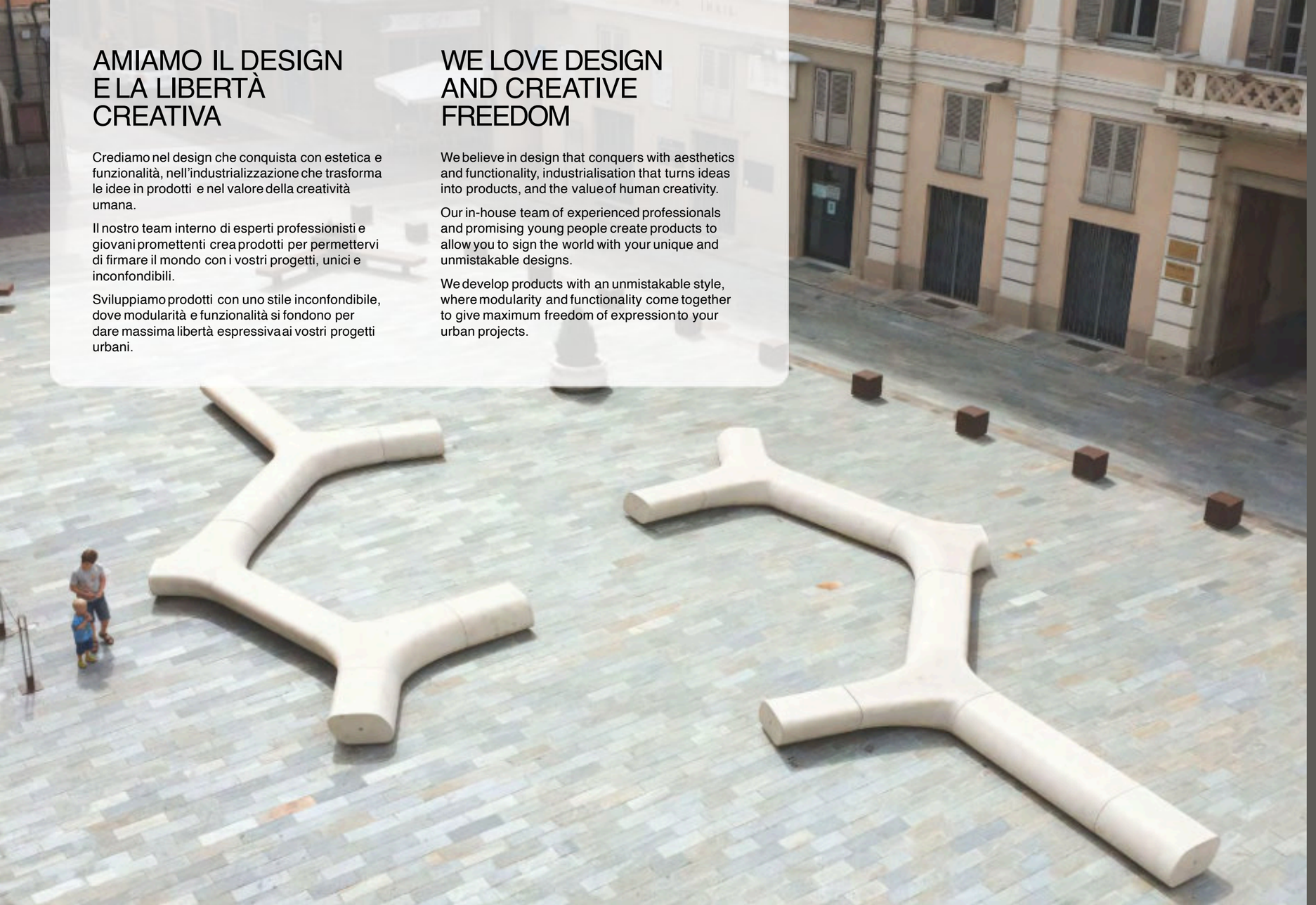

AMIAMO IL DESIGN E LA LIBERTÀ CREATIVA

Crediamo nel design che conquista con estetica e funzionalità, nell'industrializzazione che trasforma le idee in prodotti e nel valore della creatività umana.

Il nostro team interno di esperti professionisti e giovani promettenti crea prodotti per permettervi di firmare il mondo con i vostri progetti, unici e inconfondibili.

Sviluppiamo prodotti con uno stile inconfondibile, dove modularità e funzionalità si fondono per dare massima libertà espressiva ai vostri progetti urbani.

WE LOVE DESIGN AND CREATIVE FREEDOM

We believe in design that conquers with aesthetics and functionality, industrialisation that turns ideas into products, and the value of human creativity.

Our in-house team of experienced professionals and promising young people create products to allow you to sign the world with your unique and unmistakable designs.

We develop products with an unmistakable style, where modularity and functionality come together to give maximum freedom of expression to your urban projects.

NOUS AIMONS LE DESIGN ET LA LIBERTÉ CRÉATIVE

Nous croyons au design qui conquiert par son esthétique et sa fonctionnalité, à l'industrialisation qui transforme les idées en produits et à la valeur de la créativité humaine.

Notre équipe interne, composée de professionnels expérimentés et de jeunes gens prometteurs, crée des produits qui vous permettent de signer le monde de vos conceptions uniques et incomparables.

Nous développons des produits au style unique, où la modularité et la fonctionnalité s'allientpour donner une liberté d'expression maximale à vos projets urbains.

AMAMOS EL DISEÑO Y LA LIBERTAD CREATIVA

Creemos en el diseño que conquista con estética y funcionalidad, en la industrialización que convierte las ideas en productos y en el valor de la creatividad humana.

Nuestro equipo interno, formado por profesionales experimentados y jóvenes promesas, crea productos que le permitirán firmar el mundo con sus diseños únicos e inconfundibles.

Desarrollamos productos con un estilo inconfundible, donde modularidad y funcionalidad se unen para dar la máxima libertad de expresión a tus proyectos urbanos.

SAPER FARE CON STILE

Crediamo nella creatività, ma sappiamo che per realizzarla servono tecnica, know-how e capacità produttiva.

Siamo un'azienda di professionisti, ciascuno con le proprie competenze.

Facciamo parte di Agora Makers, un Gruppo internazionale specializzato in arredo urbano e illuminazione pubblica, dove tecnologie innovative incontrano la nostra abilità di lavorare l'acciaio, l'alluminio, il legno e il cemento.

Investiamo in ricerca, macchinari e tecniche produttive per ottenere prestazioni sempre migliori e certificate, nel rispetto dell'ambiente.

Il nostro scientific lab, Atoms, si occupa di ricerca scientifica e chimica per sviluppare nuovi materiali e processi sostenibili.

Infine, ascoltiamo e soddisfiamo le esigenze dei nostri clienti grazie al nostro team, alle filiali in tutto il mondo e alla nostra rete di partner commerciali.

Tutto questo è nel nostro STILE.

WE KNOW-HOW WITH STILE

We believe in creativity, but we know that to realise it you need technique, know-how and production capacity.

We are a company of professionals, each with their own skills.

We are part of Agora Makers, an international Group specialised in street furniture and public lighting, where innovative technologies meet our ability to work with steel, aluminium, wood and concrete.

We invest in research, machinery and production techniques to achieve ever better and certified performance while respecting the environment.

Our scientific lab, Atoms, focuses on scientific and chemical research to develop new sustainable materials and processes.

Finally, we listen to and satisfy our customers' needs thanks to our team, our subsidiaries around the world and our network of business partners.

All this is in our STILE.

SAVOIR FAIRE AVEC STILE

Nous croyons en la créativité, mais nous savons que pour la réaliser, il faut de la technique, du savoir-faire et une capacité de production.

Nous sommes une entreprise de professionnels, chacun avec ses propres compétences.

Nous faisons partie d'Agora Makers, un Groupe international spécialisé dans le mobilier urbain et l'éclairage public, où les technologies innovantes rencontrent notre capacité à travailler l'acier, l'aluminium, le bois et le béton.

Nous investissons dans la recherche, les machines et les techniques de production pour obtenir des performances toujours meilleures et certifiées, tout en respectant l'environnement.

Notre laboratoire scientifique, Atoms, se concentre sur la recherche scientifique et chimique pour développer de nouveaux matériaux et procédés durables.

Enfin, nous écoutons et satisfaisons les besoins de nos clients grâce à notre équipe, nos filiales dans le monde entier et notre réseau de partenaires commerciaux.

Tout cela est dans notre STILE.

SABER HACER CON STILE

Creemos en la creatividad, pero sabemos que para llevarla a cabo hacen falta técnica, conocimientos y capacidad de producción.

Somos una empresa de profesionales, cada uno con sus competencias.

Formamos parte de Agora Makers, un Grupo internacional especializado en mobiliario urbano e iluminación pública, donde las tecnologías innovadoras se unen a nuestra capacidad para trabajar el acero, el aluminio, la madera y el hormigón.

Invertimos en investigación, maquinaria y técnicas de producción para lograr prestaciones cada vez mejores y certificadas, respetando al mismo tiempo el medio ambiente.

Nuestro laboratorio científico, Atoms, se centra en la investigación científica y química para desarrollar nuevos materiales y procesos sostenibles.

Por último, escuchamos y satisfacemos las necesidades de nuestros clientes gracias a nuestro equipo, nuestras filiales en todo el mundo y nuestra red de socios comerciales.

Todo ello con nuestro STILE.

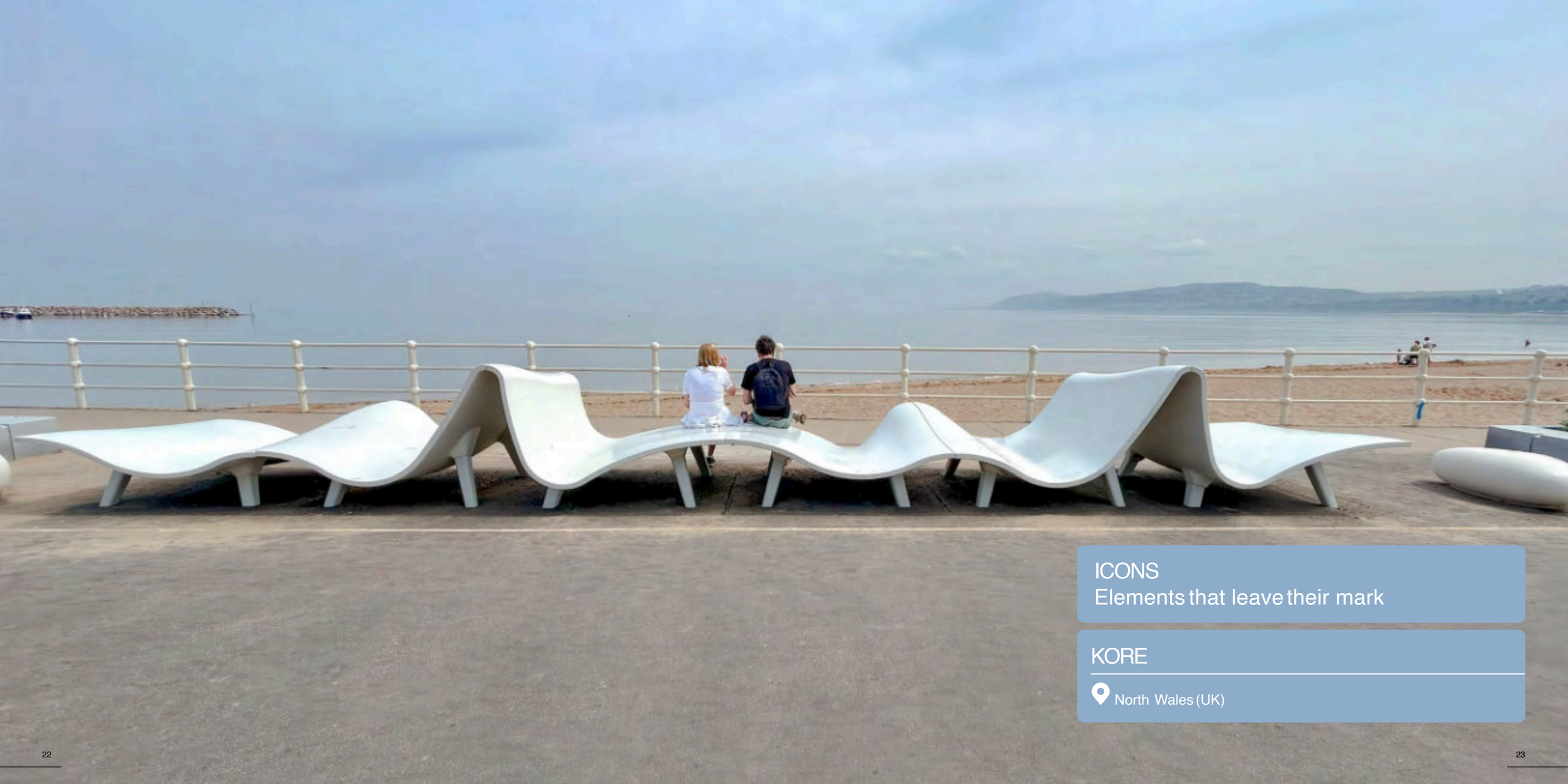

ICONS
Elements that leave their mark

KORE

North Wales (UK)

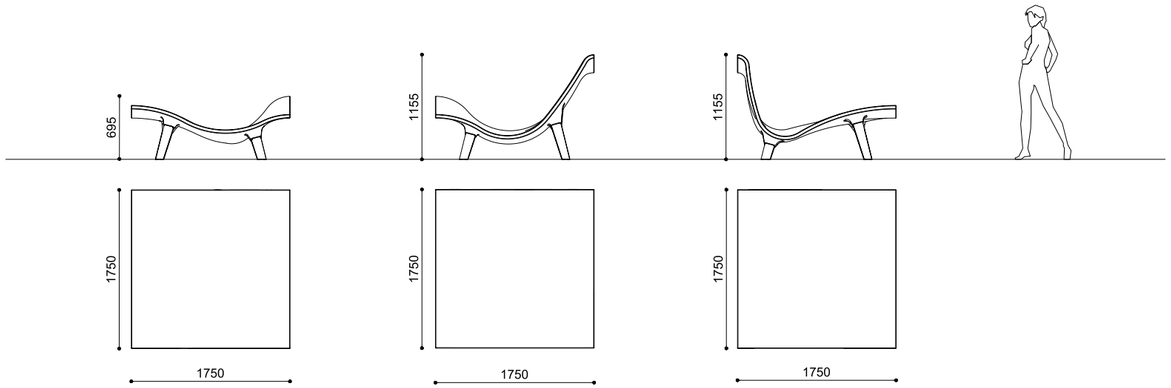

KORE

MICHELE SLAVIERO

HPC Velluto - liscio naturale + Acciaio verniciato
HPC Velluto - natural smooth + Powder coated steel
HPC Velluto - lisse naturel + Acier thermolaqué
HPC Velluto - liso natural + Acero pintado

A 522 kg
B 680 kg
C 633 kg

Cementazione con barre filettate
Installation with threaded bars
À sceller avec tiges filetées
Cimentación con varillas roscadas

DUNE

A landscape element inspired by desert dunes,
designed to reconnect people with nature.

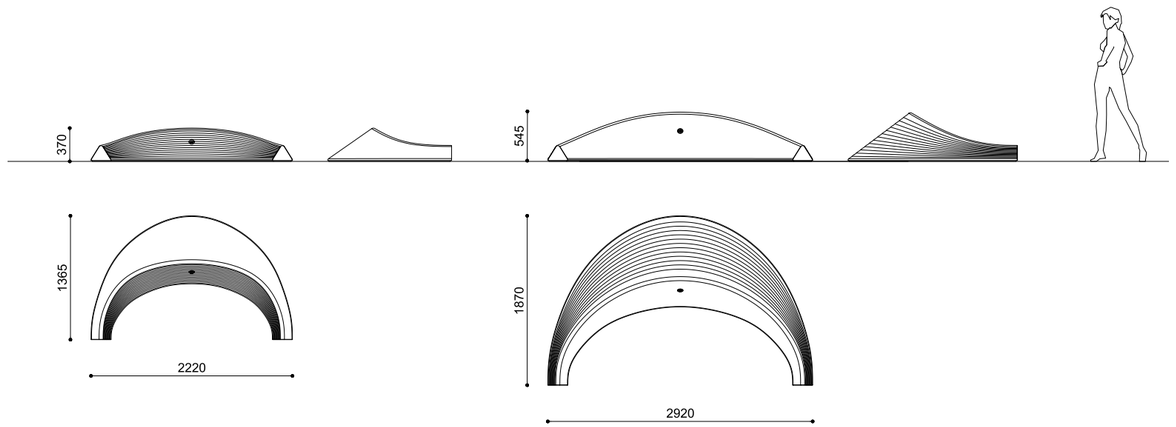

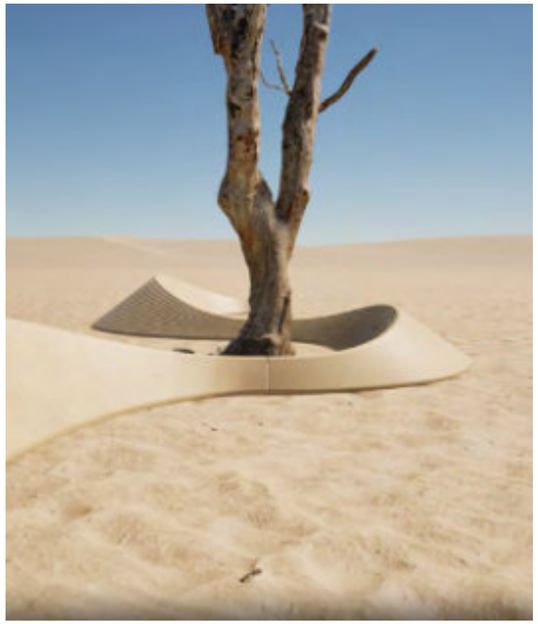

DUNE

MASSIMO TASCA

HPC Velluto - liscio naturale
HPC Velluto - natural smooth
HPC Velluto - lisse naturel
HPC Velluto - liso natural

S 460 kg
L 950 kg

Appoggio
Freestanding
À poser
Apoyo

DIORITE

Characterised by an acute-angled profile and modular elements reminiscent of natural rock formations.

P

M

SSX

SDX

2S

SC

SL

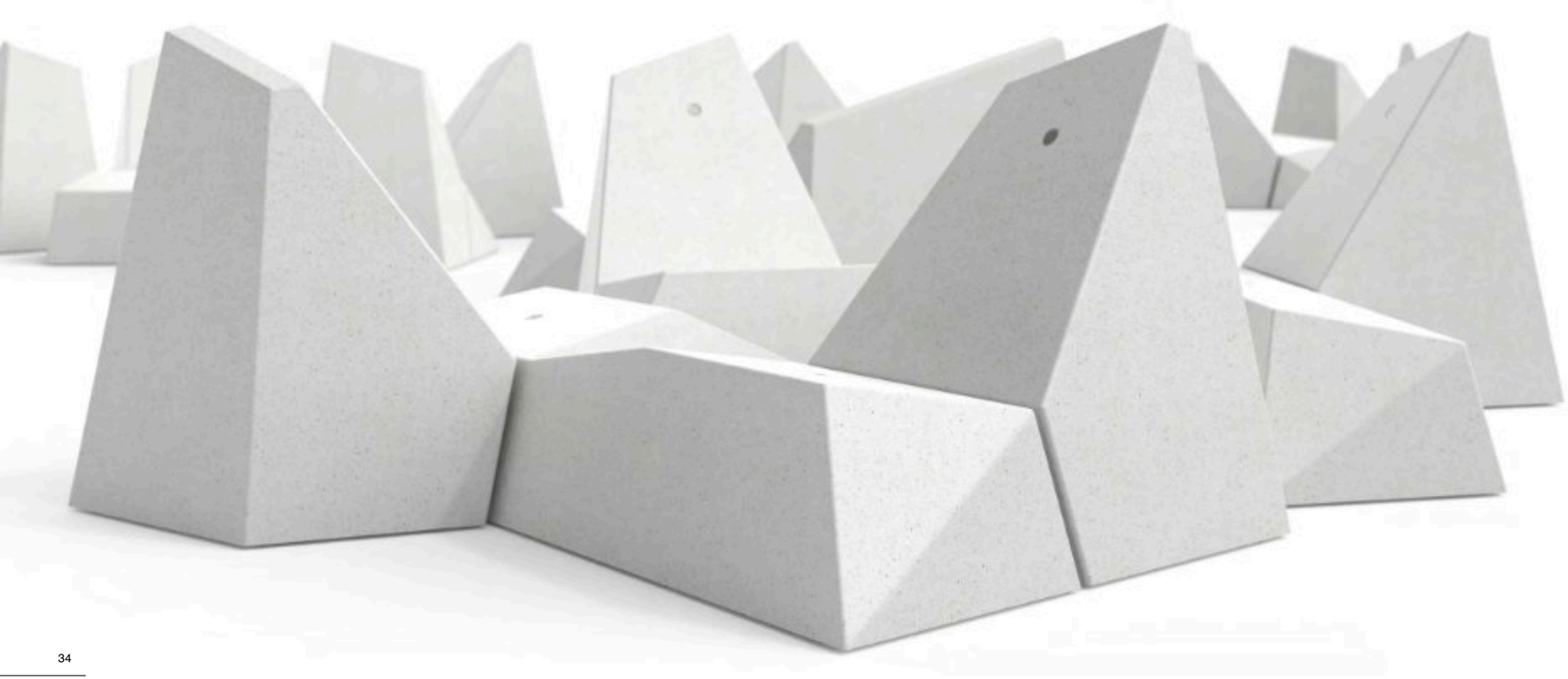

DIORITE

MASSIMO TASCA

PDM sabbiato
PDM sandblasted
PDM sablé
PDM tratado con chorro de arena

P	265 kg
M	790 kg
SSX	1065 kg
SDX	1065 kg
2S	1585 kg
SC	1630 kg
SL	1455 kg

Appoggio
Freestanding
À poser
Apoyo

ICONS
METALCO

P

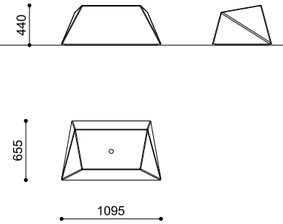

M

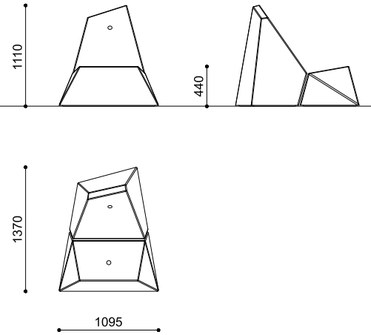

2S

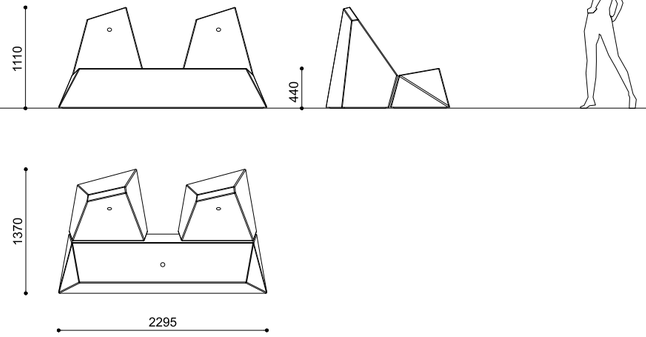

DIORITE

SSX

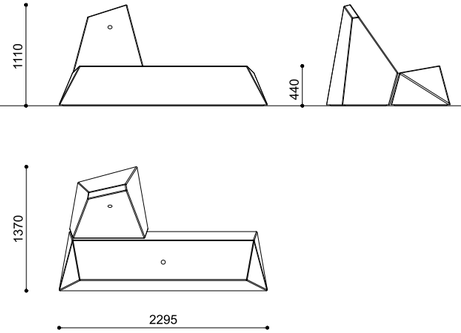

SDX

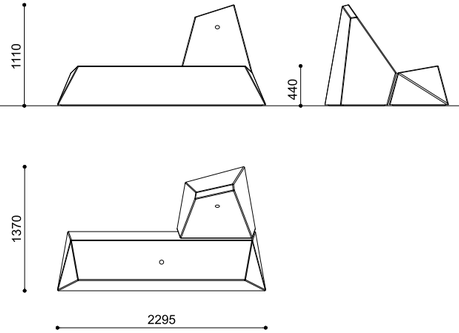

SC

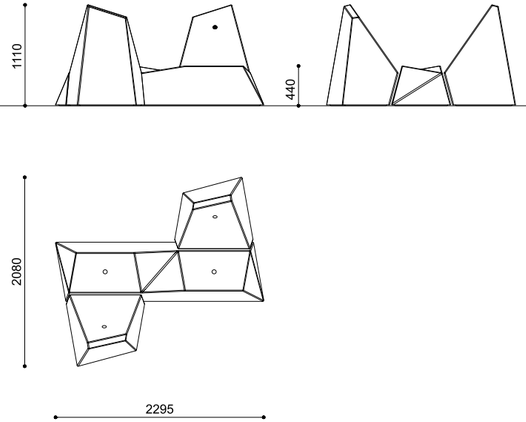

SL

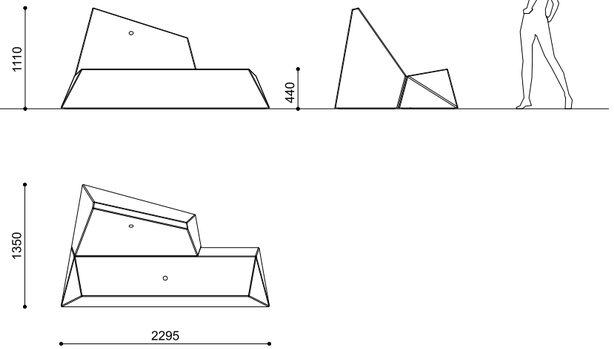

ATOLLO

Dnipro (Ukraine)
Ph. Andrey Avdeenko, Yevhen Savchenko and Oleg Melnikov

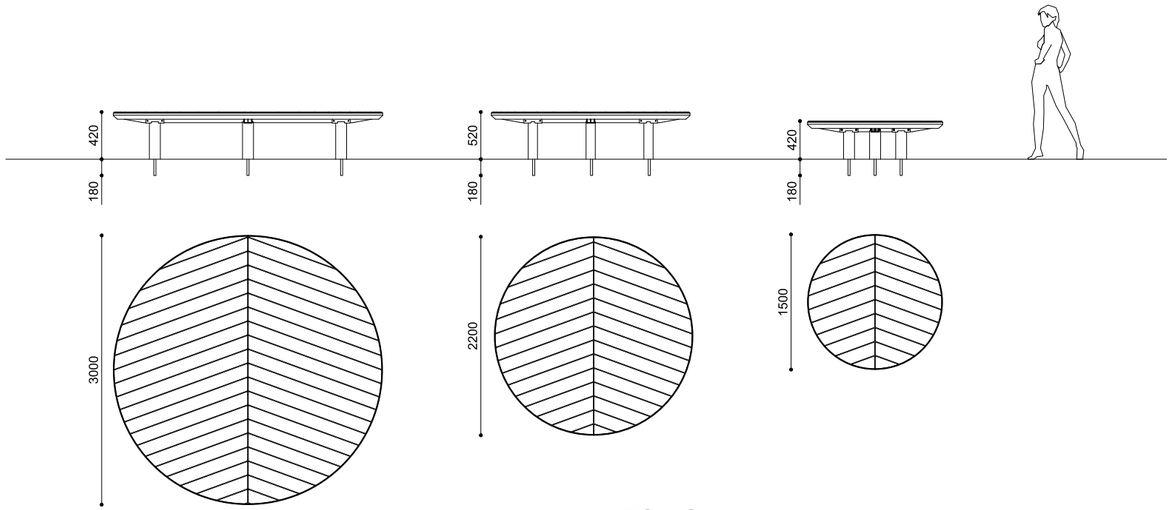

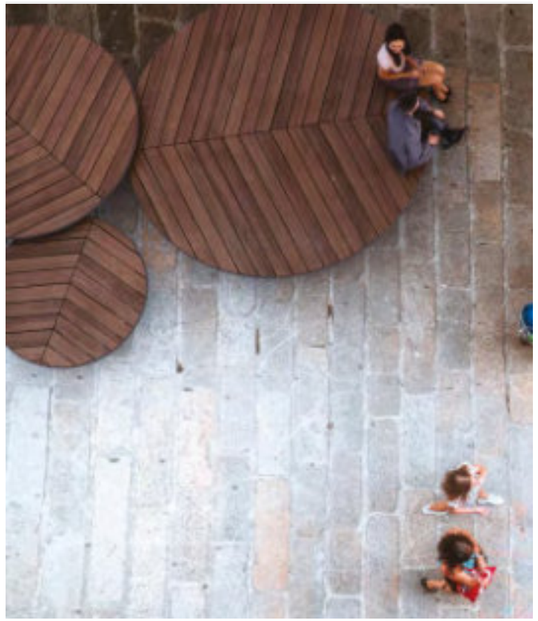

ATOLLO

PIO & TITO TOSO

Legno duro o WPC Plus + Acciaio e Alluminio verniciato
Hardwood or WPC Plus + Powder coated steel and aluminum
Bois dur ou WPC Plus + Acier et Aluminium thermolaqué
Madera dura o WPC Plus + Acero y Aluminio pintado

1500	109 kg
2200	180 kg
3000	313 kg

Predisposizione per tasselli o Cementazione
Pre-drilled for anchors or Belowground installation
À cheviller ou À sceller
Predisposición para tacos o Cimentación

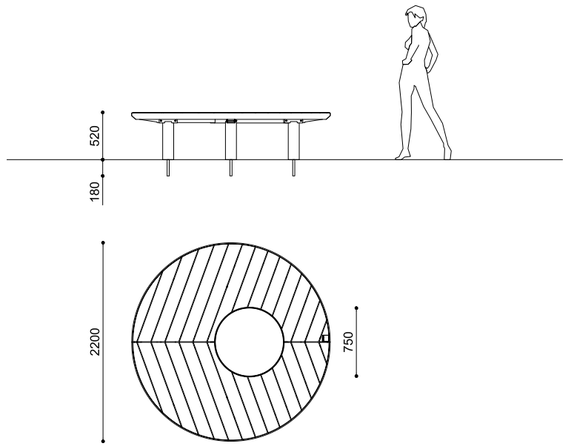

ATOLLO TREE

PIO & TITO TOSO

Legno duro + Acciaio e Alluminio verniciato
Hardwood + Powder coated steel and aluminum
Bois dur + Acier et Aluminium thermolaqué
Madera dura + Acero y Aluminio pintado

220 kg

Predisposizione per tasselli o Cementazione
Pre-drilled for anchors or Belowground installation
À cheviller ou À sceller
Predisposición para tacos o Cimentación

Optional:

Fioriera ASTER	Ø 750	H = 730 mm
ASTERplanter	Ø 750	H = 730 mm
Jardinière ASTER	Ø 750	H = 730 mm
Jardinera ASTER	Ø 750	H = 730 mm

metalco

MAGIS

FOLLY

The partnership between Magis and Metalco gives life to a new Folly.
This time, in High Performance Concrete.

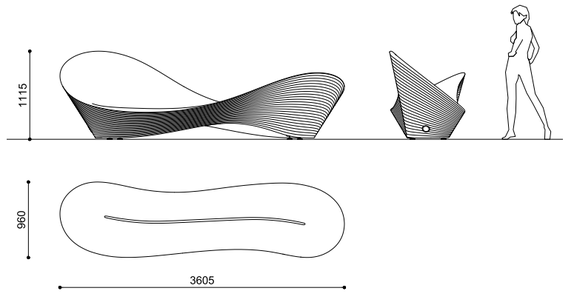

FOLLY

RON ARAD

HPC Velluto - liscio naturale - e levigato
HPC Velluto - natural smooth - and polished
HPC Velluto - lisse naturel - et poli
HPC Velluto - liso natural - y pulido

1550 kg

Appoggio
Freestanding
À poser
Apoyo

metalco

MAGIS

ANIMAL FACTORY

Val di Sella (Italy)
Ph. Valentina Casalini

A collection of animals designed in a simple, abstract way, preserving their original size and proportions.

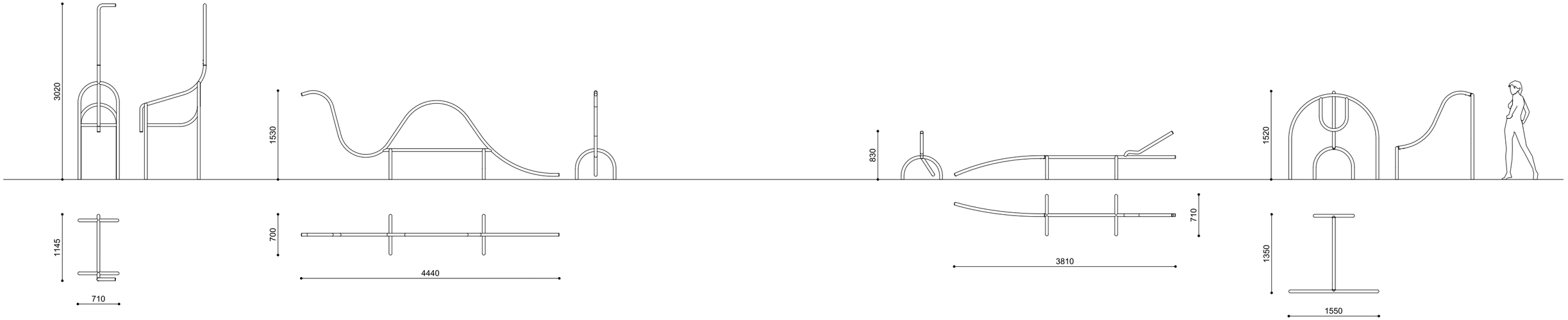

ANIMAL FACTORY

LUCA BOSCARDIN

Acciaio verniciato
Powder coated steel
Acier thermolaqué
Acero pintado

GIRAFFA	30 kg
GORILLA	25 kg
DINOSAURO	30 kg
COCCODRILLO	20 kg

Cementazione con barre filettate
Installation with threaded bars
À sceller avec tiges filetées
Cimentación con varillas roscadas

URBAN MIRROR

Rimini (Italy)

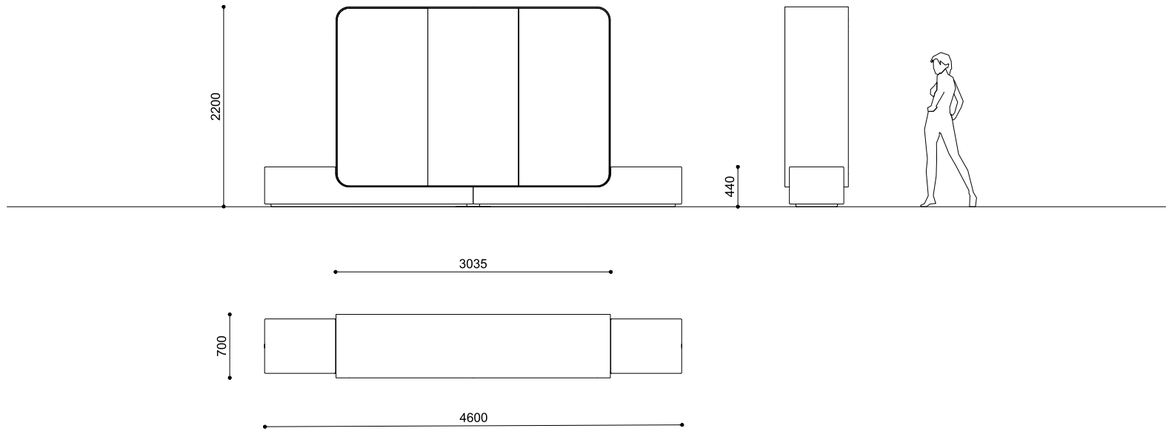

URBAN MIRROR

DAVIDE ANZALONE + ALBERTO MATTIELLO

HPC Velluto- liscio naturale + Acciaio verniciato + Vetro a specchio
HPC Velluto - natural smooth + Powder coated steel + Mirrored glass
HPC Velluto - lisse naturel + Acier thermolaqué + Verre mirroir
HPC Velluto - liso natural + Acero pintado + Vidrio espejado

LM 2520 kg
LB 2570 kg

Cementazione con barre filettate
Installation with threaded bars
À sceller avec tiges filetées
Cimentación con varillas roscadas

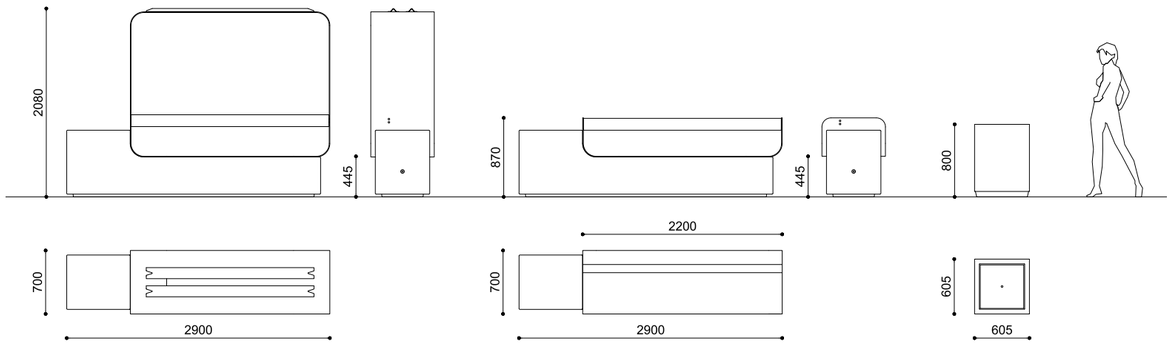

URBAN MIRROR B - F - BC

DAVIDE ANZALONE + ALBERTO MATTIELLO

HPC Velluto- liscio naturale + Acciaio verniciato + WPC Ultra
HPC Velluto - natural smooth + Powder coated steel + WPC Ultra
HPC Velluto - lisse naturel + Acier thermolaqué + WPC Ultra
HPC Velluto - liso natural + Acero pintado + WPC Ultra

B	1580 kg
F	350 kg
BC	1765 kg

Cementazione con barre filettate
À sceller avec tiges filetées
Installation with threaded bars
Cimentación con varillas roscadas

MOONSTONE

Istanbul (Turkey)

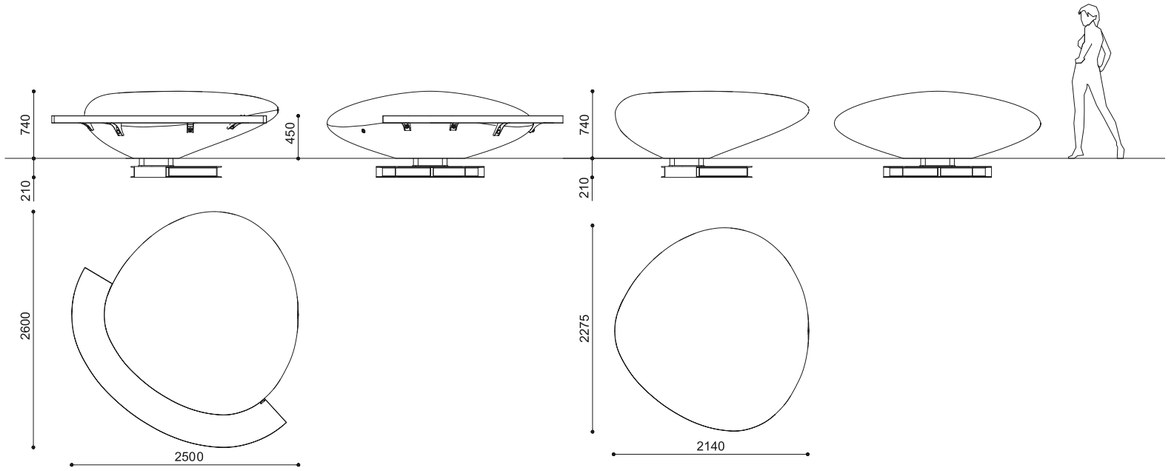

MOONSTONE - MOONSTONE W

PAMIO DESIGN

PDM sabbiato o levigato (+ Legno Okumè*)
PDM sandblasted or polished (+ Okumé wood*)
PDM sablé ou poli (+ Bois Okume*)
PDM tratado con chorro de arena o pulido (+ Madera de Okume*)

MOONSTONE 4200 kg
MOONSTONE W 4260 kg

Cementazione
Below ground installation
À sceller
Cimentación

Optional:

Kit funi sollevamento - Verniciatura monocromatica
Lifting bends - Monochrome painting
Kit câbles de levage - Peinture monochromatique
Kit de cuerdas de elevación - Pintura monocromatica

*solo - only - seulement - unicamente MOONSTONEW

SPLASH

Manchester (UK)

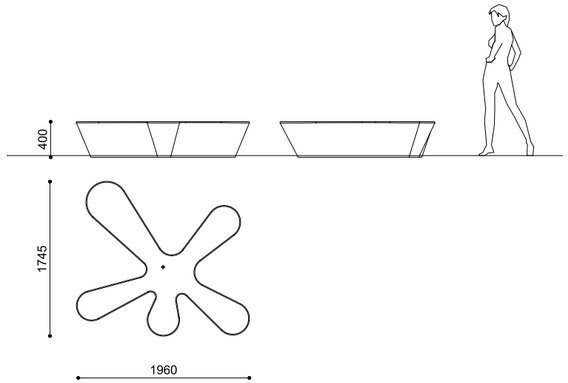

SPLASH - SPLASH VR

MASSIMO TASCA

HPC Velluto - liscio naturale o Vetroresina
HPC Velluto - natural smooth or Fiberglass
HPC Velluto - lisse naturel ou Fibre de verre
HPC Velluto - liso natural o Fibres de vidrio

SPLASH	990 kg
SPLASH VR	38 kg

Appoggio
Freestanding
À poser
Apoyo

STONE

Geneva (Switzerland)

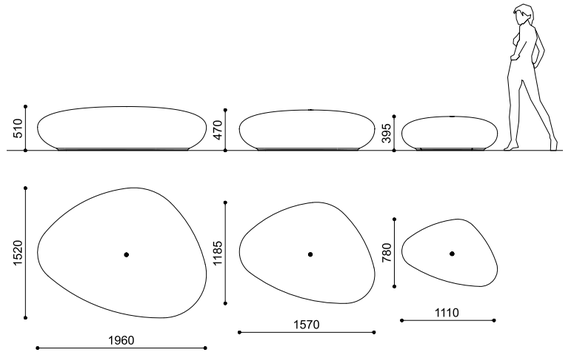

STONE/ STONE VR

RAFFAELE LAZZARI

HPC Velluto - liscio naturale o Vetroresina
HPC Velluto - natural smooth or Fiberglass
HPC Velluto - lisse naturel ou Fibre de verre
HPC Velluto - liso natural o Fibra de vidrio

SOLO - ONLY - SEULEMENT - UNICAMENTE STONE L
UHPC Alfa - liscio naturale
UHPC Alfa - natural smooth
UHPC Alfa - lisse naturel
UHPC Alfa - liso natural

S	338 kg
M	755 kg
L	1185 kg
L UHPC	430 kg
S VR	10 kg
M VR	20 kg
L VR	33 kg

Appoggio con piedini o Cementazione con barre filettate
Freestanding with pedestals or Installation with threaded bars
À poser avec pieds de support ou À sceller avec tiges filetées
Apoyo con pies o Cimentación con varillas roscadas

NATURAL PUZZLE

Vancouver (Canada)

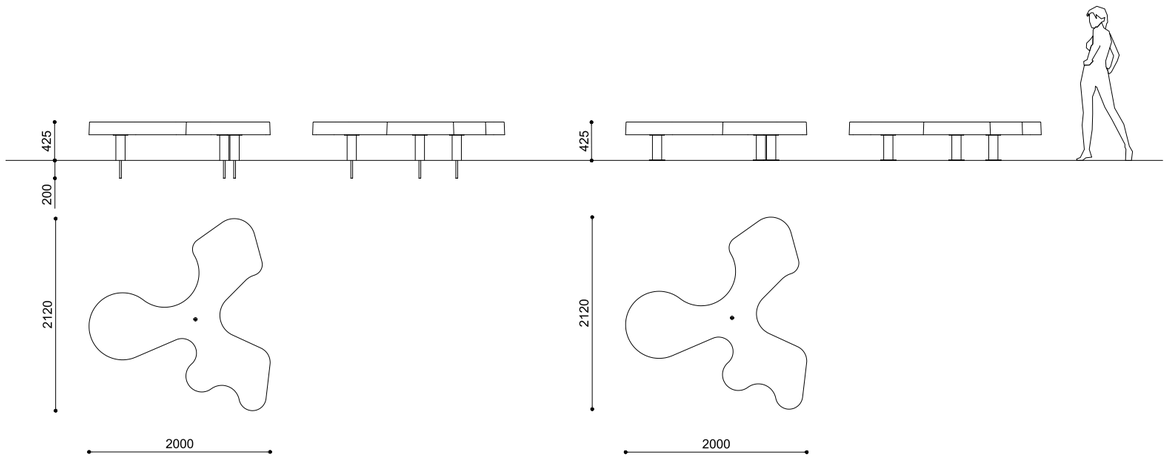

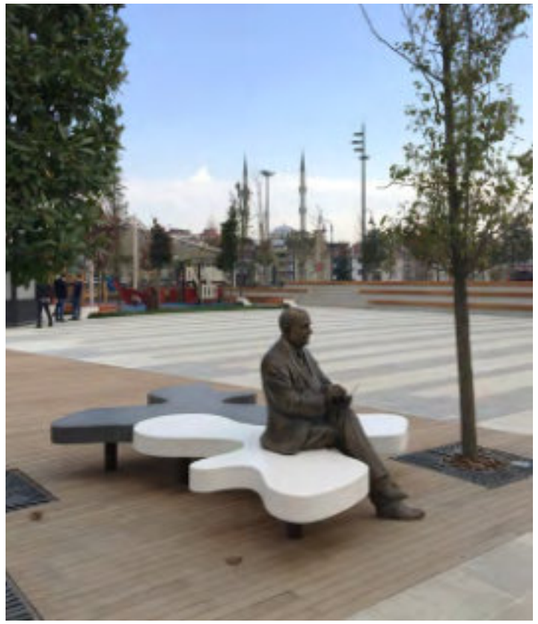

NATURAL PUZZLE

PIO & TITO TOSO

HPC Velluto - liscio naturale + Acciaio verniciato
HPC Velluto - natural smooth + Powder coated steel
HPC Velluto - lisse naturel + Acier thermolaqué
HPC Velluto - liso natural + Acero pintado

680 kg

Predisposizione per tasselli o Cementazione
Pre-drilled for anchors or Belowground installation
À cheviller ou À sceller
Predisposición para tacos o Cimentación

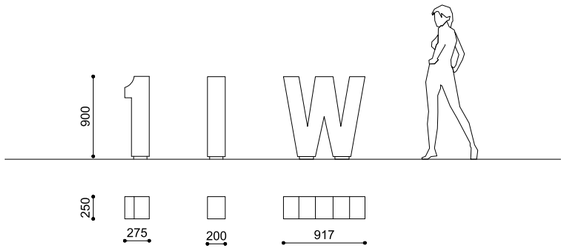

LETTERE

STAUBACH & KUCKERTZ

Acciaio Inox verniciato
Powder coated stainless steel
Acier inox thermolaqué
Acero Inox pintado

16-45 kg

Predisposizione per tasselli
Pre-drilled for anchors
À cheviller
Predisposición para tacos

OMBRA IN CITTÀ
A subtle play of light and shade

PETALS

Rozzano (Italy)

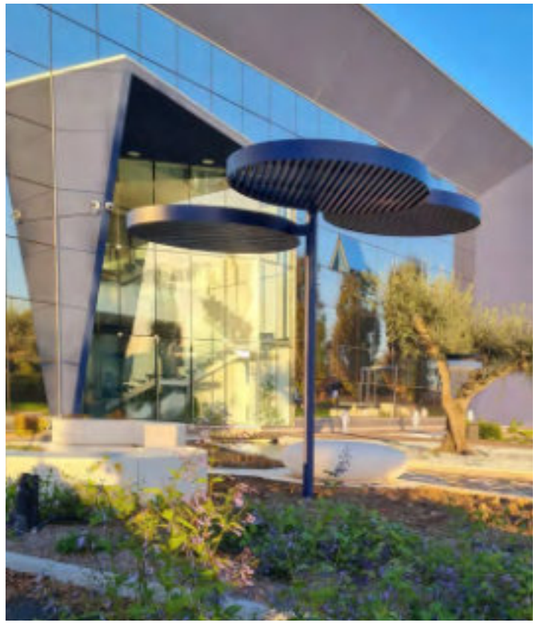

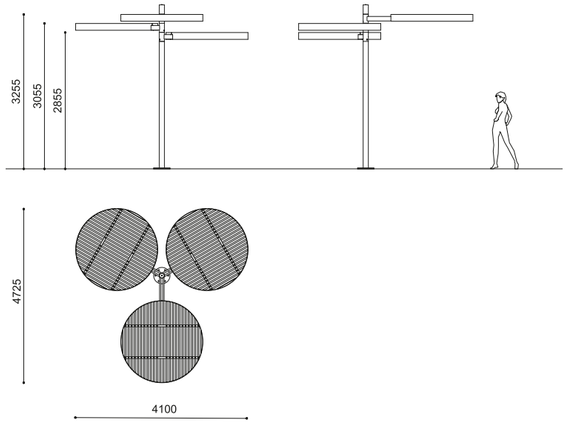

PETALS

MAKIO HASUIKE & CO

Acciaio verniciato + Alluminio verniciato
Powder coated steel + Powder coated Aluminum
Acier thermolaqué + Aluminium thermolaqué
Acero pintado + Aluminio pintado

Piastre tirafondi
Plate with anchors
Platines avec tirefonds
Planchas con tirafondos

CHIAROSCURO

Architectural forms shaped by light and shadow.

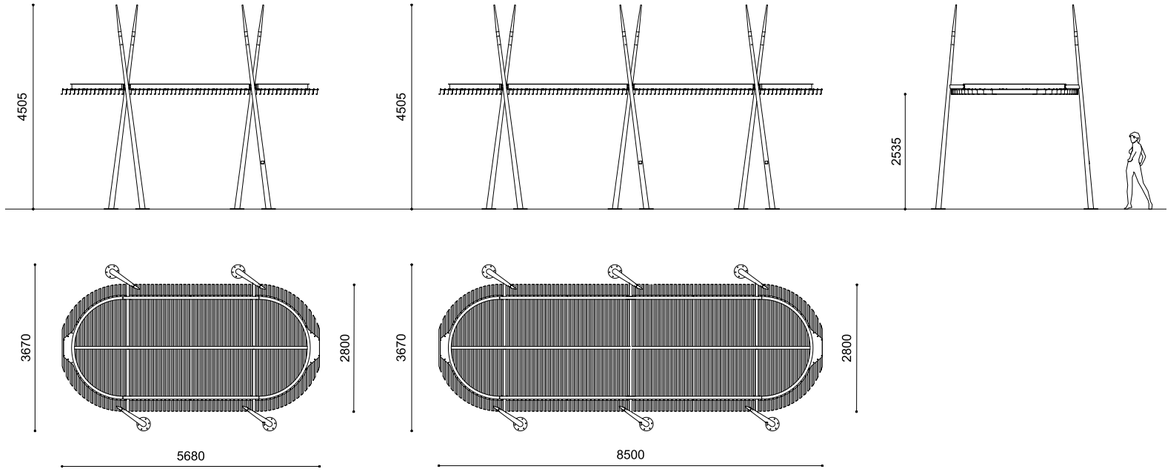

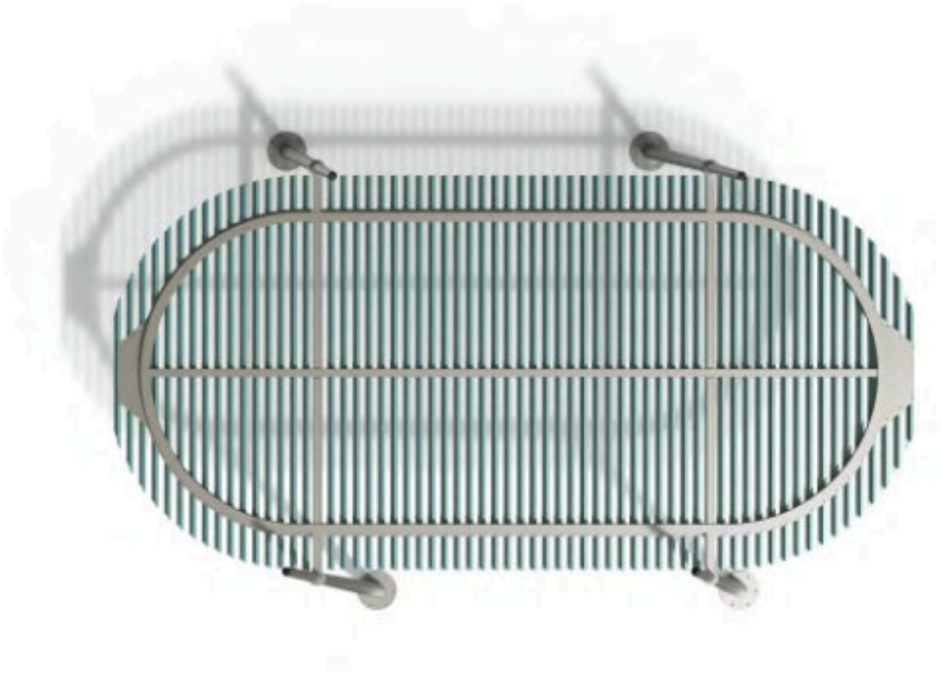

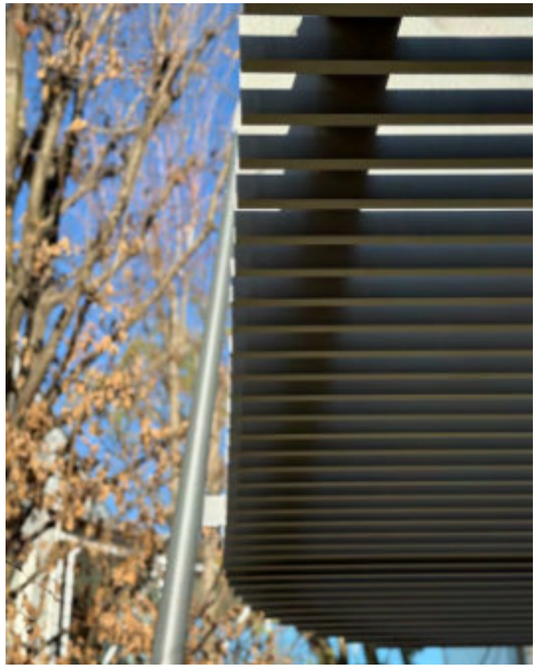

CHIAROSCURO

MASSIMO TASCA + FEDERICOBONAN

Acciaio verniciato + Alluminio verniciato
Powder coated steel + Powder coated aluminum
Acier thermolaqué + Aluminum thermolaqué
Acero pintado + Aluminio pintado

Cementazione con barre filettate
Installation with threaded bars
À sceller avec tiges filetées
Cimentación con varillas roscadas

Optional:

Terminali alluminio, terminali illuminati - Illuminazione LED
Ends in aluminum, enlightened ends - LED lighting
Terminaux en aluminum, terminaux lumineux - Illumination LED
Terminales de aluminio, terminales iluminadas - Iluminación LED

TILE

Milano (Italy)
Temporary installation

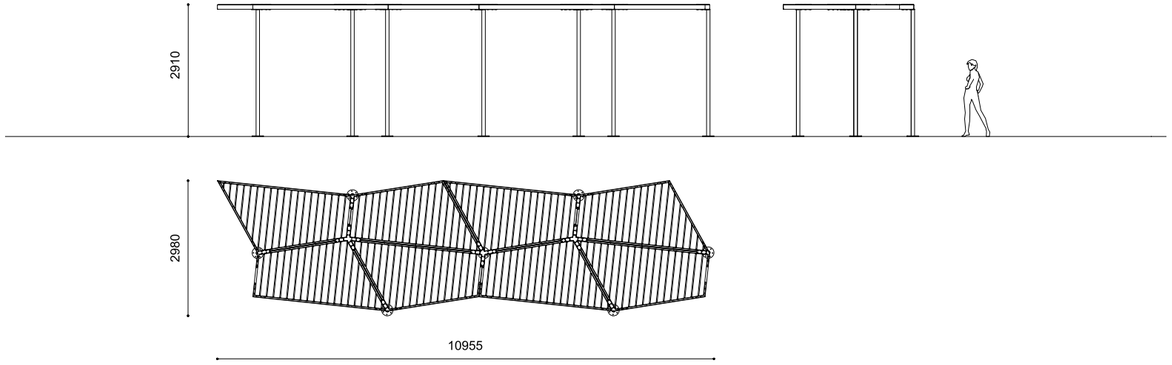

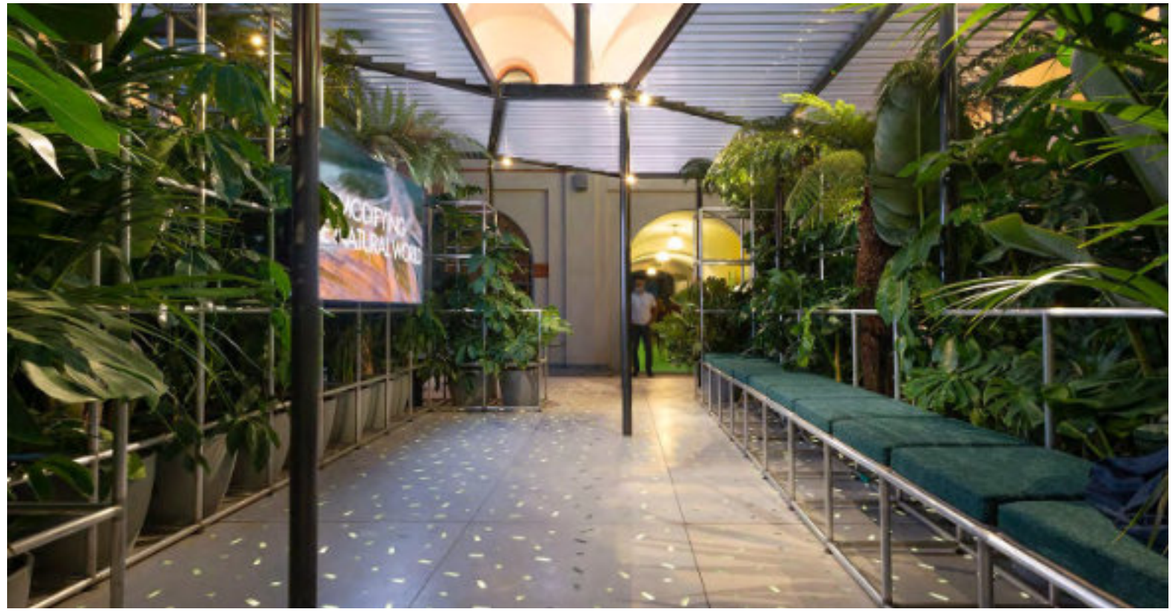

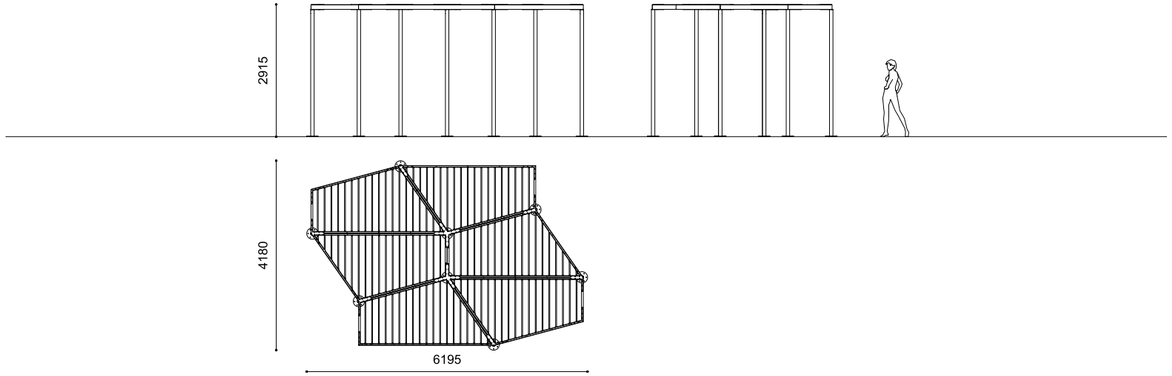

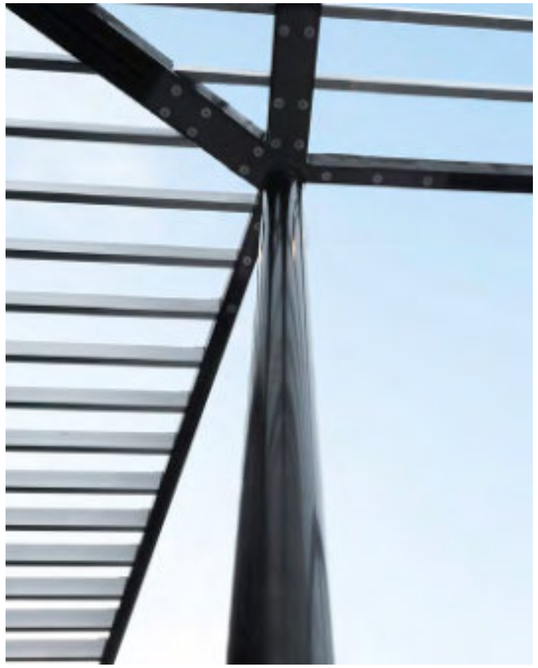

TILE

MAKIO HASUIKE & CO

Acciaio verniciato + Alluminio verniciato
Powder coated steel + Powder coated Aluminum
Acier thermolaqué + Aluminium thermolaqué
Acero pintado + Aluminio pintado

Cementazione con barre filettate
Installation with threaded bars
À sceller avec tiges filetées
Cimentación con varillas roscadas

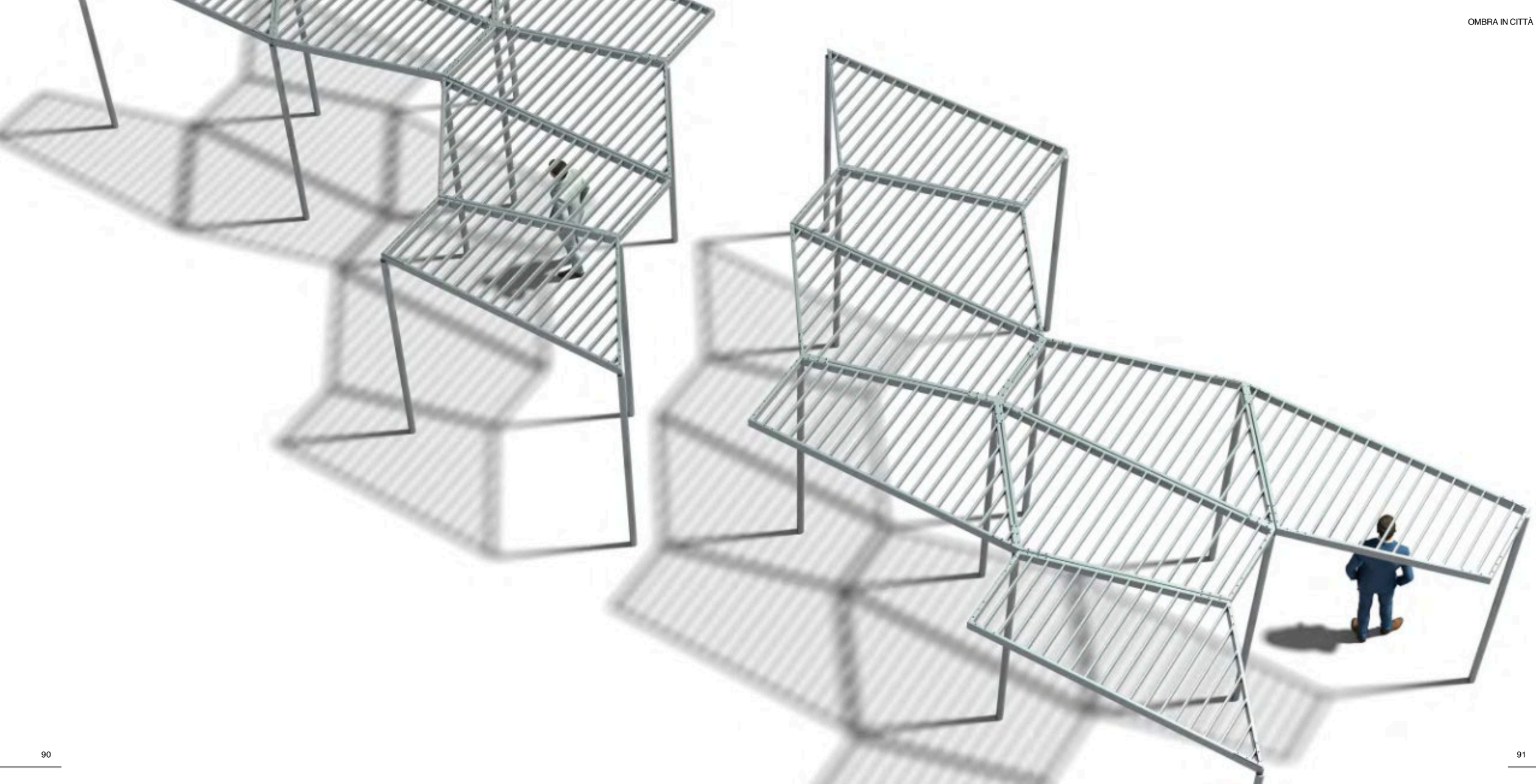

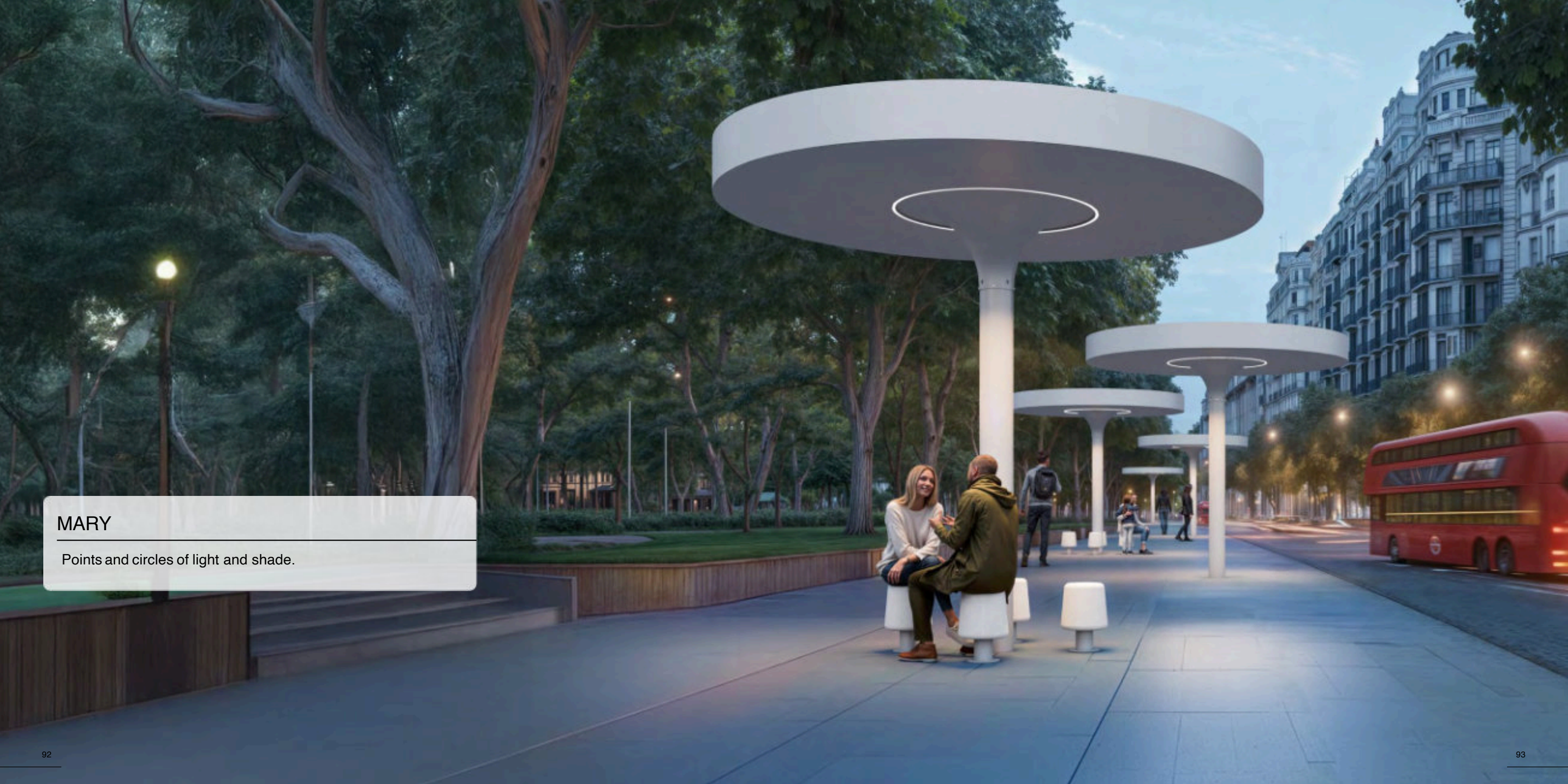

MARY

Points and circles of light and shade.

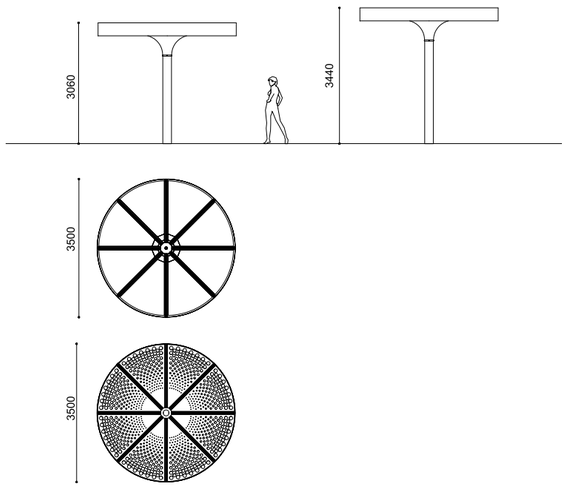

MARY - MARY V - MARY F

UWE KUCKERTZ

MARY - MARY F - MARY GR*
Acciaio verniciato
Powder coated steel
Acier thermolaqué
Acero pintado

MARY V
Acciaio verniciato + Vetro
Powder coated steel + Glass
Acier thermolaqué + Verre
Acero pintado + Vidrio

Piastre tirafondi
Plate with anchors
Platines avec tirefonds
Planchas con tirafondos

*Copertura predisposta per tetto verde (non fornito)
*Shading structure prepared for green roof (not supplied)
*Ombrière préparée pour toiture végétalisée (non fournie)
*Estructura de sombreado preparada para cubierta verde (no incluida).

MIRABILIS

Created to provide shade and reduce urban heat island effects.

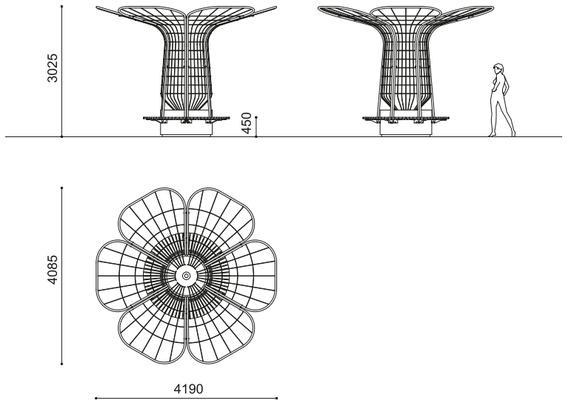

MIRABILIS

MASSIMO TASCA

Acciaio zincato + PDM sabbiato + Legno duro
Galvanized steel + PDM sandblasted + Hardwood
Acier galvanisé + PDM sablé + Bois dur
Acero galvanizado + PDM tratado con chorro de arena + Madera dura

1100 kg

Appoggio
Freestanding
À poser
Apoyo

FOGLIA

Forlimpopoli (Italy)

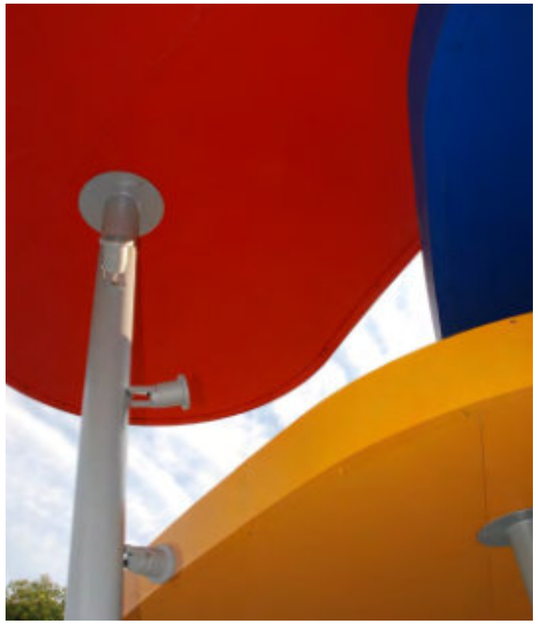

FOGLIA

NONIS - MATRORILLI - GOZZETTI

Acciaio verniciato
Powder coated steel
Acier thermolaqué
Acero pintado

Predisposizione per tasselli
Pre-drilled for anchors
À cheviller
Predisposición para tacos

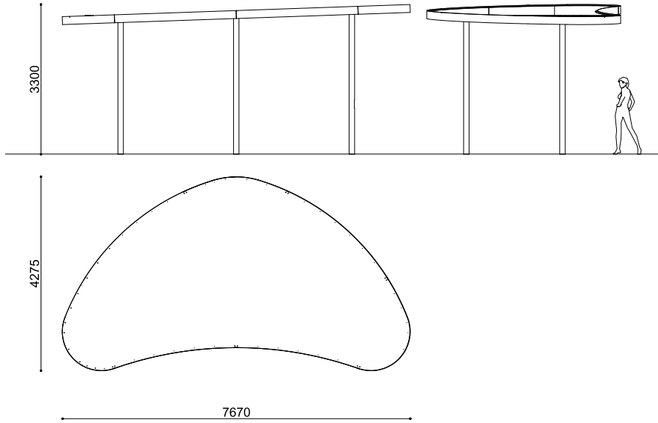
3300
4275
7670

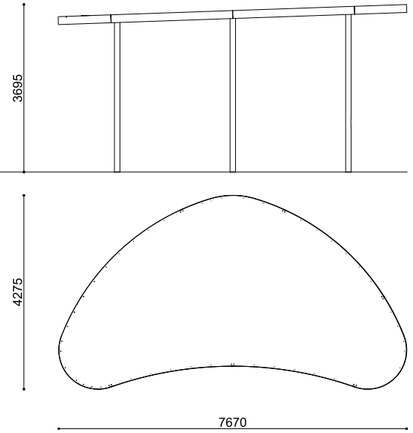
3695
4275
7670

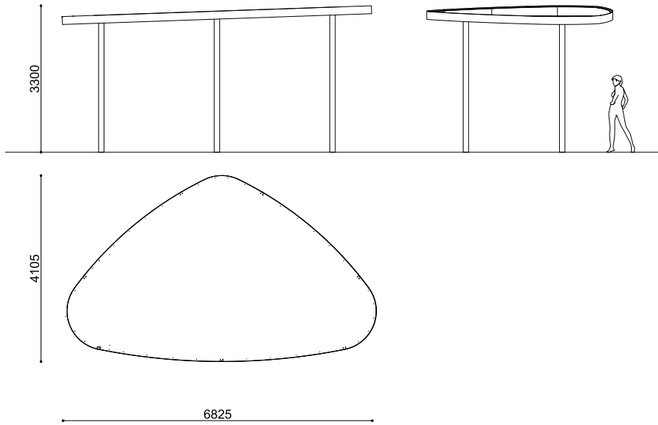
3300
4105
6825

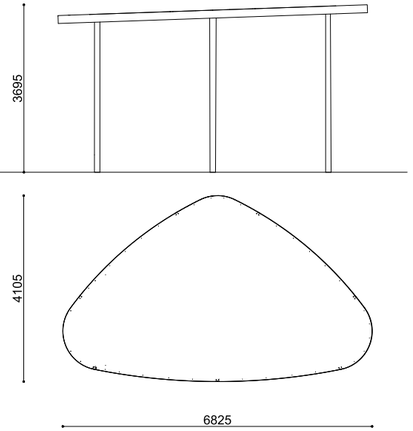
3695
4105
6825

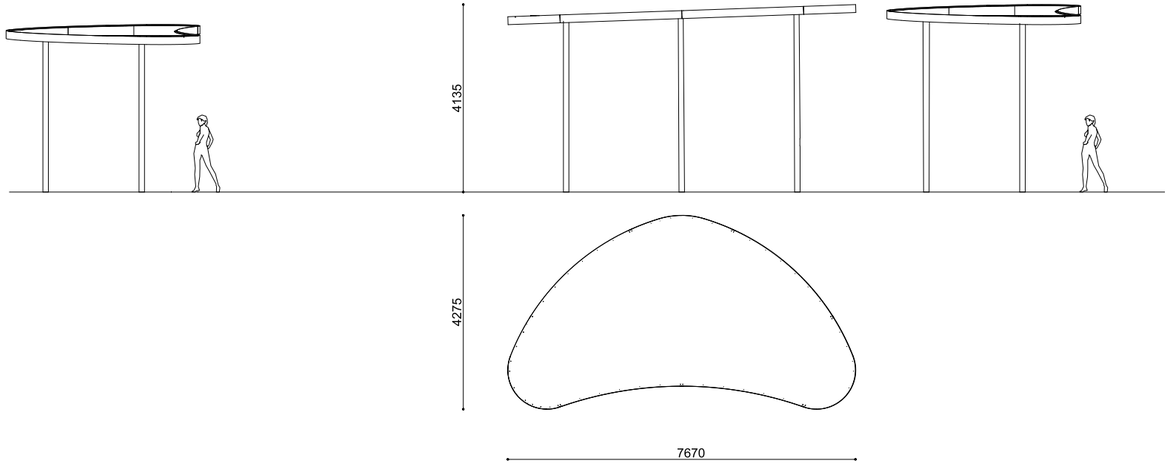
4135
4275
7670

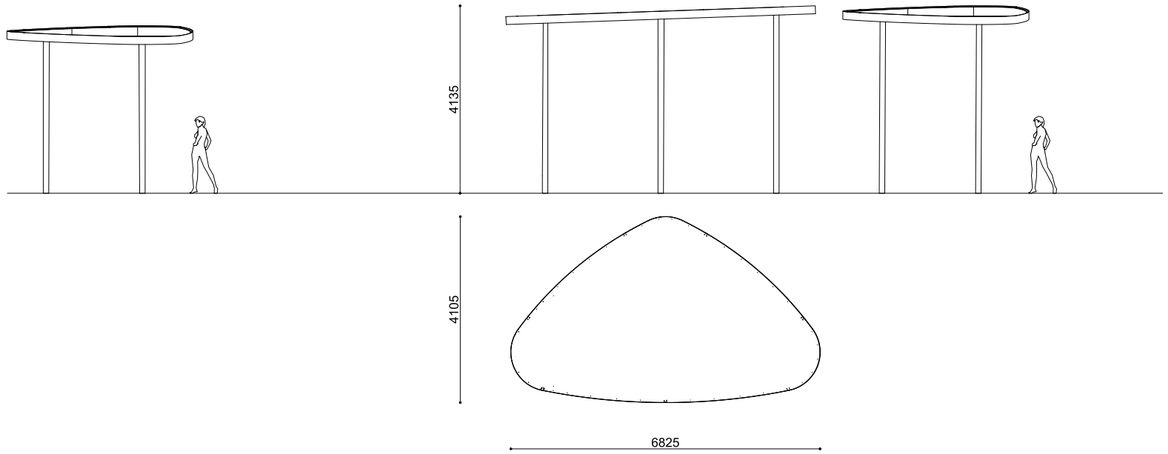
4135
4105
6825

VITAURBANA
Complete modular solutions for sociality

ALTEREGO

Isola del Giglio (Italy)
Ph. Carlo Oriente

VITAURBANA
METALCO

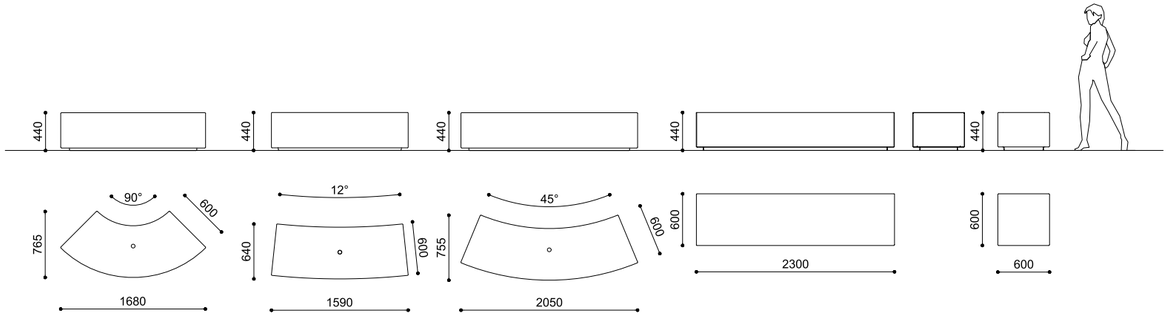

ALTEREGO*

PIO E TITO TOSO

HPC Velluto - liscio naturale
HPC Velluto - natural smooth
HPC Velluto - lisse naturel
HPC Velluto - liso natural

Ri600	590 kg
Ri2100	760 kg
Ri7000	650 kg
600	310 kg
2300	970 kg

Appoggio
Freestanding
À poser
Apoyo

*Modulo della collezione I-BOX.
*Modules of I-BOX collection.
*Modules de la collection I-BOX.
*Módulo de la colección I-BOX.

RI600

RI2100

RI7000

600

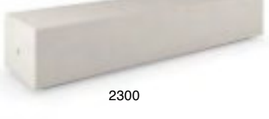
2300

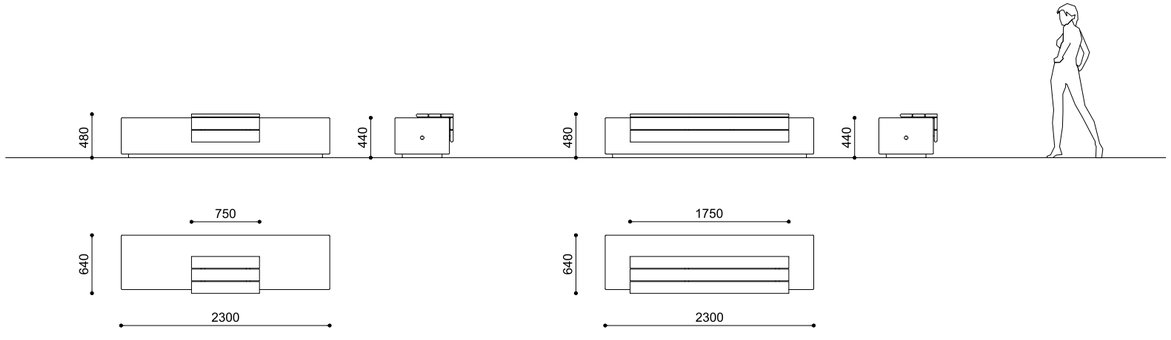

ALTEREGO2300 + SP750 - 2300 + SP1750

MASSIMO TASCA + MATTIA LI POMI

HPC Velluto - liscio naturale + Legno duro
HPC Velluto - natural smooth + Hardwood
HPC Velluto - lisse naturel + Bois dur
HPC Velluto - liso natural + Madera dura

2300 + SP750	987 kg
2300 + SP1750	1007 kg

Appoggio
Freestanding
À poser
Apoyo

Optional:

Illuminazione LED
LED lighting
Illumination LED
Iluminación LED

2300 + SP750

2300 + SP1750

ALTEREGO

Glasgow (UK)

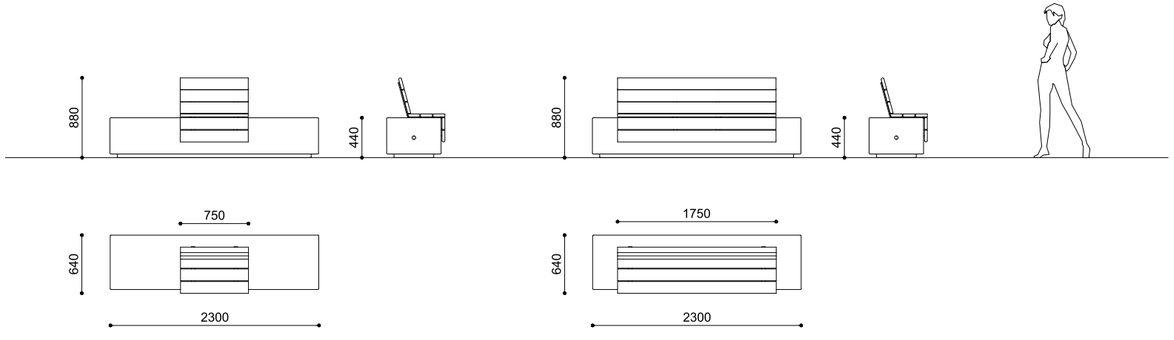

ALTEREGO2300 + SS750 - 2300 + SS1750

MASSIMO TASCA + MATTIA LI POMI

HPC Velluto - liscio naturale + Legno duro
HPC Velluto - natural smooth + Hardwood
HPC Velluto - lisse naturel + Bois dur
HPC Velluto - liso natural + Madera dura

2300 + SS750	996 kg
2300 + SS1750	1029 kg

Appoggio
Freestanding
À poser
Apoyo

Optional:

Illuminazione LED
LED lighting
Illumination LED
Iluminación LED

2300 + SS750

2300 + SS1750

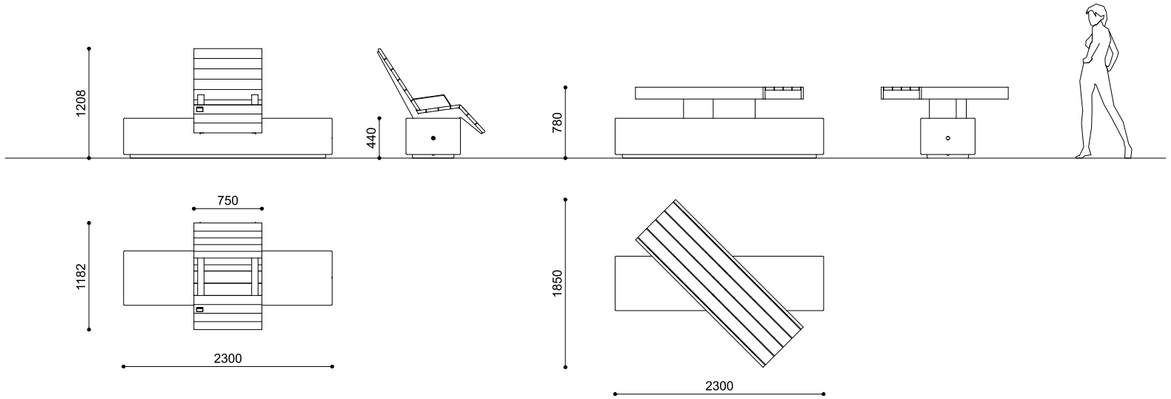

ALTEREGO4V + DE I 4V + TA

MASSIMO TASCA + MATTIA LI POMI

HPC Velluto - liscio naturale + Acciaio verniciato + Legno duro
HPC Velluto - natural smooth + Powder coated steel + Hardwood
HPC Velluto - lisse naturel + Acier thermolaqué + Bois dur
HPC Velluto - liso natural + Acero pintado + Madera dura

2300 + DE	1018 kg
2300 + TA	1049 kg

Appoggio
Freestanding
À poser
Apoyo

Optional:

Illuminazione LED
LED lighting
Illumination LED
Iluminación LED

2300 + DE

2300 + TA

ALTEREGO

Limone sul Garda (Italy)

ALTEREGO FP - FS - FG

MASSIMO TASCA + MATTIA LI POMI

Acciaio verniciato o Acciaio Corten
Powder coated steel or Corten steel
Acier thermolaqué ou Acier Corten
Acero pintado o Acero Corten

FP	55 kg
FS	98 kg
FG	98 kg

Appoggio o predisposizione per tasselli
Freestanding or pre-drilled for anchors
À poser ou À cheviller
Apoyo o predisposición para tacos

FP

FS

FG

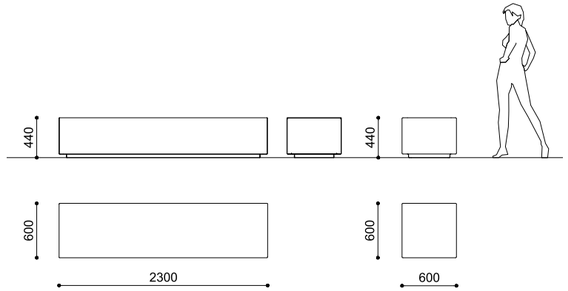

ALTEREGO2300C - 600C

MASSIMO TASCA + MATTIA LI POMI

Acciaio verniciato o Acciaio Corten
Powder coated steel or Corten steel
Acier thermolaqué ou Acier Corten
Acero pintado o Acero Corten

2300C	93 kg
600C	25 kg

Appoggio o predisposizione per tasselli
Freestanding or pre-drilled for anchors
À poser ou À cheviller
Apoyo o predisposición para tacos

600C

2300C

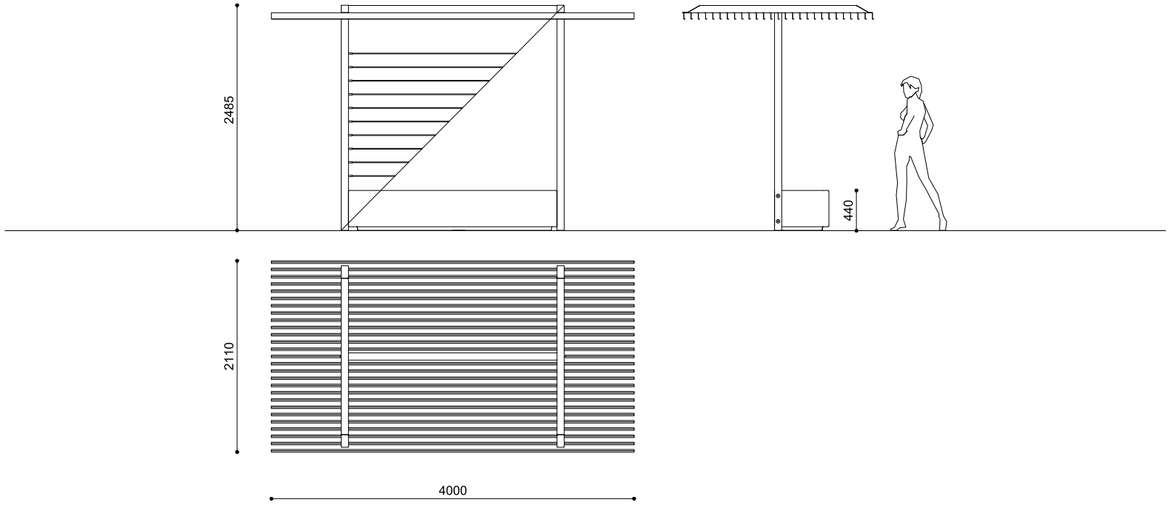

ALTEREGO OM

MASSIMO TASCA + MATTIA LI POMI

HPC Velluto - liscio naturale + Acciaio verniciato
HPC Velluto - natural smooth + Powder coated steel
HPC Velluto - lisse naturel + Acier thermolaqué
HPC Velluto - liso natural + Acero pintado

1800 kg

Appoggio o predisposizione per tasselli
Freestanding or pre-drilled for anchors
À poser ou À cheviller
Apoyo o predisposición para tacos

COBRA

Castiglion Fiorentino (Italy)
Ph. Alessandra Bello

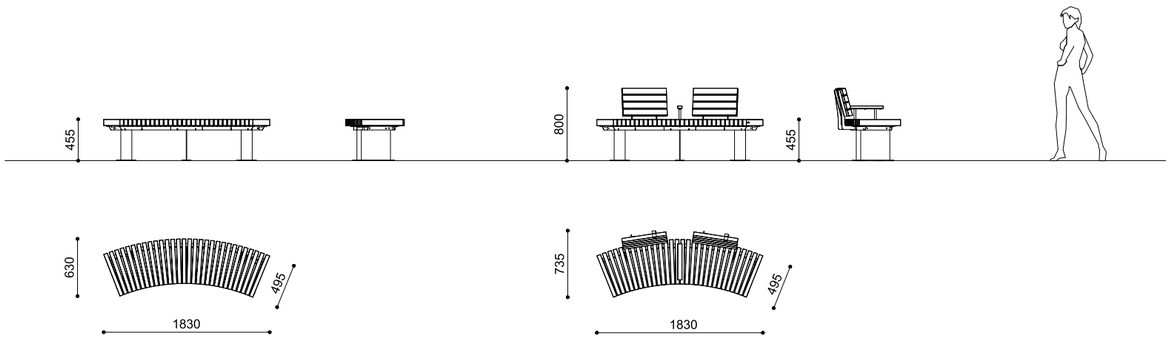

CR

CRS

COBRA CR - CRS

MASSIMO TASCA

Acciaio verniciato o Acciaio Corten + Legno duro o Pino termo-trattato
Powder coated steel or Corten steel + Hardwood or Thermo-treated pine
Acier thermolaqué ou Acier Corten ou Acier Inox + Bois dur ou Pin thermo-traité
Acero pintado o Acero Corten + Madera dura o Pino termotratado

CR

Legno duro - Hardwood - Bois dur - Madera dura	52 kg*
Pino termo-trattato - Thermo-treated pine - Pin thermo-traité - Pino termotratado	41Kg*

CRS

Legno duro - Hardwood - Bois dur - Madera dura	59 kg*
Pino termo-trattato - Thermo-treated pine - Pin thermo-traité - Pino termotratado	47 Kg*

* solo seduta senza supporti - only seat without supports - seulement assise sans supports - Asiento sin soportes

Predisposizione per tasselli o Cementazione
Pre-drilled for anchors or Belowground installation
À cheviller ou À sceller
Predisposición para tacos o Cimentación

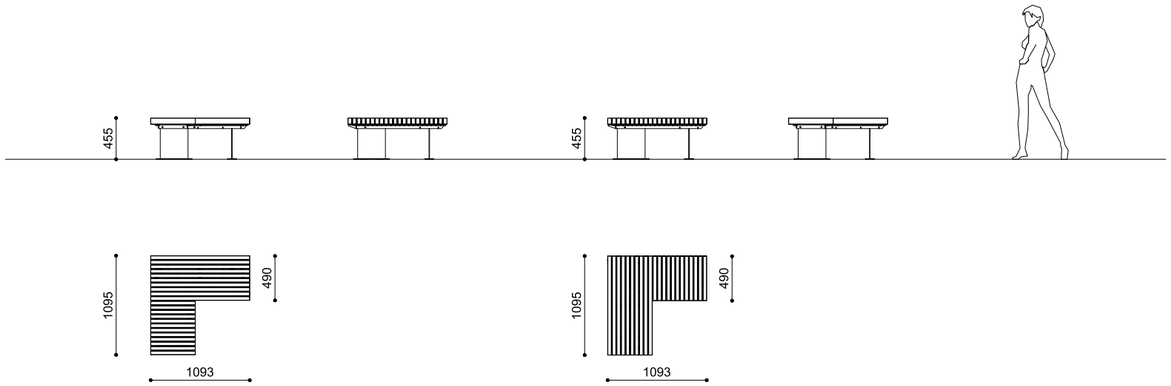

CA1

CA2

COBRA CA1- CA2

MASSIMO TASCA

Acciaio verniciato o Acciaio Corten + Legno duro o Pino termo-trattato
Powder coated steel or Corten steel + Hardwood or Thermo-treated pine
Acier thermolaqué ou Acier Corten ou Acier Inox + Bois dur ou Pin thermo-traité
Acero pintado o Acero Corten + Madera dura o Pino termotratado

CA1- CA2

Legno duro - Hardwood - Bois dur - Madera dura	57 kg*
Pino termo-trattato - Thermo-treated pine - Pin thermo-traité - Pino termotratado	44 Kg*

* solo seduta senza supporti - only seat without supports - seulement assise sans supports - Asiento sin soportes

Predisposizione per tasselli o Cementazione
Pre-drilled for anchors or Belowground installation
À cheviller ou À sceller
Predisposición para tacos o Cimentación

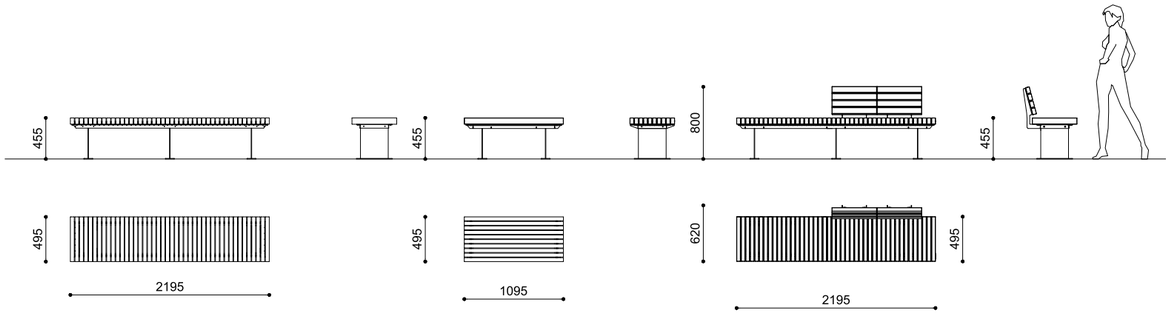

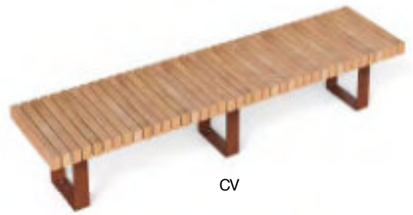

CV

CO

CVS

COBRA CV - CO - CVS

MASSIMO TASCA

Acciaio verniciato o Acciaio Corten + Legno duro o Pino termo-trattato
Powder coated steel or Corten steel + Hardwood or Thermo-treated pine
Acier thermolaqué ou Acier Corten ou Acier Inox + Bois dur ou Pin thermo-traité
Acero pintado o Acero Corten + Madera dura o Pino termotratado

CV

Legno duro - Hardwood - Bois dur - Madera dura	70 kg*
Pino termo-trattato - Thermo-treated pine - Pin thermo-traité - Pino termotratado	54 Kg*

CO

Legno duro - Hardwood - Bois dur - Madera dura	39 kg*
Pino termo-trattato - Thermo-treated pine - Pin thermo-traité - Pino termotratado	31Kg*

CVS

Legno duro - Hardwood - Bois dur - Madera dura	103 kg*
Pino termo-trattato - Thermo-treated pine - Pin thermo-traité - Pino termotratado	84 Kg*

* solo seduta senza supporti - only seat without supports - seulement assise sans supports - Asiento sin soportes

Predisposizione per tasselli o Cementazione
Pre-drilled for anchors or Belowground installation
À cheviller ou À sceller
Predisposición para tacos o Cimentación

SP

SV

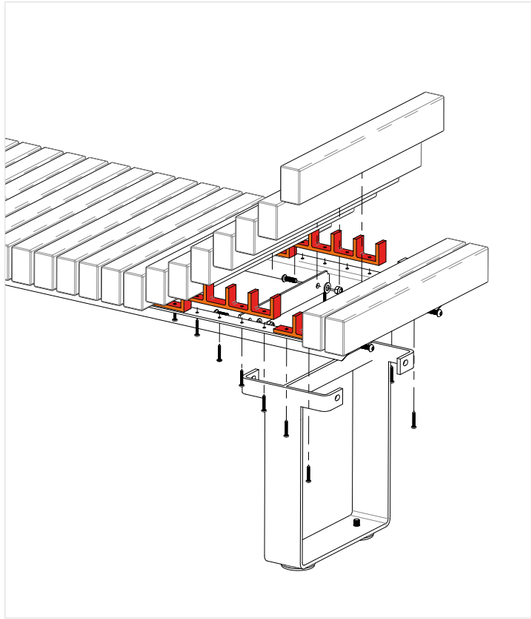

COBRA SUPPORTI SV - SP

MASSIMO TASCA

Acciaio verniciato o Acciaio Corten
Powder coated steel or Corten steel
Acier thermolaqué ou Acier Corten
Acero pintado o Acero Corten

SV 7 kg
SP 9 kg

Predisposizione per tasselli o Cementazione
Pre-drilled for anchors or Belowground installation
À cheviller ou À sceller
Predisposición para tacos o Cimentación

SOFÀ

Your modular outdoor concrete sofa, designed to connect people and places.

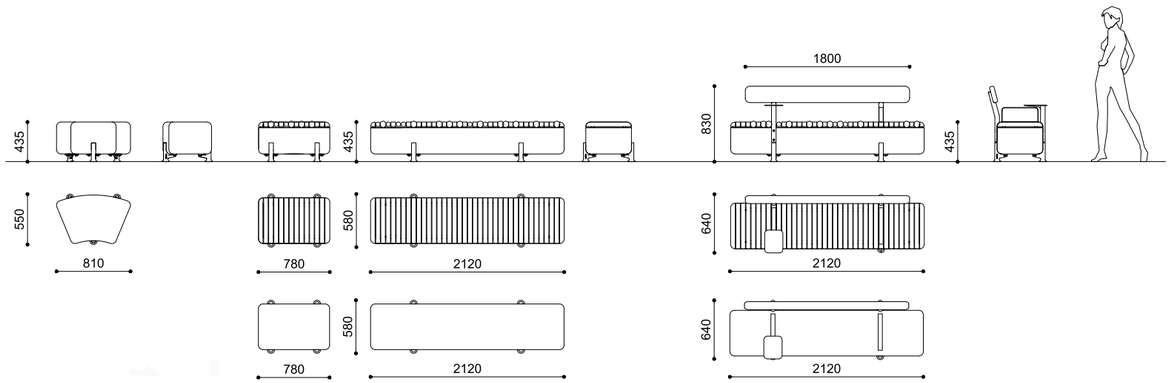

SOFÀ COLLECTION

MASSIMO TASCA

PDM sabbiato+Alluminio verniciato+Legno duro o pino termo-trattato
PDM sandblasted+Powder coated aluminium+Hardwood or thermo-treated pine
PDM sablé+Aluminum thermolaqué+Bois dur ou pin thermo-traité
PDM tratado con chorro de arena+Aluminio pintado+Mader dura o pino termotratado

SOFÀ W	560 kg
SOFÀ WTT 2120	545 kg
SOFÀ W 780	220 kg
SOFÀ WTT 780	210 kg
SOFÀ 2120	670 kg
SOFÀ 780	255 kg
SOFÀ 30	210 kg
schienale-backrest-dossier-respaldo W	15 kg
schienale-backrest-dossier-respaldo WTT	11kg
tavolino-small table-table-mesita	3 kg
bracciolo-armrest-accoudoir-apoyabrazos	2 kg

Appoggio
Freestanding
À poser
Apoyo

Optional:
Schienale (solo 2120),bracciolo, tavolino
Backrest (only 2120),armrest, table
Dossier (seulement 2120),accoudoir, table
Respaldo (unicamente 2120),apoyabrazos, mesita

SOFÀ

SOFÀ W 2120 + ACCESSORIES

SOFÀ W 2120

SOFÀ W 780

SOFÀ 30

SOFÀ 2120

SOFÀ 780

CITY OF SION

Istanbul (Turkey)

PH. ANNE COLLIARD

EH

EH + S

CITY OF SION EH - EH+S

BELANDSCAPE

Acciaio verniciato + Legno duro o Pino termo-trattato
Powder coated steel + Hardwood or Thermo-treated pine
Acier thermolaqué + Bois dur ou Pin thermo-traité
Acero pintado + Madera dura o Pino termotratado

EH

Legno duro - Hardwood - Bois dur - Madera dura	433 kg
Pino termo-trattato - Thermo-treated pine - Pin thermo-traité - Pino termotratado	422 Kg

EH+S

Legno duro - Hardwood - Bois dur - Madera dura	471kg
Pino termo-trattato - Thermo-treated pine - Pin thermo-traité - Pino termotratado	451Kg

Appoggio
Freestanding
À poser
Apoyo

PH. ANNE COLLIARD

DH

DH + S

CITY OF SION DH - DH+S

BELANDSCAPE

Acciaio verniciato + Legno duro o Pino termo-trattato
Powder coated steel + Hardwood or Thermo-treated pine
Acier thermolaqué + Bois dur ou Pin thermo-traité
Acero pintado + Madera dura o Pino termotratado

DH	
Legno duro - Hardwood - Bois dur - Madera dura	418 kg
Pino termo-trattato - Thermo-treated pine - Pin thermo-traité - Pino termotratado	407 Kg
DH+S	
Legno duro - Hardwood - Bois dur - Madera dura	456 kg
Pino termo-trattato - Thermo-treated pine - Pin thermo-traité - Pino termotratado	436 Kg

Appoggio
Freestanding
À poser
Apoyo

DW

EW

CITY OF SION DW - EW

BELANDSCAPE

Acciaio verniciato + Legno duro o Pino termo-trattato
Powder coated steel + Hardwood or Thermo-treated pine
Acier thermolaqué + Bois dur ou Pin thermo-traité
Acero pintado + Madera dura o Pino termotratado

DW	
Legno duro - Hardwood - Bois dur - Madera dura	423 kg*
Pino termo-trattato - Thermo-treated pine - Pin thermo-traité - Pino termotratado	391Kg*
EW	
Legno duro - Hardwood - Bois dur - Madera dura	437 kg
Pino termo-trattato - Thermo-treated pine - Pin thermo-traité - Pino termotratado	407 Kg

Appoggio
Freestanding
À poser
Apoyo

PH. ANNE COLLIARD

D

E

CITY OF SION D - E

BELANDSCAPE

Acciaio verniciato
Powder coated steel
Acier thermolaqué
Acero pintado

D 233 kg
E 340 Kg

Appoggio
Freestanding
À poser
Apoyo

CITY OF SION

Sion (Swiss)
Ph. Anne Colliard

DH

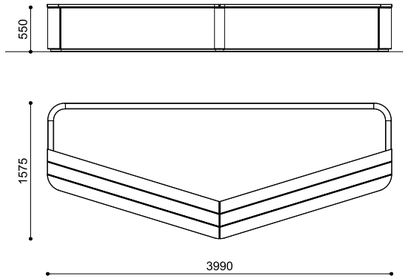

EH

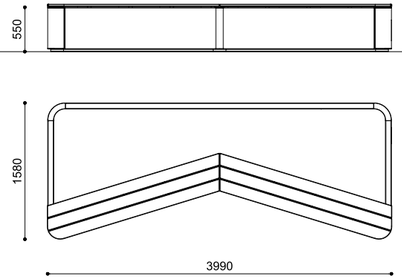

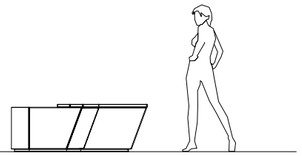

DH + S

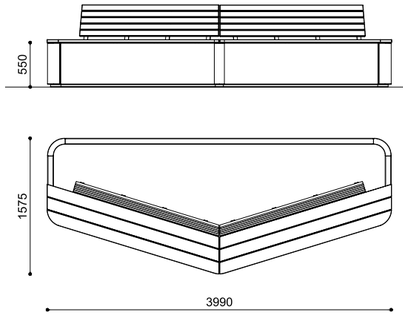

EH + S

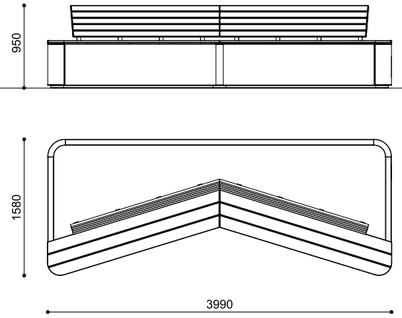

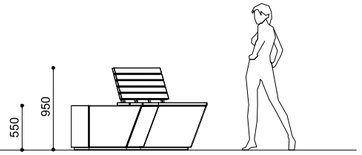

D

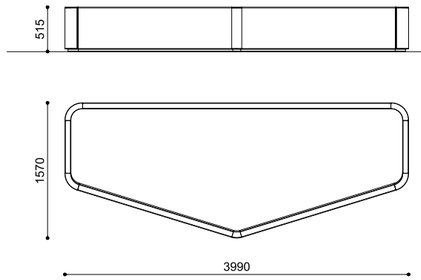

E

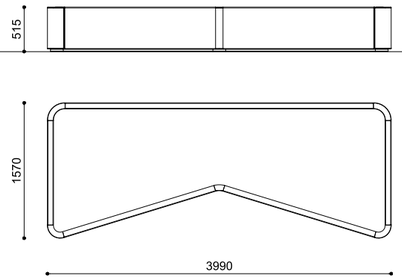

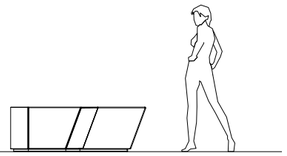

CITY OF SION COLLECTION

DW

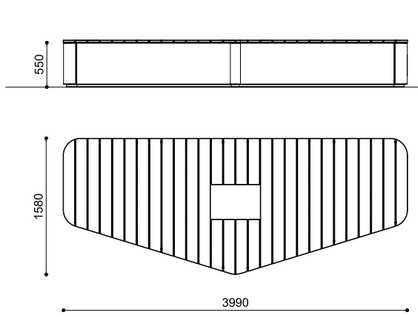

EW

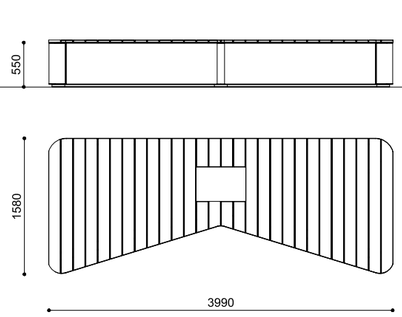

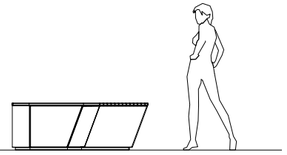

GRANDIFIORIERE

Castiglion Fiorentino (Italy)
Ph. Alessandra Bello

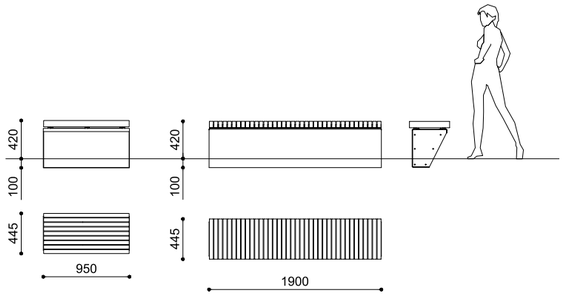

GSO

GSV

GRANDIFIORIERE* GSO - GSV

MASSIMO TASCA

Acciaio Corten + Legno duro o Pino termo-trattato
Corten steel + Hardwood or Thermo-treated pine
Acier Corten + Bois dur ou Pin thermo-traité
Acero Corten + Madera dura o Pino termotratado

GSO

Legno duro - Hardwood - Bois dur - Madera dura	72 kg
Pino termo-trattato - Thermo-treated pine - Pin thermo-traité - Pino termotratado	65 Kg

GSVL = 950 mm

Legno duro - Hardwood - Bois dur - Madera dura	72 kg
Pino termo-trattato - Thermo-treated pine - Pin thermo-traité - Pino termotratado	65 Kg

GSVL = 1900 mm

Legno duro - Hardwood - Bois dur - Madera dura	72 kg
Pino termo-trattato - Thermo-treated pine - Pin thermo-traité - Pino termotratado	65 Kg

Predisposizione per tasselli o Cementazione
Pre-drilled for anchors or Belowground installation
À cheviller ou À sceller
Predisposición para tacos o Cimentación

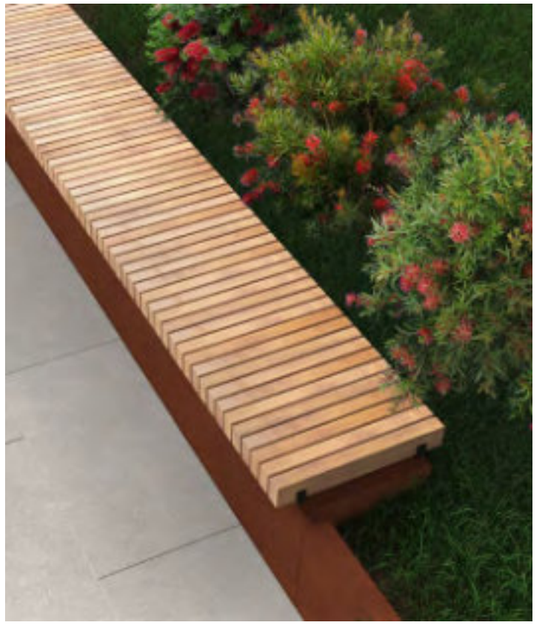

GSA1

GSA2

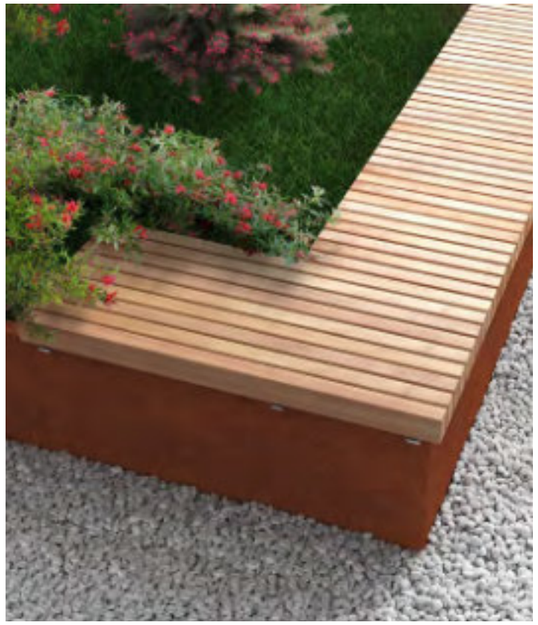

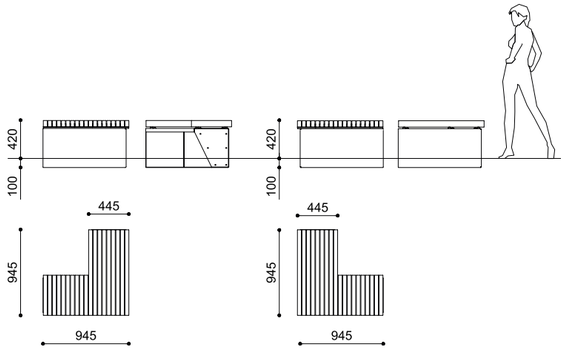

GRANDIFIORIERE* GSA1- GSA2

MASSIMO TASCA

Acciaio Corten + Legno duro o Pino termo-trattato
Corten steel + Hardwood or Thermo-treated pine
Acier Corten + Bois dur ou Pin thermo-traité
Acero Corten + Madera dura o Pino termotratado

GSA1- GSA2

Legno duro - Hardwood - Bois dur - Madera dura	114 kg
Pino termo-trattato - Thermo-treated pine - Pin thermo-traité - Pino termotratado	102 Kg

Predisposizione per tasselli o Cementazione
Pre-drilled for anchors or Belowground installation
À cheviller ou À sceller
Predisposición para tacos o Cimentación

* su richiesta, la collezione GRANDIFIORIEREèdisponibile anche in acciaio verniciato.
* upon request, GRANDIFIORIEREcollection is also available in powder coated steel.
* sur demande, la collection GRANDIFIORIEREestégalement disponible en acier thermolaqué.
* Bajo pedido, la colección GRANDIFIORIEREtambiénestá disponible en acero pintado.

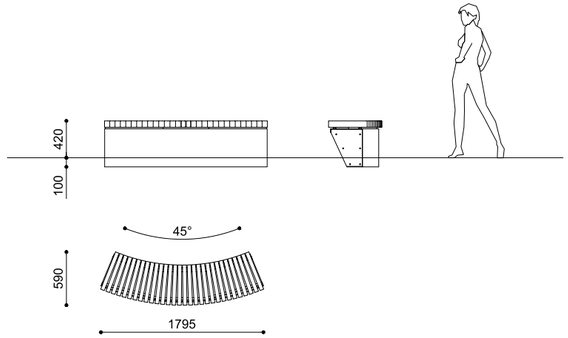

GRS

GRANDIFIORIERE* GRS

MASSIMO TASCA

Acciaio Corten + Legno duro o Pino termo-trattato
Corten steel + Hardwood or Thermo-treated pine
Acier Corten + Bois dur ou Pin thermo-traité
Acero Corten + Madera dura o Pino termotratado

GSO

Legno duro - Hardwood - Bois dur - Madera dura	107 kg
Pino termo-trattato - Thermo-treated pine - Pin thermo-traité - Pino termotratado	97 Kg

Predisposizione per tasselli o Cementazione
Pre-drilled for anchors or Belowground installation
À cheviller ou À sceller
Predisposición para tacos o Cimentación

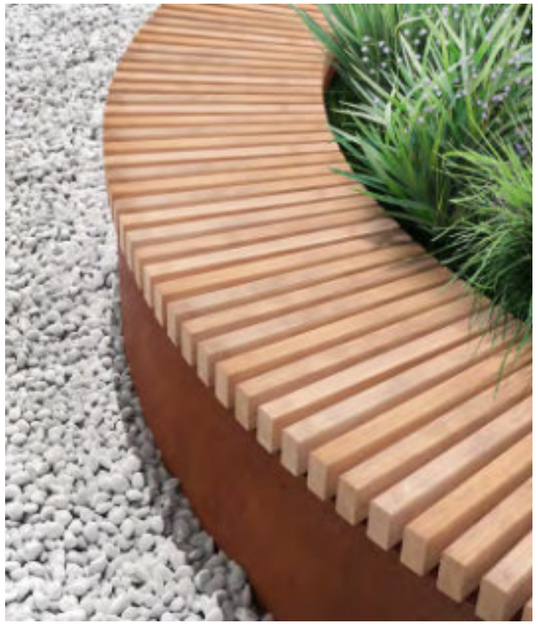

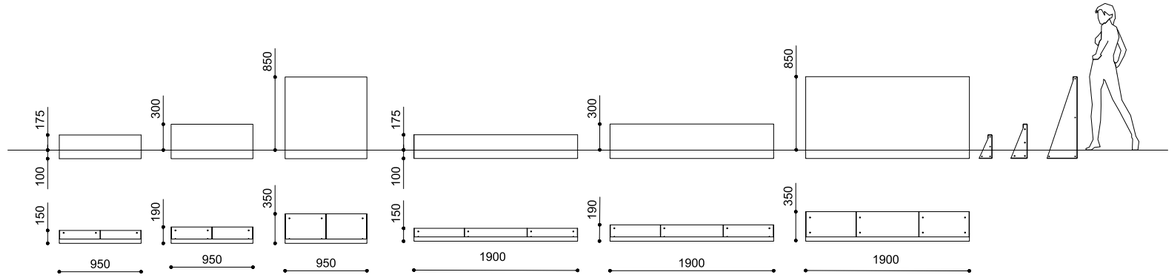

GE GBV

GRANDIFIORIERE* GBO - GBV

MASSIMO TASCA

Acciaio Corten
Corten steel
Acier Corten
Acero Corten

GBO
H= 175mm 18 kg
H= 300mm 27 kg
H= 850mm 51kg

GBV
H= 175mm 18 kg
H= 300mm 27 kg
H= 850mm 51kg

Predisposizione per tasselli o Cementazione
Pre-drilled for anchors or Belowground installation
À cheviller ou À sceller
Predisposición para tacos o Cimentación

* su richiesta, la collezione GRANDIFIORIEREèdisponibile anche in acciaio verniciato.
* upon request, GRANDIFIORIERECollection is also available in powder coated steel.
* sur demande, la collection GRANDIFIORIEREestégalement disponible en acier thermolaqué.
* Bajo pedido, la colección GRANDIFIORIERETambiénestá disponible en acero pintado.

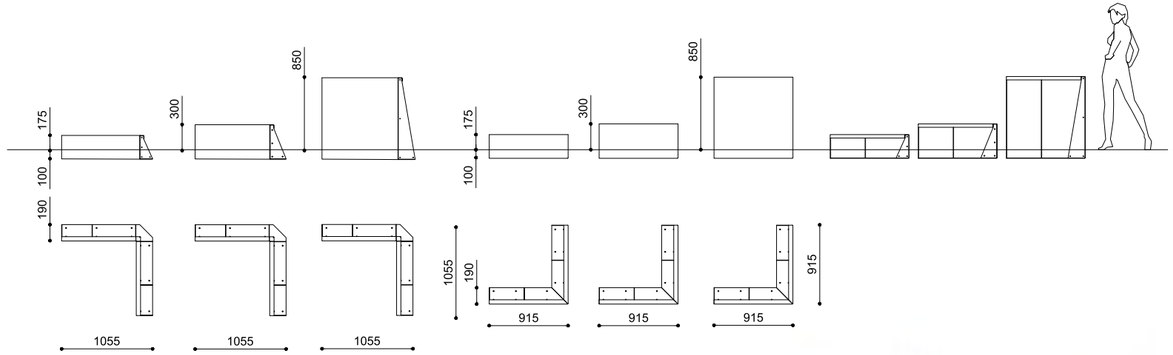

GBA I GBA E

GRANDIFIORIERE*GBA I - GBA E

MASSIMO TASCA

Acciaio Corten
Corten steel
Acier Corten
Acero Corten

H= 175mm 46 kg
H= 300mm 56 kg
H= 850mm 110 kg

Predisposizione per tasselli o Cementazione
Pre-drilled for anchors or Belowground installation
À cheviller ou À sceller
Predisposición para tacos o Cimentación

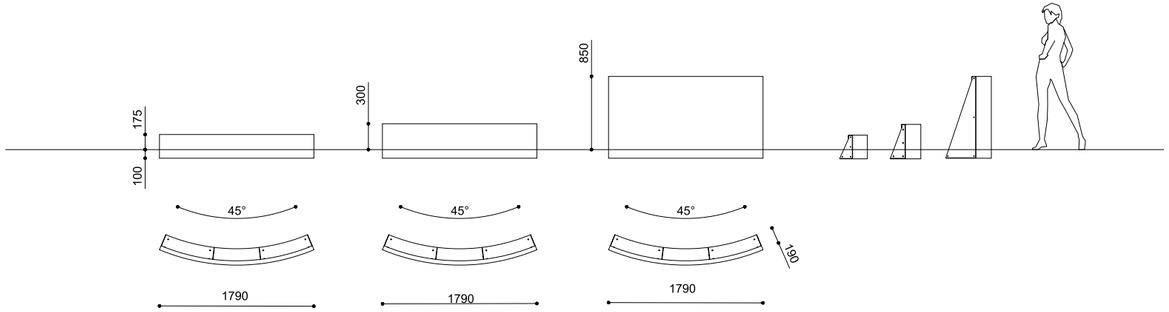

GBR

GRANDIFIORIERE* GBR

MASSIMO TASCA

Acciaio Corten
Corten steel
Acier Corten
Acero Corten

H= 175mm 33 kg
H= 300mm 44 kg
H= 850mm 100 kg

Predisposizione per tasselli o Cementazione
Pre-drilled for anchors or Belowground installation
À cheviller ou À sceller
Predisposición para tacos o Cimentación

* su richiesta, la collezione GRANDIFIORIEREèdisponibile anche in acciaio verniciato.
* upon request, GRANDIFIORIERECollection is also available in powder coated steel.
* sur demande, la collection GRANDIFIORIEREestégalement disponible en acier thermolaqué.
* Bajo pedido, la colección GRANDIFIORIEREtambiénestá disponible en acero pintado.

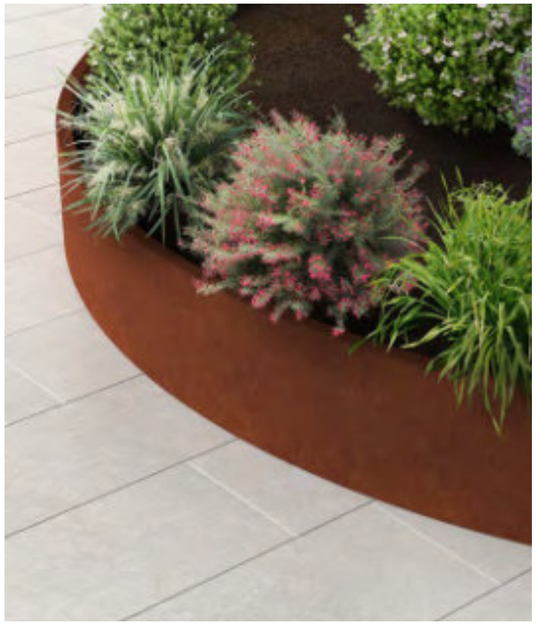

ISOLAURBANA

Fabrègues (France)

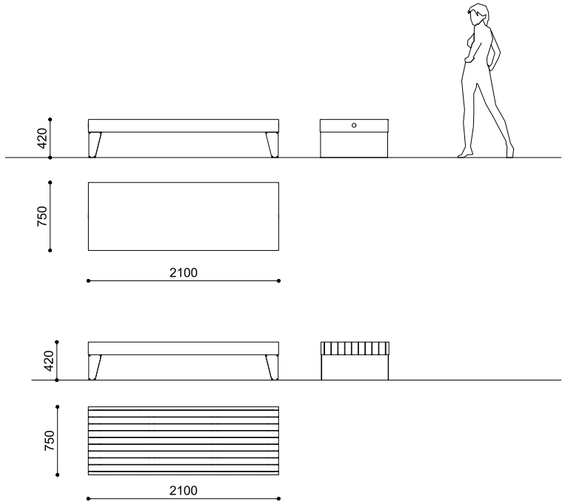

D

W

ISOLAURBANA D-W

MASSIMO TASCA + RAFFAELE LAZZARI

HPC Velluto - liscio naturale + Acciaio e alluminio verniciato + Legno duro
HPC velluto - natural smooth + Powder coated steel and aluminum + Hardwood
HPC Velluto - lisse natural + Acier et aluminium thermolaqué + Bois dur
HPC Velluto - liso natural + Acero y aluminio pintado + Madera dura

D 410 kg
W 110 kg

Predisposizione per tasselli
Pre-drilled for anchors
À cheviller
Predisposición para tacos

Optional:

Illuminazione LED
LED lighting
Illumination LED
Iluminación LED

DTS

DTS + A

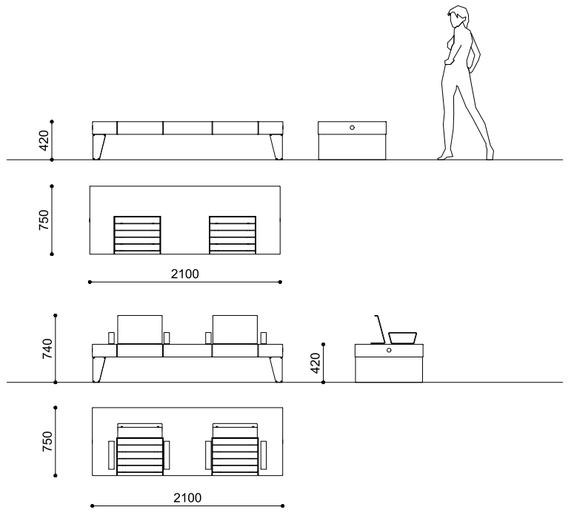

ISOLAURBANA DTS - DTS+A

MASSIMO TASCA + RAFFAELE LAZZARI

HPC Velluto - liscio naturale + Acciaio e alluminio verniciato + Legno duro
HPC velluto - natural smooth + Powder coated steel and aluminum + Hardwood
HPC Velluto - lisse natural + Acier et aluminium thermolaqué + Bois dur
HPC Velluto - liso natural + Acero y aluminio pintado + Madera dura

DTS 531kg
DTS+A 600 kg

Predisposizione per tasselli
Pre-drilled for anchors
À cheviller
Predisposición para tacos

Optional:

Illuminazione LED
LED lighting
Illumination LED
Iluminación LED

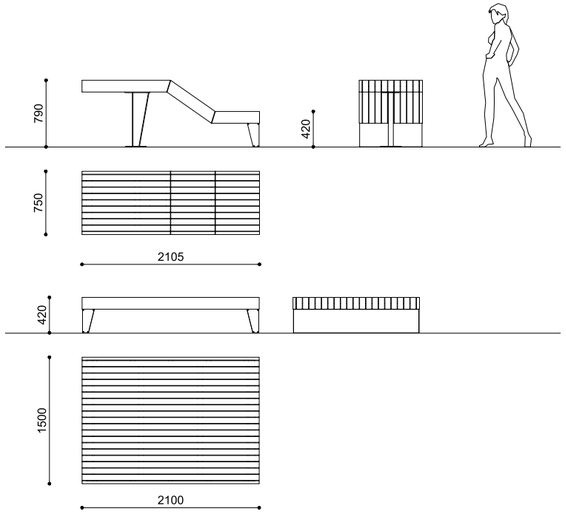

WT

W2

ISOLAURBANA WT-W2

MASSIMO TASCA + RAFFAELE LAZZARI

Acciaio e alluminio verniciato + Legno duro
Powder coated steel and aluminum + Hardwood
Acier et aluminium thermolaqué + Bois dur
Acero y aluminio pintado + Madera dura

W2 193 kg
WT 121kg

Predisposizione per tasselli
Pre-drilled for anchors
À cheviller
Predisposición para tacos

Optional:
Illuminazione LED
LED lighting
Illumination LED
Iluminación LED

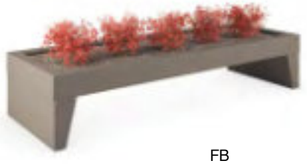

FB

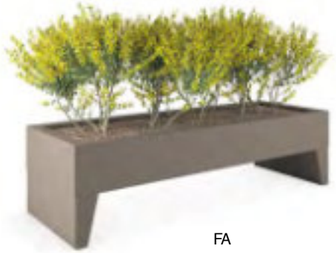

FA

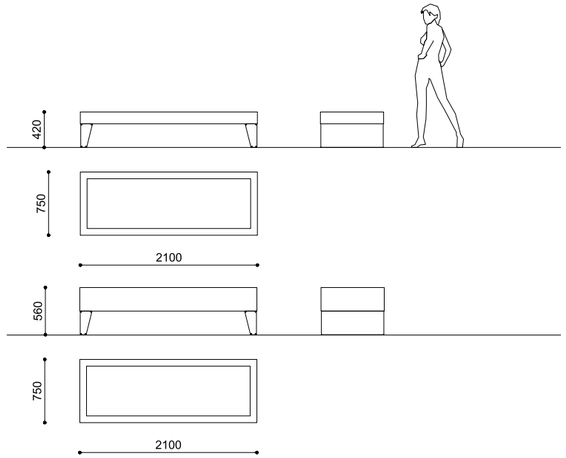

ISOLAURBANA FB-FA

MASSIMO TASCA + RAFFAELE LAZZARI

Acciaio e alluminio verniciato
Powder coated steel and aluminum
Acier et aluminium thermolaqué
Acero y aluminio pintado

FB 70 kg
FA 82 kg

Predisposizione per tasselli
Pre-drilled for anchors
À cheviller
Predisposición para tacos

Optional:
Illuminazione LED
LED lighting
Illumination LED
Iluminación LED

ISOLAURBANA

Maroùsi (Greece)

ISO 1

ISO 2

ISO 3

ISO 4

ISO 5

ISO 6

ISO 7

ISO 8

ISO 9

ISO 10

ISOLAURBANA

ISO 11

ISO 12

ISO 13

ISO 14

ISO 15

ISO 16

ISO 17

ISO 18

ISO 19

ISO 20

ISO 21

ISO 22

ISO 23

ISO 24

ISO 25

ISO 26

ISO 27

ISOLAURBANA

ISO 28

JARDIN

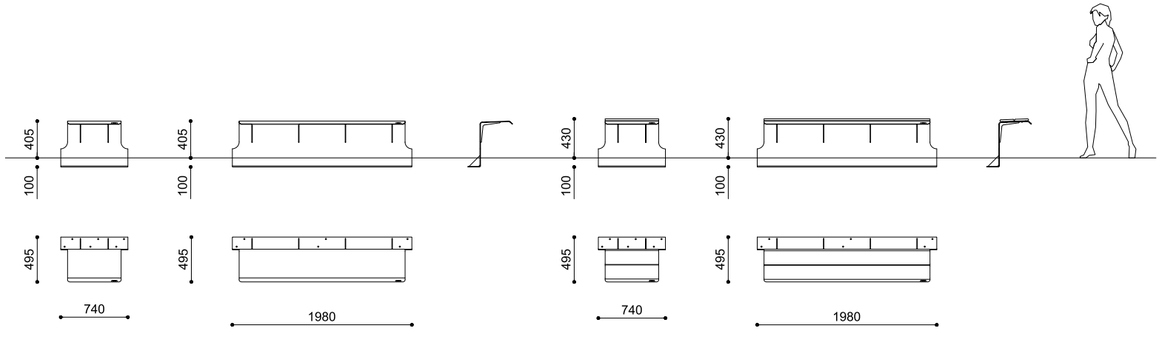

JARDIN SC - SL - SCW - SLW

PIO & TITO TOSO

Acciaio Corten + WPCPlus
Corten steel + WPCPlus
Acier Corten + WPCPlus
Acero Corten + WPCPlus

SC	25 kg
SL	74 kg
SCW	32 kg
SLW	90 kg

Predisposizione per tasselli
Pre-drilled for anchors
À cheviller
Predisposición para tacos

SC

SL

SCW

SLW

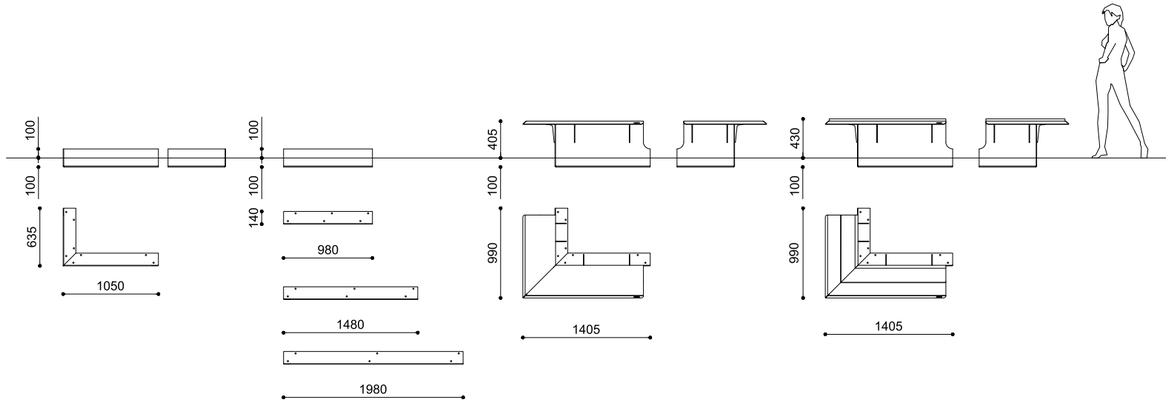

JARDINBA - B - SA - SAW

PIO & TITO TOSO

Acciaio Corten + WPCPlus
Corten steel + WPCPlus
Acier Corten + WPCPlus
Acero Corten + WPCPlus

BA	17 kg
B 980	10 kg
B 1480	15 kg
B 1980	20 kg
SA	67 kg
SAW	83 kg

Predisposizione per tasselli
Pre-drilled for anchors
À cheviller
Predisposición para tacos

BA

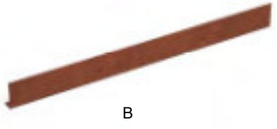
B

SA

SAW

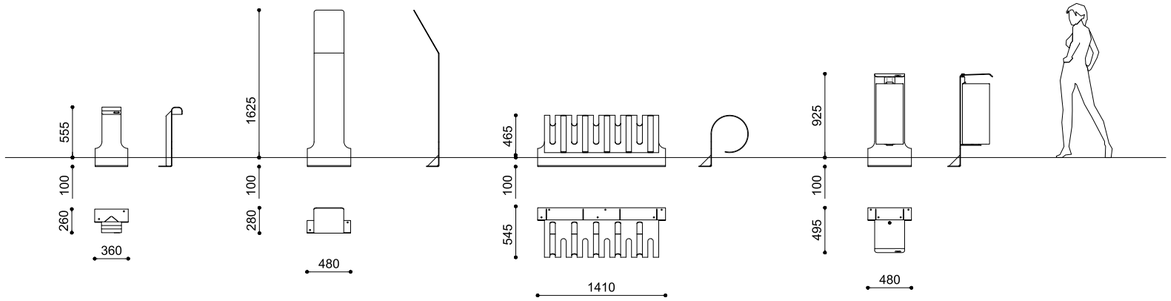

JARDIN I - E - P - C

PIO & TITO TOSO

Acciaio Corten
Corten steel
Acier Corten
Acero Corten

I 14kg
E 28 kg
P 62 kg
C 33 kg

Predisposizione per tasselli
Pre-drilled for anchors
À cheviller
Predisposición para tacos

I E

P C

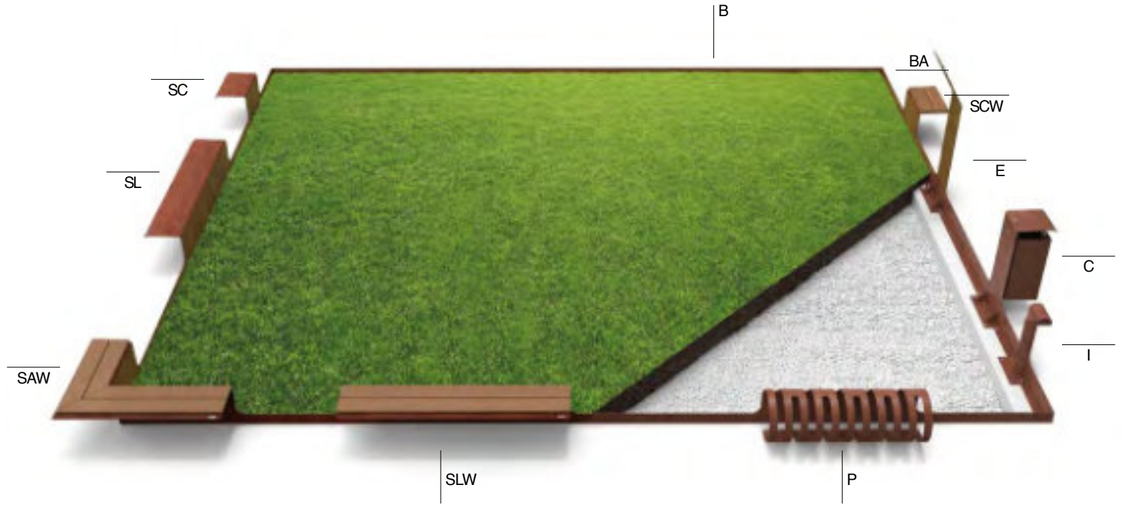

TREE LINE

Melbourne (Australia)

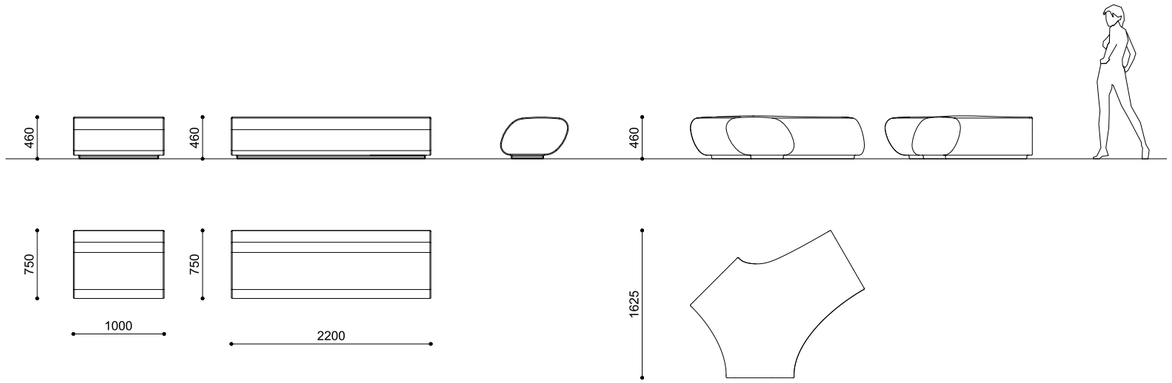

TREE LINE

PIO & TITO TOSO

PDM sabbiato
PDM sandblasted
PDM sablé
PDM tratado con chorro de arena

L1000	708 kg
L2200	1562 kg
Y	1782 kg

Appoggio
Freestanding
À poser
Apoyo

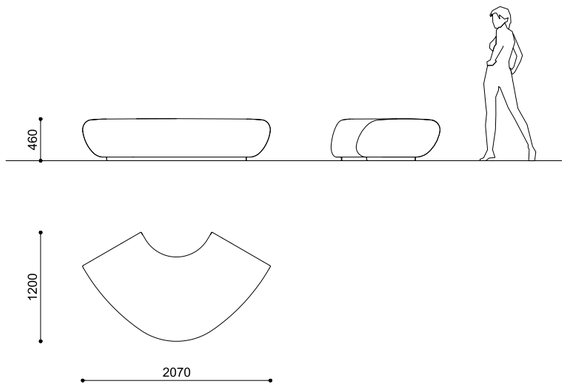

TREE LINE

PIO & TITO TOSO

PDM sabbiato
PDM sandblasted
PDM sablé
PDM tratado con chorro de arena

1488 kg

Appoggio
Freestanding
À poser
Apoyo

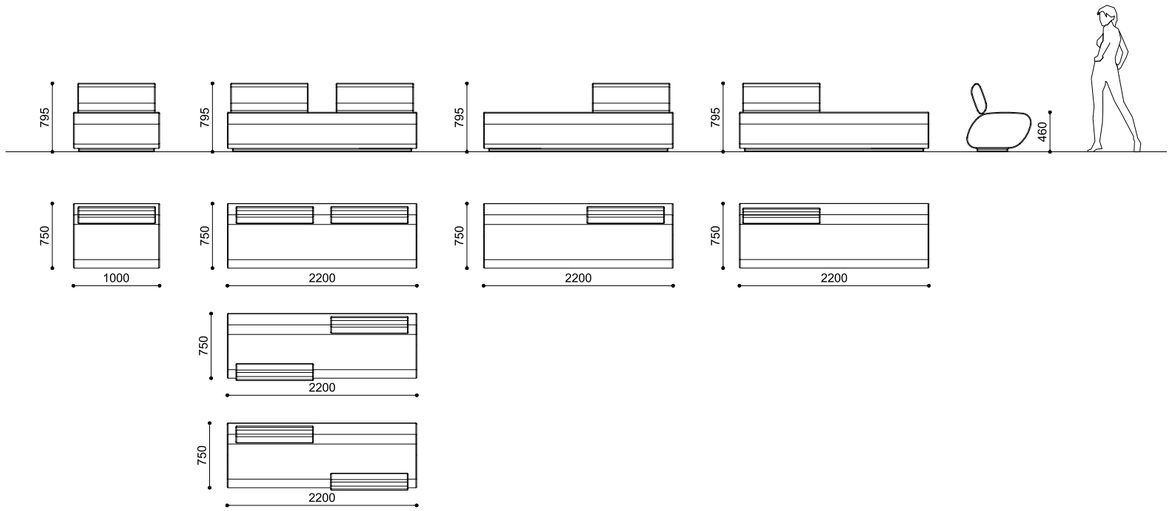

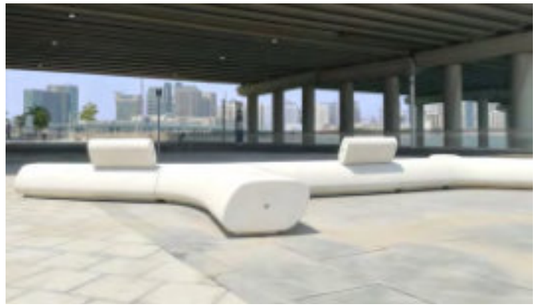

TREE LINE ACCESSORIES

PIO & TITO TOSO

PDM sabbiato
PDM sandblasted
PDM sablé
PDM tratado con chorro de arena

L 1000	1S	818 kg
L 2200	1S	1672 kg
L 2200	2S	1782 kg

Appoggio
Freestanding
À poser
Apoyo

TREE WIRE

Lightness in both form and function.

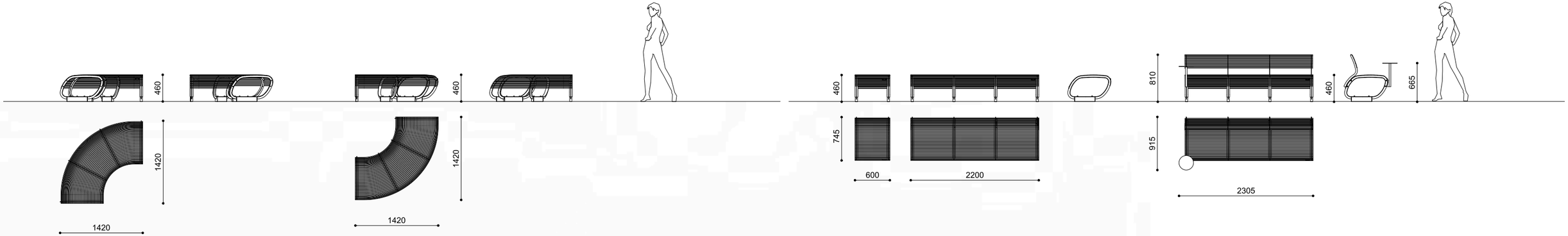

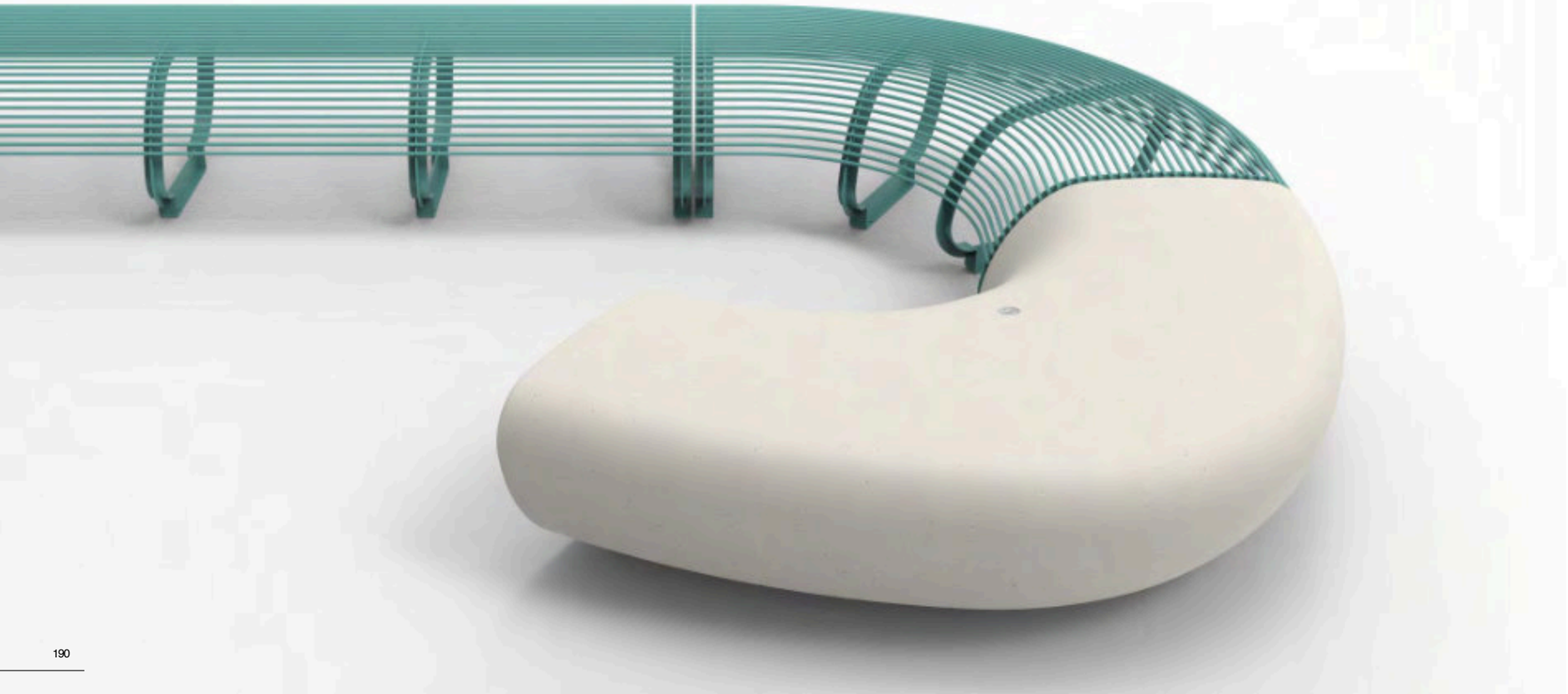

TREE WIRE

PIO & TITO TOSO

Acciaio e alluminio verniciato
Powder coated steel and aluminum
Acier et aluminium thermolaqué
Acero y aluminio pintado

TW 2200	83 kg
TW 600	30 kg
TW CV	72 kg
TW CC	72 kg

schienale-backrest-dossier-respaldo 2200	20 kg
schienale-backrest-dossier-respaldo CV	14 kg
schienale-backrest-dossier-respaldo CC	18 kg
tavolino-small table-table-mesita	3 kg

Predisposizione per tasselli
Pre-drilled for anchors
À cheviller
Predisposición para tacos

Optional:

Schienale, tavolino
Backrest, table
Dossier, table
Respaldo, mesita

TW CC

TW CV

TW 600

TW 2200

TREE WIRE COLLECTION

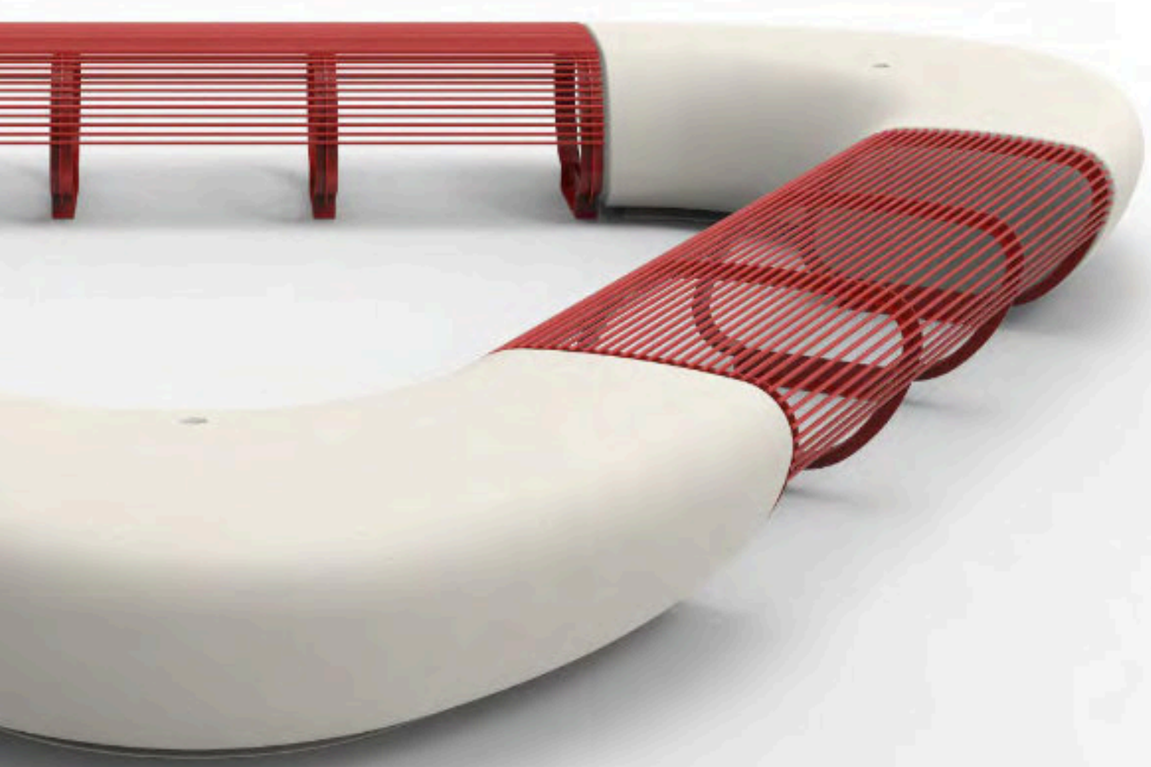

TREE LINE Y

TREE LINE L 2200

TREE LINE L 1000

TW 2200

TREE LINE C-120°

TREE WIRE + TREE LINE

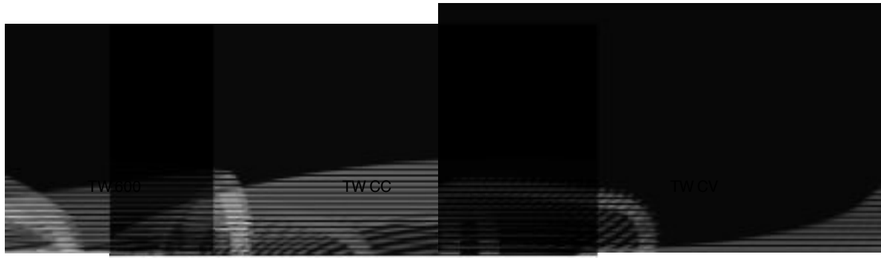

LORENZ

Antalya Konyaalti (Turkey)

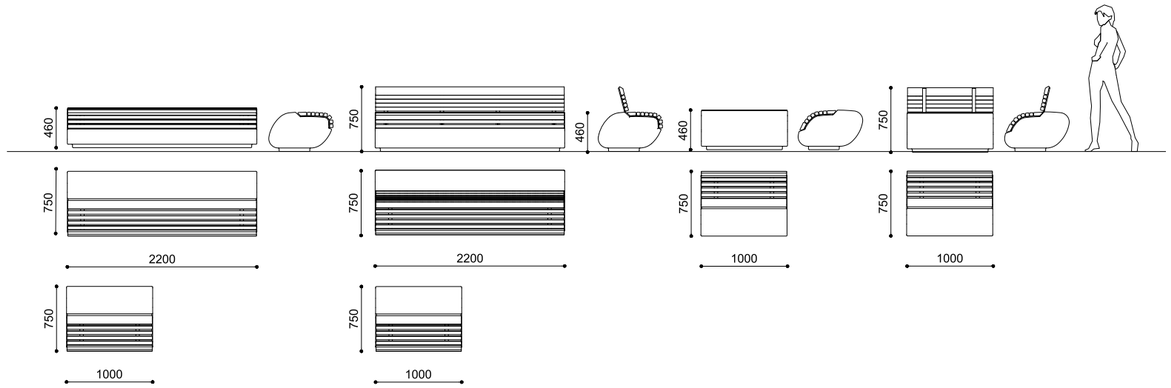

LORENZ

PIO & TITO TOSO + MASSIMO TASCA + MATTIA LI POMI

PDM sabbiato + Legno duro
PDM sandblasted + Hardwood
PDM sablé + Bois dur
PDM tratado con chorro de arena + Madera dura

L 1000 PA	652 kg
L 2200 PA	1356 kg
L 1000 SA	664 kg
L 2200 SA	1383 kg
L 1000 PP	654 kg
L 1000 SP	667 kg

Appoggio
Freestanding
À poser
Apoyo

PH. AGENCE FARAGOU & THOMAS SAPPE

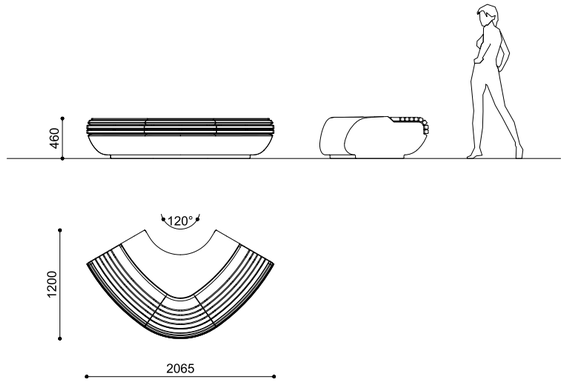

LORENZ

PIO & TITO TOSO + MASSIMO TASCA + MATTIA LI POMI

PDM sabbiato + Legno duro
PDM sandblasted + Hardwood
PDM sablé + Bois dur
PDM tratado con chorro de arena + Madera dura

LS 1270 kg

Appoggio
Freestanding
À poser
Apoyo

TREE LINE Y

TREE LINE L 2200

TREE LINE L 1000

LORENZ + TREE LINE

LORENZ L 1000 PP

LORENZ L 1000 SP

LORENZ LS

TREE LINE C-120°

I-BOX

Parrano (Italy)

Ph. Dario Diarena

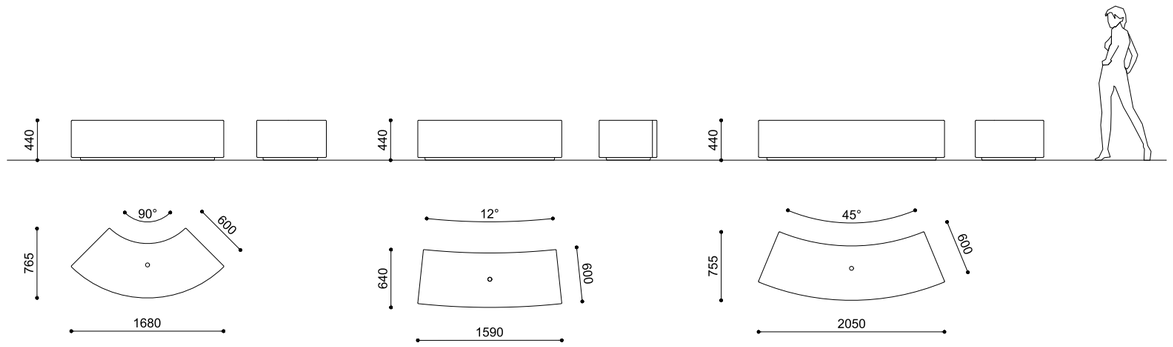

Ri600 Ri7000 Ri2100

I-BOX:Ri600 - Ri2100 - Ri7000

PIO & TITO TOSO

HPC Velluto - liscio naturale
HPC Velluto - natural smooth
HPC Velluto - lisse naturel
HPC Velluto - liso natural

Ri600	590 kg
Ri7000	650 kg
Ri2100	760 kg

Appoggio
Freestanding
À poser
Apoyo

Optional:

Illuminazione LED
LED lighting
Illumination LED
Iluminación LED

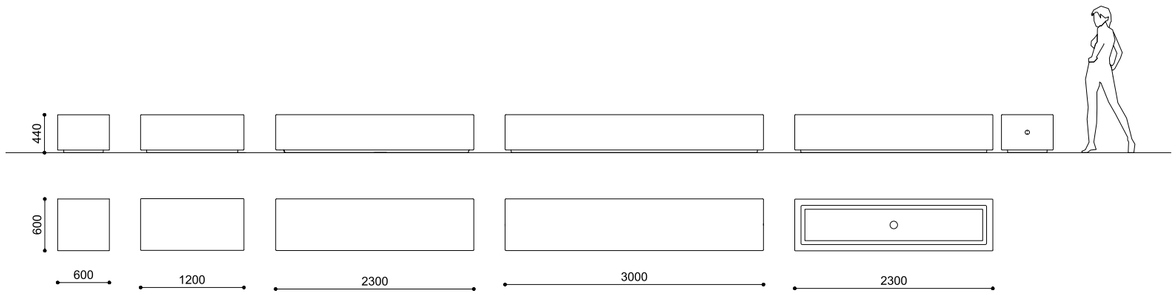

600 1200 2300 3000 2300 F

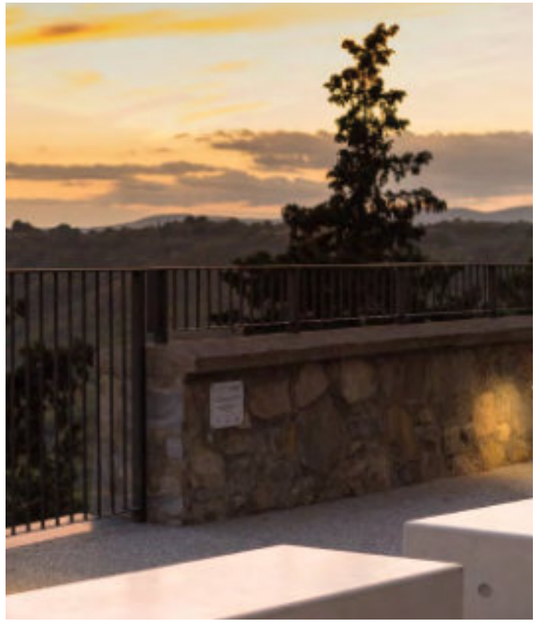

I-BOX:600 - 1200 - 2300 - 3000 - 2300 F

PIO & TITO TOSO

HPC Velluto - liscio naturale
HPC Velluto - natural smooth
HPC Velluto - lisse naturel
HPC Velluto - liso natural

600	310 kg
1200	540 kg
2300	970 kg
3000	1245 kg
2300 F	700 kg

Appoggio
Freestanding
À poser
Apoyo

Optional:

Illuminazione LED
LED lighting
Illumination LED
Iluminación LED

I-BOX

Prague (Czech Republic)

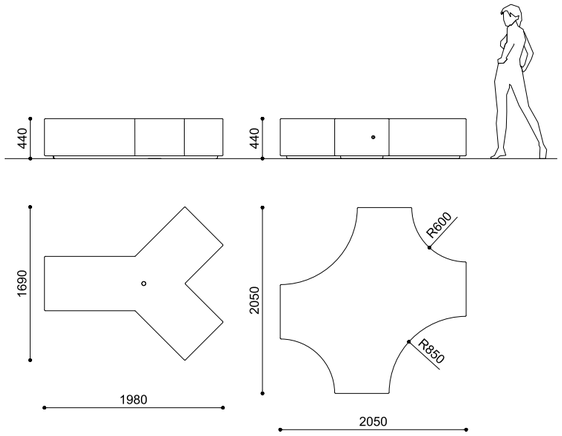

I-BOX Y - X

PIO & TITO TOSO

HPC Velluto - liscio naturale
HPC Velluto - natural smooth
HPC Velluto - lisse naturel
HPC Velluto - liso natural

X 1250 kg
Y 1050 kg

Appoggio
Freestanding
À poser
Apoyo

Optional:

Illuminazione LED
LED lighting
Illumination LED
Iluminación LED

I-BOX COLLECTION

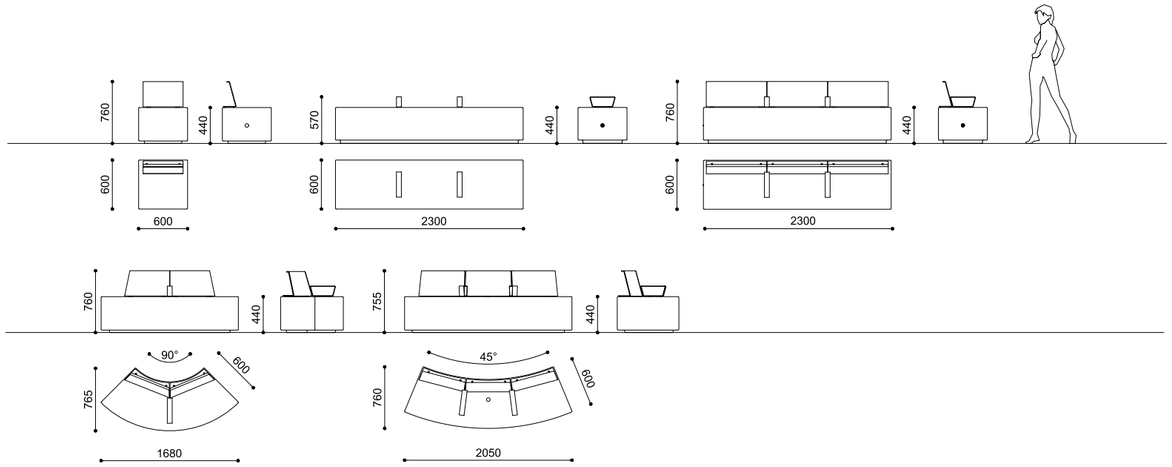

SBL 490

2A

3 SBL 790 + 2A

2 SRi2100 + A

3 SRi600 + 2A

I-BOX ACCESSORIES

PIO & TITO TOSO

Acciaio verniciato
Powder coated steel
Acier thermolaqué
Acero pintado

A	2 kg
SBL 490	10 kg
SBL 790	15 kg
SRi600	10 kg
SRi2100	11kg

Predisposizione per tasselli
Pre-drilled for anchors
À cheviller
Predisposición para tacos

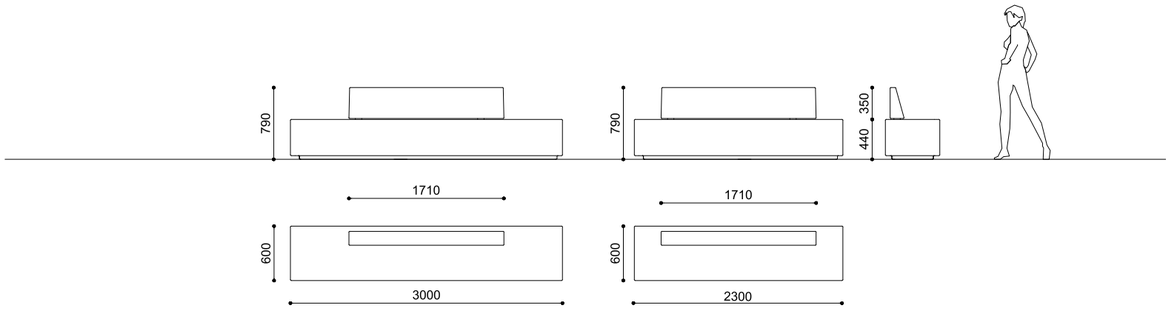

I-BOX B

PIO & TITO TOSO

HPC Velluto - liscio naturale
HPC Velluto - natural smooth
HPC Velluto - lisse naturel
HPC Velluto - liso natural

B 2300	1122 kg
B 3000	1397 kg

Appoggio
Freestanding
À poser
Apoyo

Optional:

Illuminazione LED
LED lighting
Illumination LED
Iluminación LED

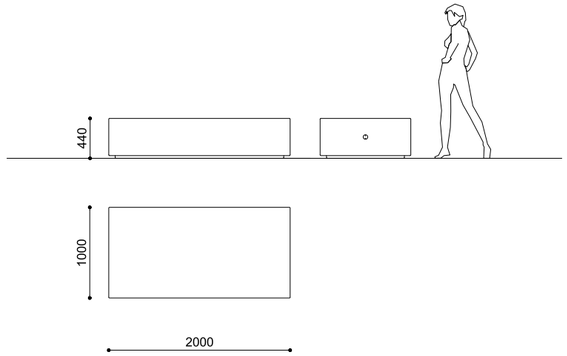

BIG I-BOX

PIO & TITO TOSO

HPC Velluto - liscio naturale
HPC Velluto - natural smooth
HPC Velluto - lisse naturel
HPC Velluto - liso natural

1100 kg

Appoggio
Freestanding
À poser
Apoyo

Optional:

Illuminazione LED
LED lighting
Illumination LED
Iluminación LED

DIAMANTE

Salzburg (Austria)

45°

15°

P

F

DIAMANTE 45° - 15°- P - F

ALESSANDRO LENARDA, MICHELE SLAVIERO, RAFFAELE LAZZARI

HPC Velluto - liscio naturale + Acciaio verniciato
HPC Velluto - natural smooth + Powder coated steel
HPC Velluto - lisse naturel + Acier thermolaqué
HPC Velluto - liso natural + Acero pintado

P	435 kg
45°	400 kg
15°	450 kg
F	400 kg

Predisposizione per tasselli
Pre-drilled for anchors
À cheviller
Predisposición para tacos

SS

2SS

ST

SP

2SP

DIAMANTE ACCESSORIESI- SS- 2 SS- ST- SP- 2SP

ALESSANDRO LENARDA, MICHELE SLAVIERO, RAFFAELE LAZZARI

Acciaio verniciato o Acciaio Inox
Powder coated steel or Stainless steel
Acier thermolaqué ou Acier Inox
Acero pintado o Acero Inox

SS	23 kg
2SS	29 kg
ST	24 kg
SP	9 kg
2SP	19 kg

Predisposizione per tasselli
Pre-drilled for anchors
À cheviller
Predisposición para tacos

DIAMANTE

Rozzano (Italy)

W SP

W 2SP

W SS

W 2SS

DIAMANTE ACCESSORIESW SP - 2SP - SS - 2SS

ALESSANDRO LENARDA, MICHELE SLAVIERO, RAFFAELE LAZZARI

Acciaio Inox e legno duro
Stainless steel and Hardwood
Acier thermolaqué et Bois dur
Acero Inox y Madera dura

W SP	11kg
W2SP	23 kg
W SS	25 kg
W 2SS	36 kg

Predisposizione per tasselli
Pre-drilled for anchors
À cheviller
Predisposición para tacos

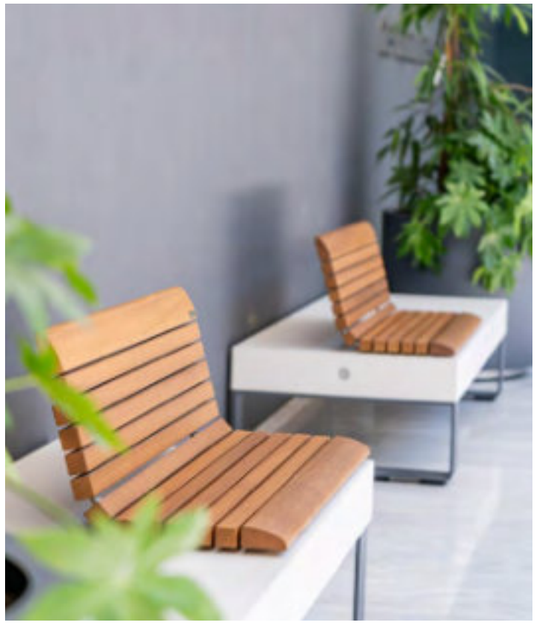

W 2S 45°

W SSI45°

W SSE45°

DIAMANTE ACCESSORIESW-2S 45°- SS 45°- SSE45°

ALESSANDRO LENARDA, MICHELE SLAVIERO, RAFFAELE LAZZARI

Acciaio Inox e legno duro
Stainless steel and Hardwood
Acier thermolaqué et Bois dur
Acero Inox y Madera dura

W 2S 45°	22 kg
W SSI45°	23 kg
W SSE45°	25 kg

Predisposizione per tasselli
Pre-drilled for anchors
À cheviller
Predisposición para tacos

METALCO

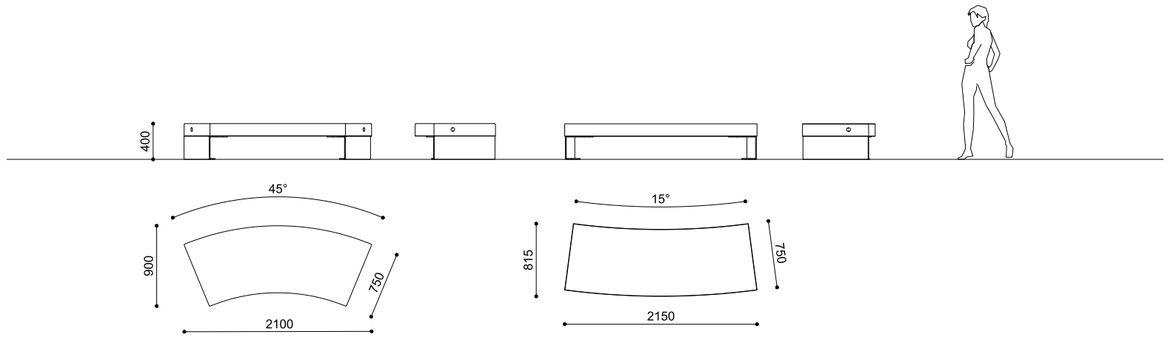

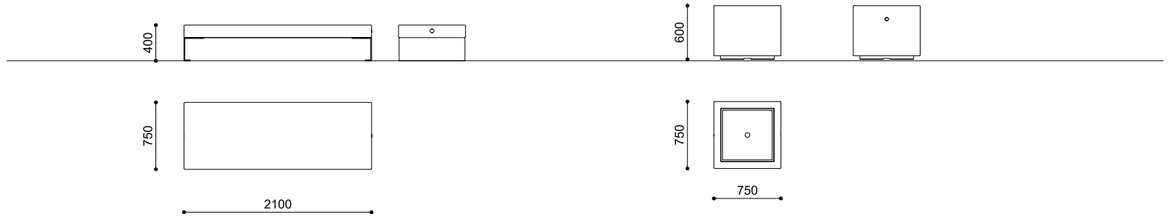

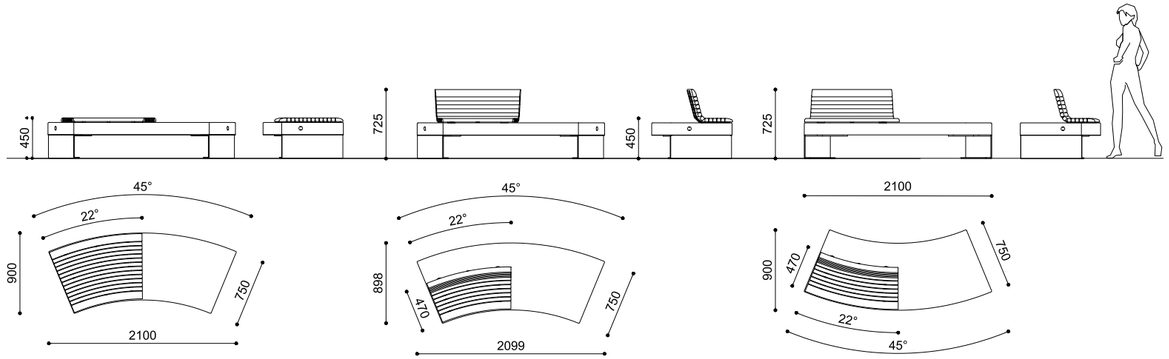

METALCO

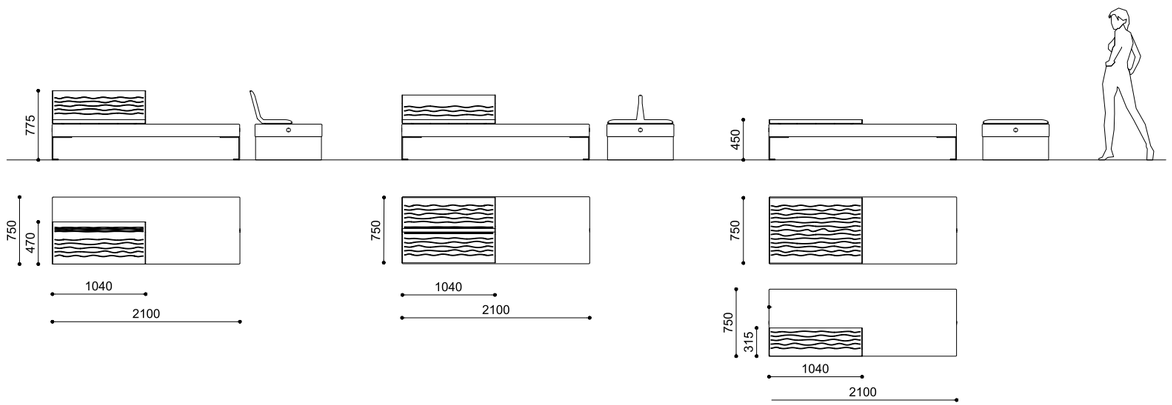

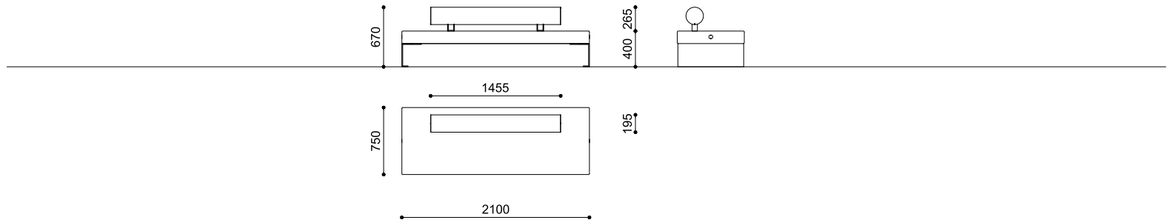

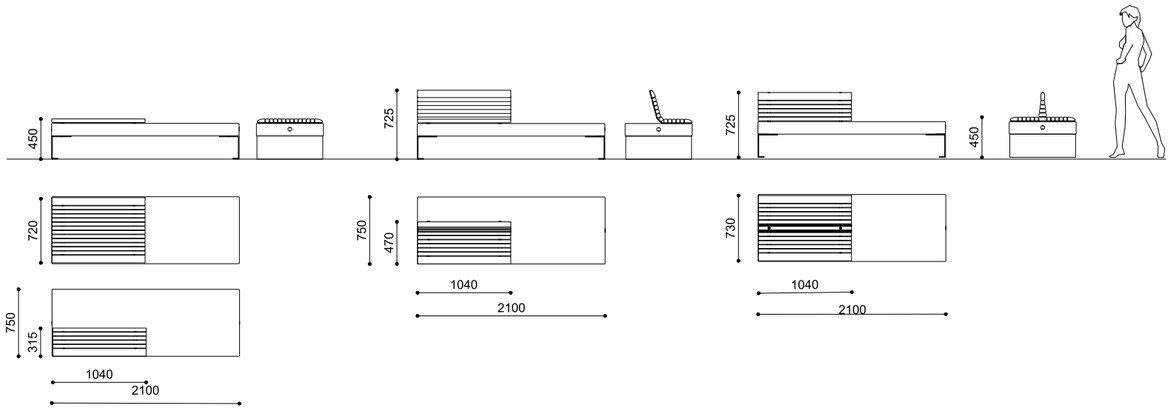

DIAMANTE

Singapore

PANCHINE, SEDUTE E TAVOLI
BENCHES, SEATING AND TABLES
BANCS, ASSISES ET TABLES
BANCOS, ASIENTOS Y MESAS

BAILO

São Francisco de Paula (Brasile)
Ph. Marcelo Messias

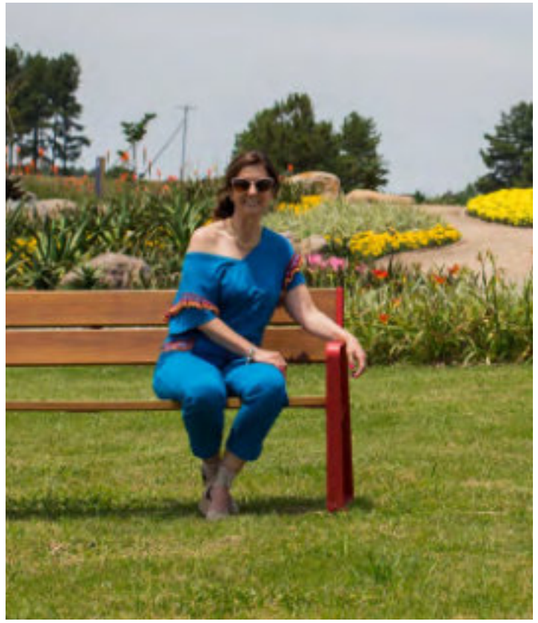

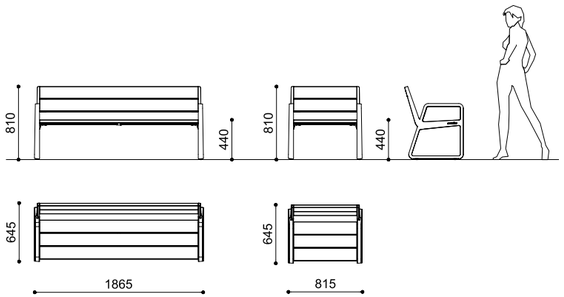

BAILO W

MASSIMO TASCA

Alluminio verniciato + Acciaio verniciato + Legno duro
Powder coated aluminum + Powder coated steel + Hardwood
Aluminium thermolaqué + Acier thermolaqué + Bois dur
Aluminio pintado + Acero pintado + Madera dura

BAILO W 1865	44 kg
BAILO W 815	24 kg

Cementazione con barre filettate
Installation with threaded bars
À sceller avec tiges filetées
Cimentación con varillas roscadas

BAILO

Dnipro (Ukraine)

Ph. Andrey Avdeenko, Yevhen Savchenko and Oleg Melnikov

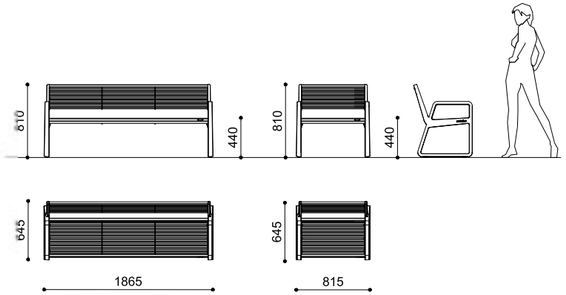

BAILO I

MASSIMO TASCA

Alluminio verniciato + Acciaio verniciato
Powder coated aluminum + Powder coated steel
Aluminium thermolaqué + Acier thermolaqué
Aluminio pintado + Acero pintado

BAILO I 1865 47 kg
BAILO I 815 26 kg

Cementazione con barre filettate
Installation with threaded bars
À sceller avec tiges filetées
Cimentación con varillas roscadas

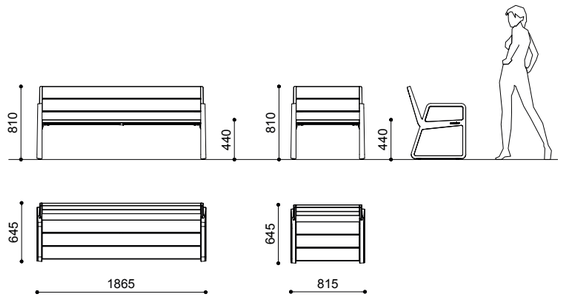

BAILO WPC

MASSIMO TASCA

Alluminio verniciato + Acciaio verniciato + WPC Ultra
Powder coated aluminum + Powder coated steel + WPC Ultra
Aluminium thermolaqué + Acier thermolaqué + WPC Ultra
Aluminio pintado + Acero pintado + WPC Ultra

BAILO WPC 1865	43 kg
BAILO WPC 815	21kg

Cementazione con barre filettate
Installation with threaded bars
À sceller avec tiges filetées
Cimentación con varillas roscadas

ME40

A reimagined classic design.

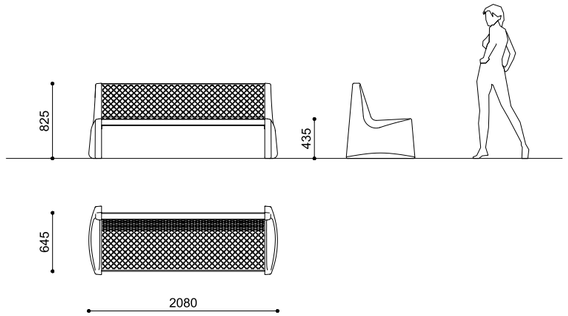

ME40 IS

MASSIMO TASCA

PDM sabbiato o levigato + Acciaio verniciato
PDM sandblasted or polished + Powder coated steel
PDM sablé ou poli + Acier thermolaqué
PDM tratado con chorro de arena o pulido + Acier pintado

IS 205 kg

Cementazione con barre filettate
Installation with threaded bars
À sceller avec tiges filetées
Cimentación con varillas roscadas

Optional:

Bracciolo
Armrest
Accoudoir
Apoyabrazo

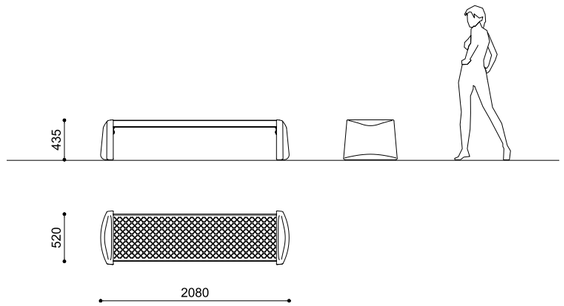

ME40 IP

MASSIMO TASCA

PDM sabbiato o levigato + Acciaio verniciato
PDM sandblasted or polished + Powder coated steel
PDM sablé ou poli + Acier thermolaqué
PDM tratado con chorro de arena o pulido + Acier pintado

IP 145 kg

Cementazione con barre filettate
Installation with threaded bars
À sceller avec tiges filetées
Cimentación con varillas roscadas

Optional:

Bracciolo
Armrest
Accoudoir
Apoyabrazo

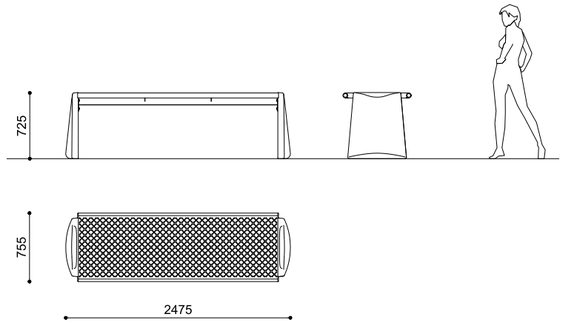

ME40 IT

MASSIMO TASCA

PDM sabbiato o levigato + Acciaio verniciato
PDM sandblasted or polished + Powder coated steel
PDM sablé ou poli + Acier thermolaqué
PDM tratado con chorro de arena o pulido + Acier pintado

IT 240 kg

Cementazione con barre filettate
Installation with threaded bars
À sceller avec tiges filetées
Cimentación con varillas roscadas

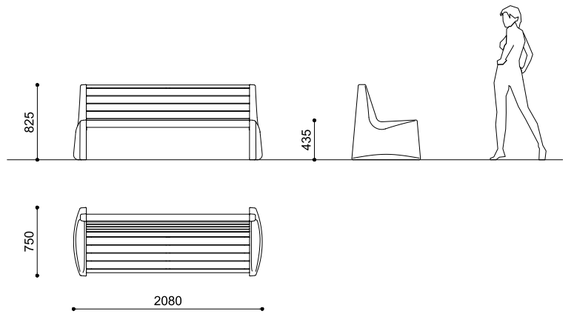

ME40 WS

MASSIMO TASCA

PDM sabbiato o levigato + Legno duro o Pino termo-trattato + Acciaio verniciato
PDM sandblasted or polished + Hardwood or Thermo-treated pine + Powder coated steel
PDM sablé ou poli + Bois dur ou Pin thermo-traité + Acier thermolaqué
PDM tratado con chorro de arena o pulido + Madera dura o Pino termotratado + Acier pintado

WS 220 kg

Cementazione con barre filettate
Installation with threaded bars
À sceller avec tiges filetées
Cimentación con varillas roscadas

Optional:

Bracciolo
Armrest
Accoudoir
Apoyabrazo

ME40 WP - WT

MASSIMO TASCA

PDM sabbiato o levigato + Legno duro o Pino termo-trattato + Acciaio verniciato
PDM sandblasted or polished + Hardwood or Thermo-treated pine + Powder coated steel
PDM sablé ou poli + Bois dur ou Pin thermo-traité + Acier thermolaqué
PDM tratado con chorro de arena o pulido + Madera dura o Pino termotratado + Acier pintado

WP 150 kg
WT 260 kg

Cementazione con barre filettate
Installation with threaded bars
À sceller avec tiges filetées
Cimentación con varillas roscadas

Optional WP:

Bracciolo
Armrest
Accoudoir
Apoyabrazo

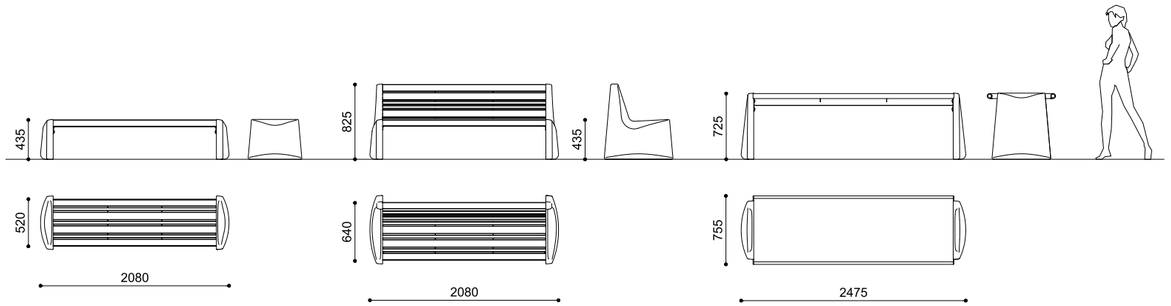

ME40 ZS - ZP - ZT

MASSIMO TASCA

PDM sabbiato o levigato + Acciaio verniciato
PDM sandblasted or polished + Powder coated steel
PDM sablé ou poli + Acier thermolaqué
PDM tratado con chorro de arena o pulido + Acier pintado

ZS 210 kg
ZP 145 kg
ZT 240 kg

Cementazione con barre filettate
Installation with threaded bars
À sceller avec tiges filetées
Cimentación con varillas roscadas

OLYMPIA

A contemporary take on the archetypal park bench,
also suited for urban environments.

OLYMPIA EXAGON S 2000

OLYMPIA EXAGON S 600

PANCHINE, SEDUTE E TAVOLI - BENCHES,SEATING AND TABLES
BANCS, ASSISES ET TABLES - BANCOS, ASIENTOS Y MESAS
METALCO

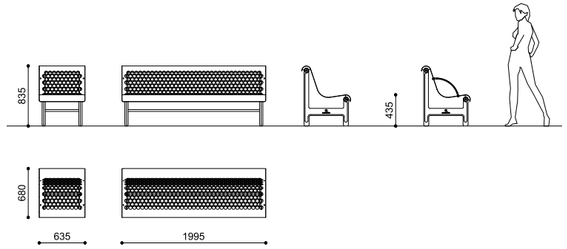

OLYMPIA EXAGONS 2000 - S 600

MASSIMO TASCA

Alluminio verniciato + Acciaio verniciato
Powder coated aluminum + Powder coated steel
Aluminum thermolaqué + Acier thermolaqué
Aluminio pintado + Acero pintado

EXAGONS 2000 55 kg
EXAGONS 600 30 kg

Cementazione con barre filettate
Installation with threaded bars
À sceller avec tiges filetées
Cimentación con varillas roscadas

Optional:

Bracciolo
Armrest
Accoudoir
Apoyabrazo

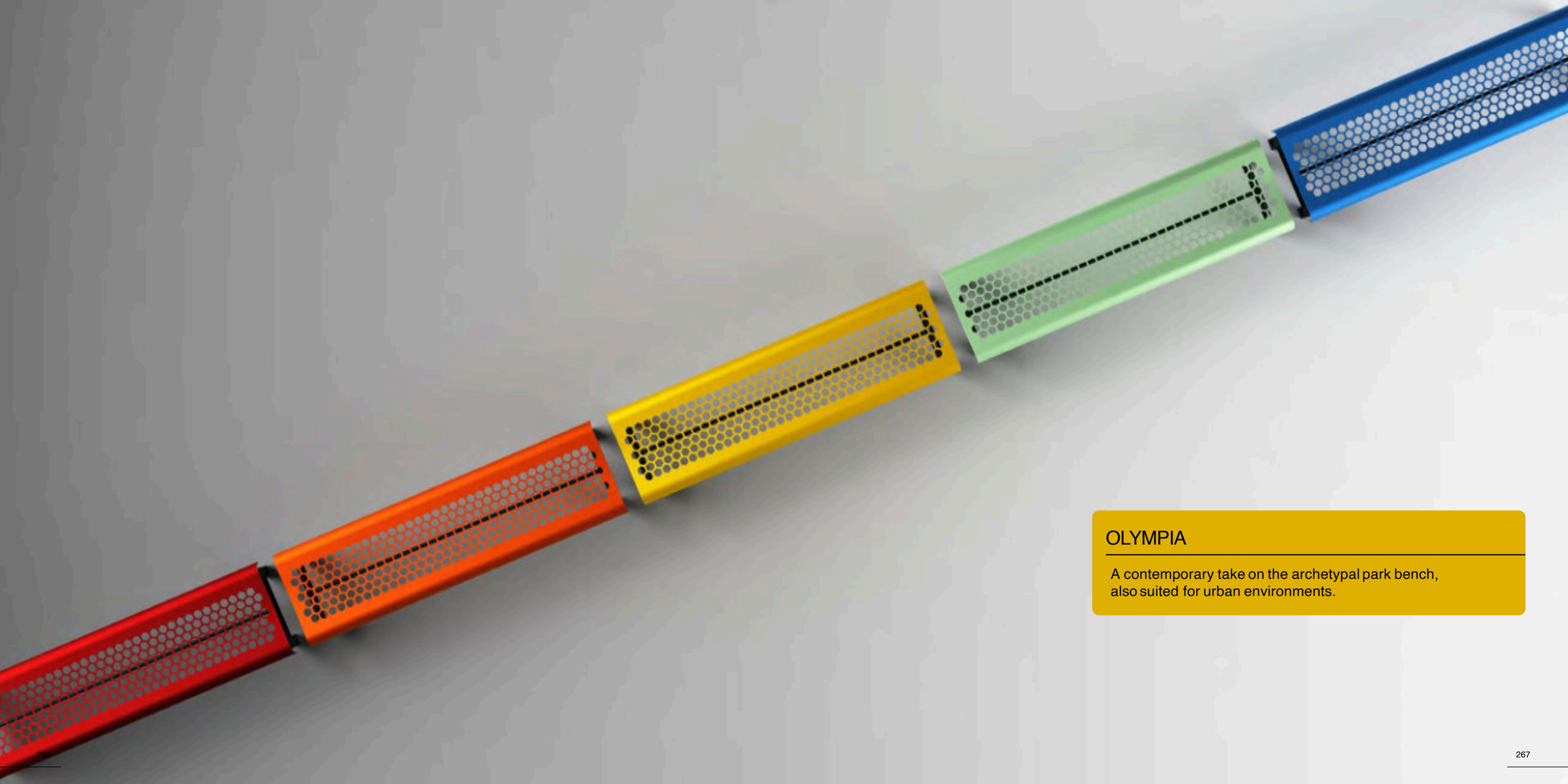

OLYMPIA

A contemporary take on the archetypal park bench, also suited for urban environments.

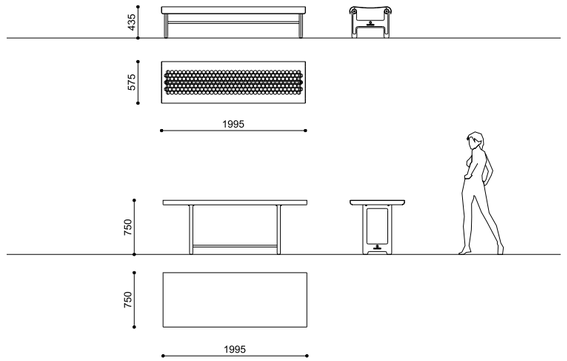

OLYMPIA EXAGON P - T

MASSIMO TASCA

Alluminio verniciato + Acciaio verniciato
Powder coated aluminum + Powder coated steel
Aluminum thermolaqué + Acier thermolaqué
Aluminio pintado + Acero pintado

EXAGON P 45 kg
EXAGON T 60 kg

Cementazione con barre filettate
Installation with threaded bars
À sceller avec tiges filetées
Cimentación con varillas roscadas

OLYMPIA STRIP

Castelfranco Veneto (Italy)

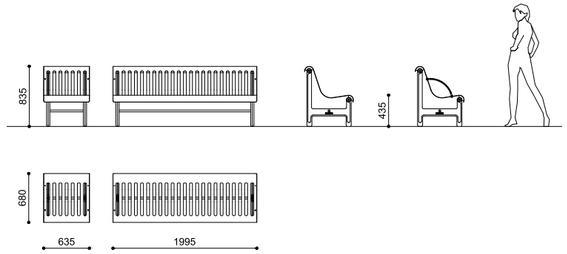

OLYMPIA STRIPS 2000 - S 600

MASSIMO TASCA

Alluminio verniciato + Acciaio verniciato
Powder coated aluminum + Powder coated steel
Aluminum thermolaqué + Acier thermolaqué
Aluminio pintado + Acero pintado

STRIP S 2000	60 kg
STRIP S 600	30 kg

Cementazione con barre filettate
Installation with threaded bars
À sceller avec tiges filetées
Cimentación con varillas roscadas

Optional:

Bracciolo
Armrest
Accoudoir
Apoyabrazo

OLYMPIA STRIPS 2000 - S 600

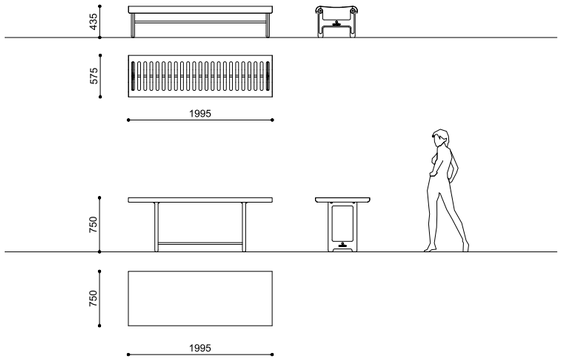

OLYMPIA STRIPP - T

MASSIMO TASCA

Alluminio verniciato + Acciaio verniciato
Powder coated aluminum + Powder coated steel
Aluminum thermolaqué + Acier thermolaqué
Aluminio pintado + Acero pintado

STRIP P	55 kg
STRIP T	60 kg

Cementazione con barre filettate
Installation with threaded bars
À sceller avec tiges filetées
Cimentación con varillas roscadas

OLYMPIA W

Castelfranco Veneto (Italy)

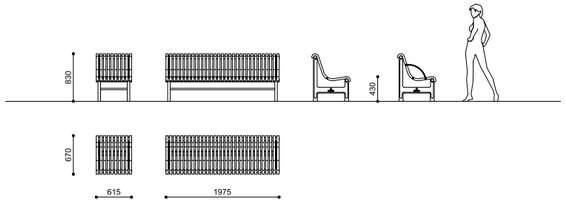

OLYMPIAW 2000 - W 600

MASSIMO TASCA

Alluminio verniciato + Acciaio verniciato + Multistrato di okumè
Powder coated aluminum + Powder coated steel + Okume plywood
Aluminum thermolaqué + Acier thermolaqué + Contreplaque de Okumè
Aluminio pintado + Acero pintado + Contrachapado de Okumè

WS 2000	60 kg
WS 600	30 kg

Cementazione con barre filettate
Installation with threaded bars
À sceller avec tiges filetées
Cimentación con varillas roscadas

Optional:

Bracciolo
Armrest
Accoudoir
Apoyabrazo

PANCHINE, SEDUTE E TAVOLI - BENCHES,SEATING AND TABLES
BANCS, ASSISES ET TABLES - BANCOS, ASIENTOS Y MESAS
METALCO

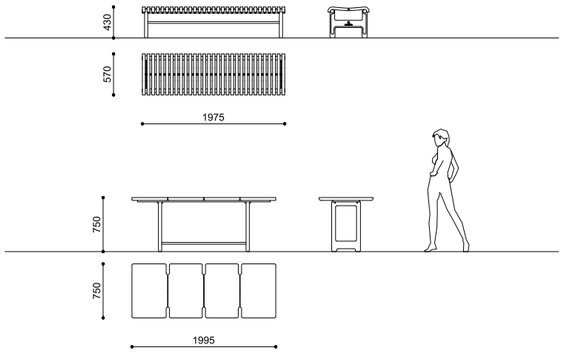

OLYMPIA WP - WT

MASSIMO TASCA

Alluminio verniciato + Acciaio verniciato + Multistrato di okumè
Powder coated aluminum + Powder coated steel + Okume plywood
Aluminum thermolaqué + Acier thermolaqué + Contreplaque de Okumè
Aluminio pintado + Acero pintado + Contrachapado de Okumè

WP 45 kg
WT 75 kg

Cementazione con barre filettate
Installation with threaded bars
À sceller avec tiges filetées
Cimentación con varillas roscadas

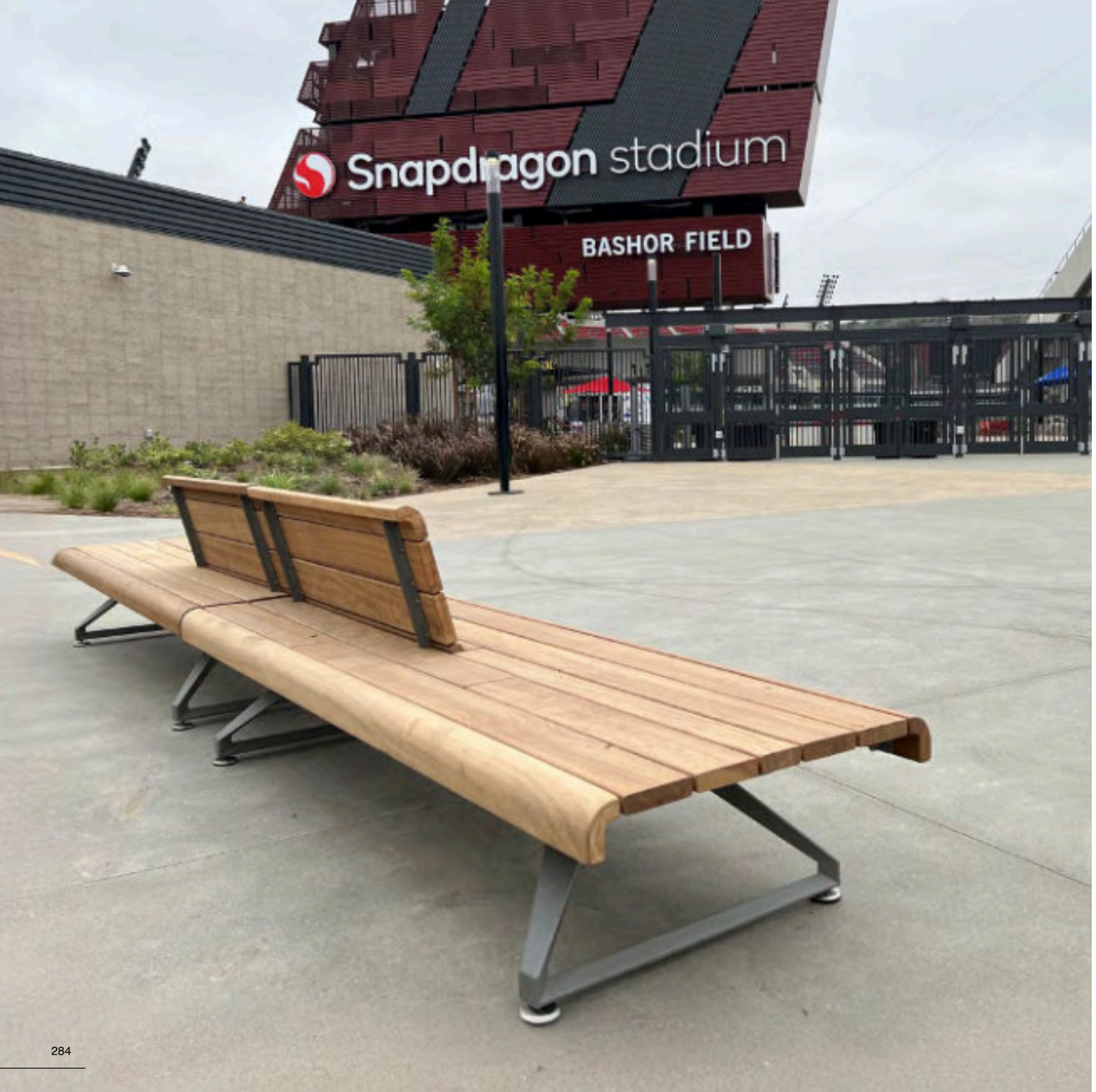

LXS

L

LDS

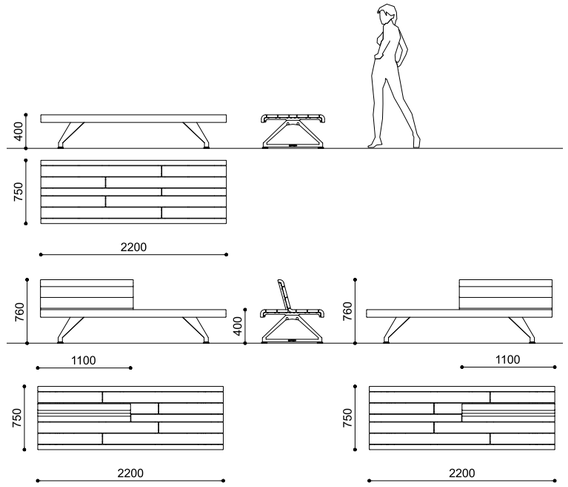

AIR - PORT L

ALFREDO TASCA, MASSIMO TASCA, RAFFAELE LAZZARI

Legno duro o Pino termo-trattato + Alluminio verniciato
Hardwood or Thermo-treated pine Wood + Powder coated aluminum
Bois dur ou Pin thermo-traité + Aluminium thermolaqué
Madera dura o Pino termotratado + Aluminio pintado

AIR-PORT L	Legno duro - Hardwood - Bois dur - Madera dura	90 kg
AIR-PORT L	Pino termo-trattato - Thermo-treated pine - Pin thermo-traité - Pino termotratado	76 kg
AIR-PORT L XS I L DS	Legno duro - Hardwood - Bois dur - Madera dura	103kg
AIR-PORT L XS I L DS	Pino termo-trattato - Thermo-treated pine - Pin thermo-traité - Pino termotratado	86 kg

Appoggio con piedini o Cementazione con barre filettate
Freestanding with pedestals or Installation with threaded bars
À poser avec pieds de support ou À sceller avec tiges filetées
Apoyo con pies o Cimentación con varillas roscadas

Optional:

Kit fissaggio - Viteria antifurto
Fixing kit - Anti-theft screws
Kit de fixation - Visserie antivol
Kit de fijación - Tornillos antirrobo

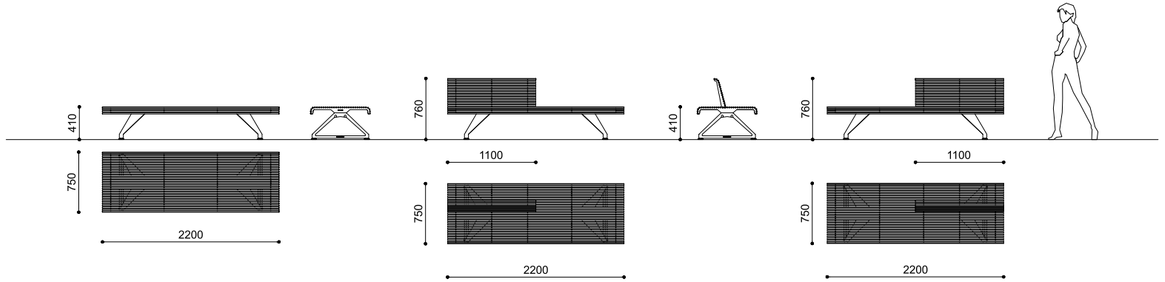

A

A SX

A DX

AIR - PORT A

ALFREDO TASCA, MASSIMO TASCA, RAFFAELE LAZZARI

Alluminio verniciato + Acciaio verniciato
Aluminium thermolaqué + Acier thermolaqué
Powder coated aluminum + Powder coated steel
Aluminio pintado + Acero pintado

AIR-PORT A	72 kg
AIR-PORT A DX	82 kg
AIR-PORT A SX	82 kg

Appoggio con piedini o Cementazione con barre filettate
Freestanding with pedestals or Installation with threaded bars
À poser avec pieds de support ou À sceller avec tiges filetées
Apoyo con pies o Cimentación con varillas roscadas

Optional:

Kit fissaggio - Viteria antifurto
Fixing kit - Anti-theft screws
Kit de fixation - Visserie antivol
Kit de fijación - Tornillos antirrobo

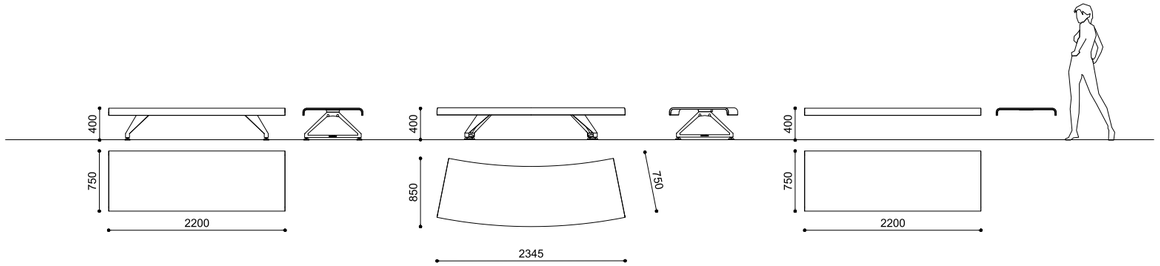

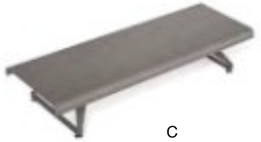
C

CS

CW

AIR - PORT C

ALFREDO TASCA, MASSIMO TASCA, RAFFAELE LAZZARI

UHPC Alfa - liscio naturale + Alluminio verniciato
UHPC Alfa - natural smooth + Powder coated aluminum
UHPC Alfa - lisse naturel + Aluminium thermolaqué
UHPC Alfa - liso natural + Aluminio pintado

AIR-PORT C	110 kg
AIR-PORT CS	110 kg
AIR-PORT CW	58 kg

Appoggio con piedini o Cementazione con barre filettate
Freestanding with pedestals or Installation with threaded bars
À poser avec pieds de support ou À sceller avec tiges filetées
Apoyo con pies o Cimentación con varillas roscadas

Optional:

Kit fissaggio - Viteria antifurto
Fixing kit - Anti-theft screws
Kit de fixation - Visserie antivol
Kit de fijación - Tornillos antirrobo

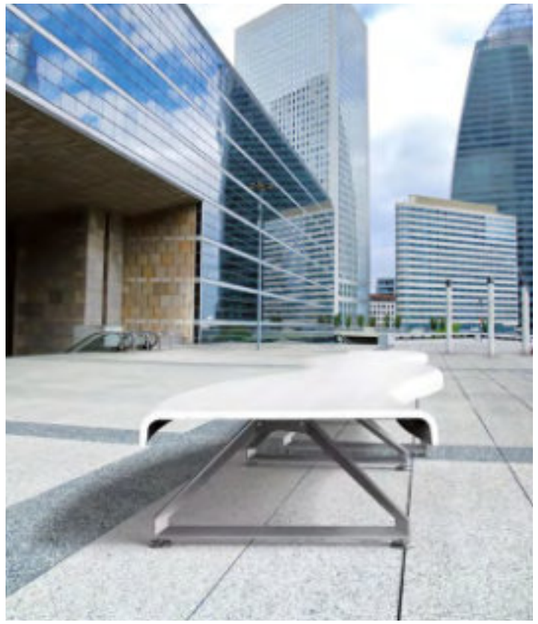

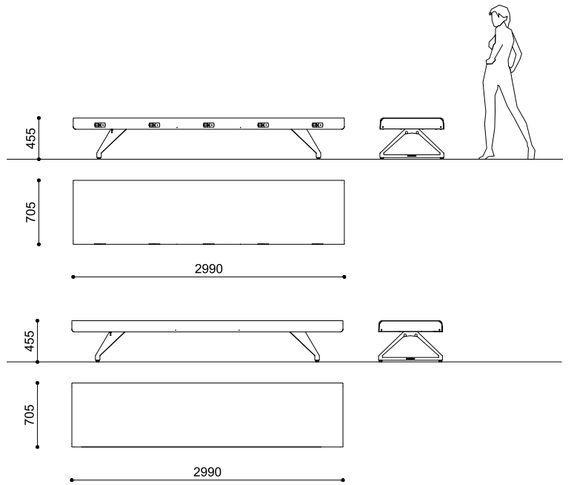

AIR - PORT P / P SMART

ALFREDO TASCA, MASSIMO TASCA, RAFFAELE LAZZARI

Alluminio verniciato + Acciaio verniciato
Aluminium thermolaqué + Acier thermolaqué
Powder coated aluminum + Powder coated steel
Aluminio pintado + Acero pintado

AIR-PORT P	125 kg
*AIR-PORT P SMART	135 kg

Appoggio (solo indoor)
Freestanding (indoor only)
À poser (uniquement pour l'intérieur)
Apoyo (interiores)

* solo per interno
* indoor only
* seulement à l'intérieur
* solo en interiores

SPITZ

A contemporary collection defined by sharp, pointed lines, transforming into a source of light by night.*

*Lighting available on request.

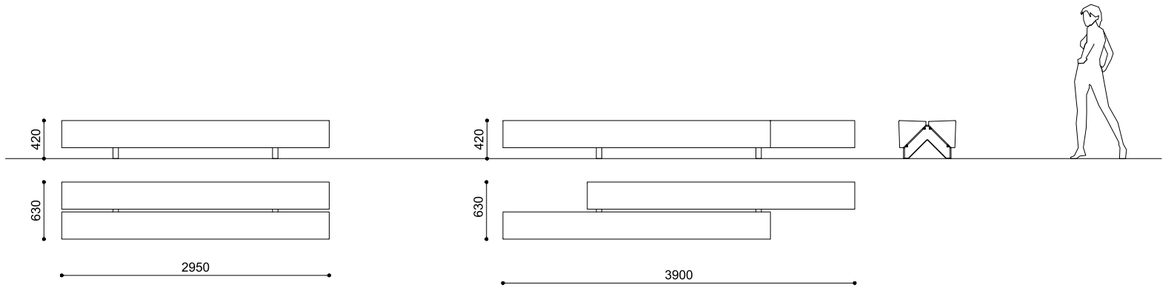

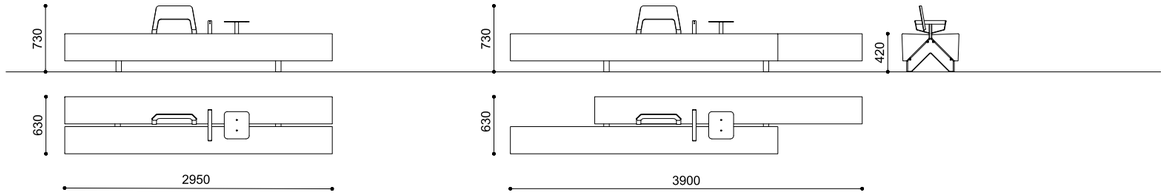

SPITZ / SPITZ ACCESSORIES

MASSIMO TASCA

HPC Velluto - liscio naturale + Acciaio verniciato
HPC Velluto - natural smooth + Powder coated steel
HPC Velluto - lisse naturel + Acier thermolaqué
HPC Velluto - liso natural + Acero pintado

590 kg

schienale-backrest-dossier-respaldo	6 kg
tavolino-small table-table-mesita	5 kg
bracciolo-armrest-accoudoir-apoyabrazos	2 kg

Predisposizione per tasselli
Pre-drilled for anchors
À cheviller
Predisposición para tacos

Optional:
Schienale, tavolino, bracciolo, illuminazione LED
Backrest, table, armrest, LEDlighting
Dossier, table, accoudoir, illumination LED
Respaldo, mesita, apoyabrazo, iluminación LED

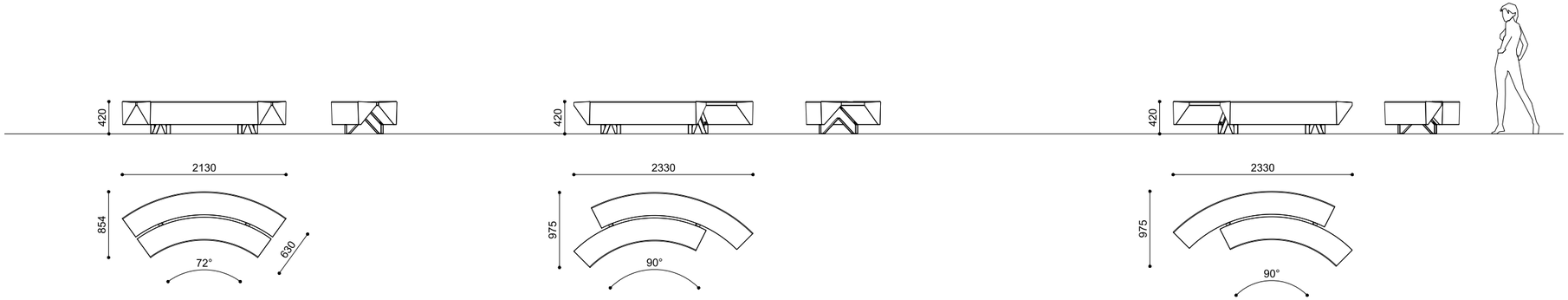

SPITZ 90° - 72°

MASSIMO TASCA

HPC Velluto - liscio naturale + Acciaio verniciato
HPC Velluto - natural smooth + Powder coated steel
HPC Velluto - lisse naturel + Acier thermolaqué
HPC Velluto - liso natural + Acero pintado

590 kg

Predisposizione per tasselli
Pre-drilled for anchors
À cheviller
Predisposición para tacos

Optional:
Illuminazione LED
LED lighting
Illumination LED
Iluminación LED

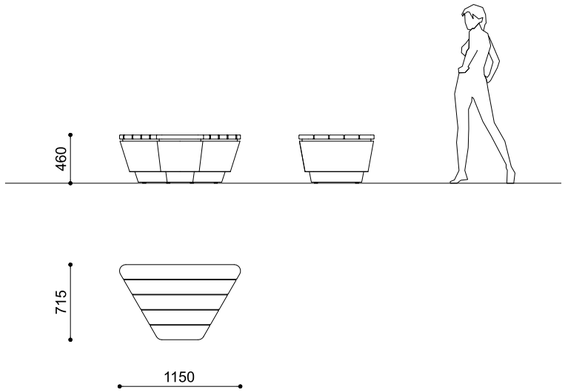

AUSTEN W

ALFREDO TASCA

UHPC Alfa - liscio naturale + Legno duro o Pino termo-trattato
UHPC Alfa - natural smooth + Hardwood or Thermo-treated pine
UHPC Alfa - lisse naturel + Bois dur ou Pin thermo-traité
UHPC Alfa - liso natural + Madera dura o Pino termotratado

Legno duro - Hardwood - Bois dur - Madera dura	105 kg
Pino termo-trattato - Thermo-treated pine - Pin thermo-traité - Pino termotratado	95 Kg

Appoggio con piedini o Cementazione con barre filettate
Freestanding with pedestals or Installation with threaded bars
À poser avec pieds de support ou À sceller avec tiges filetées
Apoyo con pies o Cimentación con varillas roscadas

Optional:

Illuminazione LED
LED lighting
Illumination LED
Iluminación LED

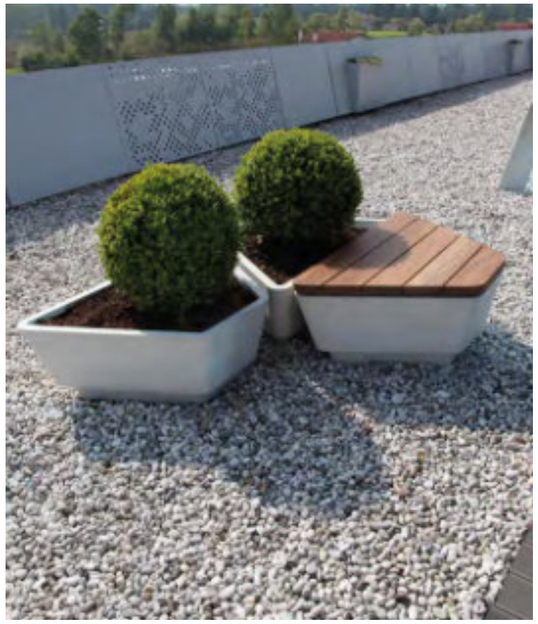

PANCHINE, SEDUTE E TAVOLI - BENCHES,SEATING AND TABLES
BANCS, ASSISES ET TABLES - BANCOS, ASIENTOS Y MESAS
METALCO

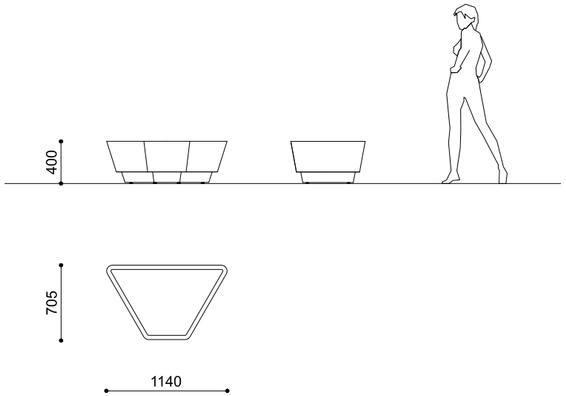

AUSTEN F

ALFREDO TASCA

UHPC Alfa - liscio naturale
UHPC Alfa - natural smooth
UHPC Alfa - lisse naturel
UHPC Alfa - liso natural

96 kg

Appoggio con piedini o Cementazione con barre filettate
Freestanding with pedestals or Installation with threaded bars
À poser avec pieds de support ou À sceller avec tiges filetées
Apoyo con pies o Cimentación con varillas roscadas

BAIA ELEMENTS

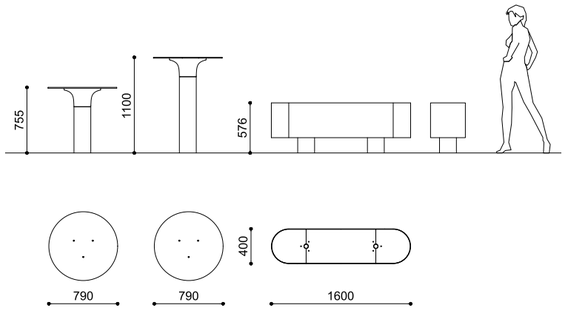

BAIA ELEMENTS

NICHETTO STUDIO

Acciaio verniciato + HPC Velluto- liscio naturale + HPL
Powder coated steel + HPC Velluto - natural smooth + HPL
Acier thermolaqué + HPC velluto - lisse naturel + HPL
Acero pintado + HPC Velluto - liso natural + HPL

BAIA - LOW TABLE	40 kg
BAIA - HIGH TABLE	44 kg
BAIA - PLANTER	71kg

Predisposizione per tasselli o Cementazione
Pre-drilled for anchors or Belowground installation
À cheviller ou À sceller
Predisposición para tacos o Cimentación

BAIA - LOW TABLE

BAIA - HIGH TABLE

BAIA - PLANTER

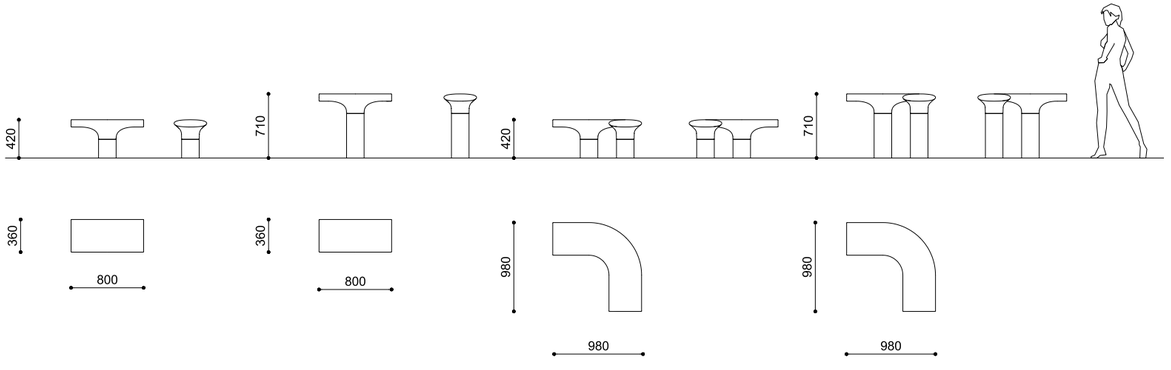

BAIA - LOW SEAT

BAIA - HIGH SEAT

BAIA - ANGLE LOW SEAT

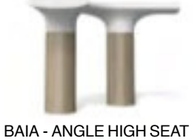

BAIA - ANGLE HIGH SEAT

BAIA ELEMENTS

NICHETTO STUDIO

Acciaio verniciato + HPC Velluto- liscio naturale + HPL
Powder coated steel + HPC Velluto - natural smooth + HPL
Acier thermolaqué + HPC velluto - lisse naturel + HPL
Acero pintado + HPC Velluto - liso natural + HPL

BAIA - LOW SEAT	67 kg
BAIA - HIGH SEAT	71kg
BAIA - ANGLE LOW SEAT	122 kg
BAIA - ANGLE HIGH SEAT	130 kg

Predisposizione per tasselli o Cementazione
Pre-drilled for anchors or Belowground installation
À cheviller ou À sceller
Predisposición para tacos o Cimentación

GRAND ARC

Endlessly modular seating inspired by the design of 20th-century railway viaducts.

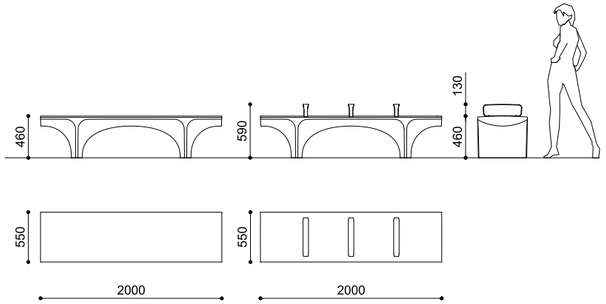

GRAND ARC

PIO & TITO TOSO

PDM Piano spazzolato, lati sabbiati + Acciaio verniciato*
PDM Brushed top, sandblasted sides + Powder coated steel*
PDM Dessus brossé, côtés sablés + Acier thermolaqué*
PDM Parte superior trabajada con púas rígidas, laterales tratados con chorro de arena + Acero pintado*

400 kg

Cementazione con barre filettate
Installation with threaded bars
À sceller avec tiges filetées
Cimentación con varillas roscadas

Optional:

Bracciolo*
Armrest*
Accoudoir*
Apoyabrazo*

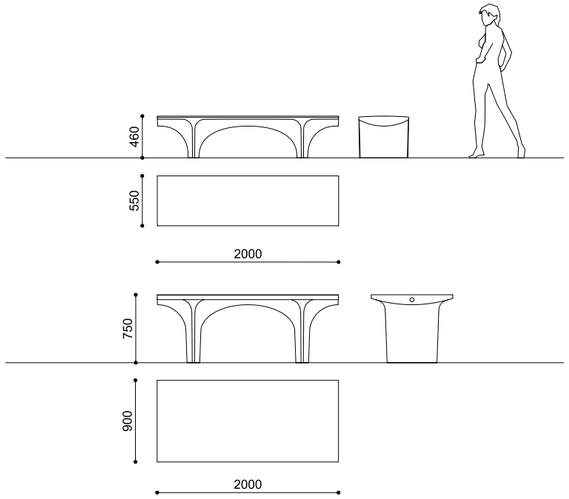

GRAND ARC T

PIO & TITO TOSO

PDM Piano spazzolato, lati sabbiati
PDM Brushed top, sandblasted sides
PDM Dessus brossé, côtés sablés
PDM Parte superior trabajada con púas rígidas, laterales tratados con chorro de arena

465 kg

Cementazione con barre filettate
Installation with threaded bars
À sceller avec tiges filetées
Cimentación con varillas roscadas

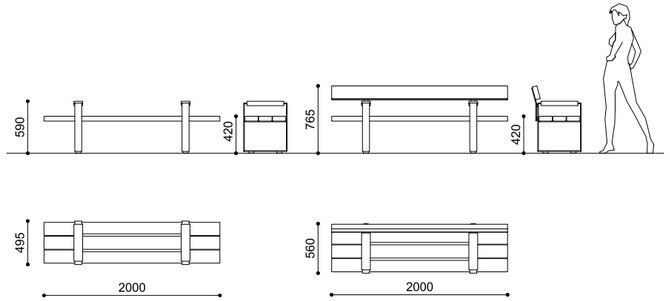

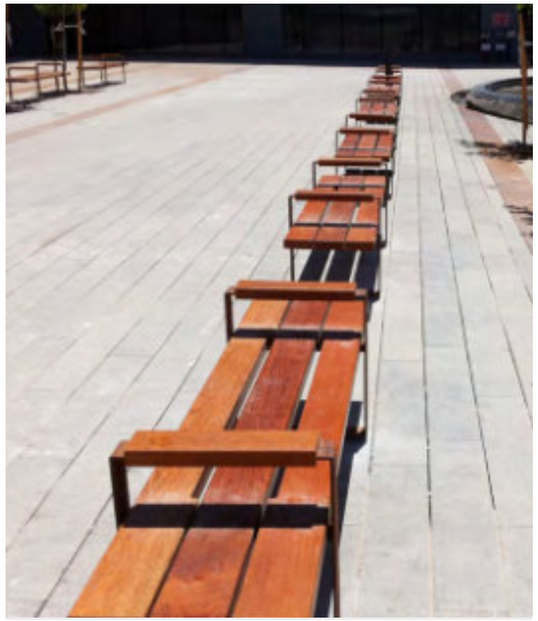

BULL

ALFREDO TASCA

Acciaio verniciato o Acciaio Corten o Acciaio Inox + Legno duro o Pino termo-trattato
Powder coated steel or Corten steel or Stainless steel + Hardwood or Thermo-treated pine
Acier thermolaqué ou Acier Corten ou Acier Inox + Bois dur ou Pin thermo-traité
Acero pintado o Acero Corten o Acero Inox + Madera dura o Pino termotratado

Legno duro - Hardwood - Bois dur - Madera dura	65-80 kg
Pino termo-trattato - Thermo-treated pine - Pin thermo-traité Pino termotratado	52-63 kg

Predisposizione per tasselli
Pre-drilled for anchors
À cheviller
Predisposición para tacos

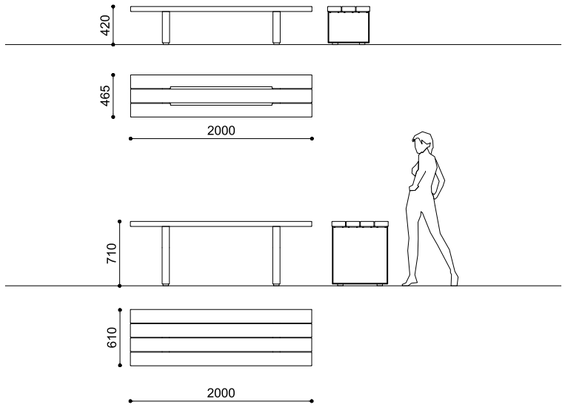

PIC BULL

SJIT

Acciaio verniciato + Legno duro o Pino termo-trattato
Powder coated steel + Hardwood or Thermo-treated pine
Acier thermolaqué + Bois dur ou Pin thermo-traité
Acero pintado + Madera dura o Pino termotratado

Panca - bench - banc - banco

Legno duro - Hardwood - Bois dur - Madera dura	56 kg
Pino termo-trattato - Thermo-treated pine - Pin thermo-traité - Pino termotratado	44 kg

Tavolo - table - table - mesa

Legno duro - Hardwood - Bois dur - Madera dura	81kg
Pino termo-trattato - Thermo-treated pine - Pin thermo-traité - Pino termotratado	64 kg

Predisposizione per tasselli
Pre-drilled for anchors
À cheviller
Predisposición para tacos

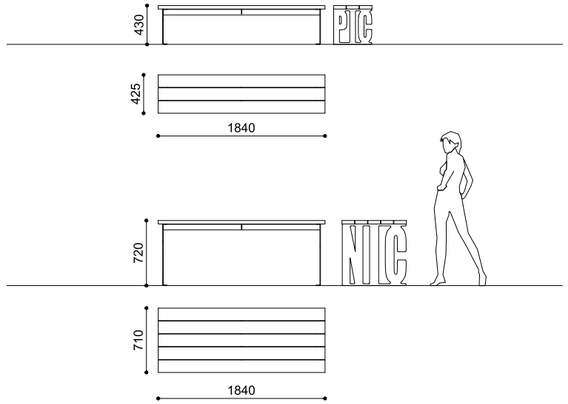

PIC NIC

ALFREDO TASCA + MARCO DE LUCA

Acciaio verniciato + Legno duro o Pino termo-trattato
Powder coated steel + Hardwood or Thermo-treated pine
Acier thermolaqué + Bois dur ou Pin thermo-traité
Acero pintado + Madera dura o Pino termotratado

Panca - bench - banc - banco

Legno duro - Hardwood - Bois dur - Madera dura	45 kg
Pino termo-trattato - Thermo-treated pine - Pin thermo-traité - Pino termotratado	38 kg

Tavolo - table - table - mesa

Legno duro - Hardwood - Bois dur - Madera dura	89 kg
Pino termo-trattato - Thermo-treated pine - Pin thermo-traité - Pino termotratado	77 kg

Predisposizione per tasselli
Pre-drilled for anchors
À cheviller
Predisposición para tacos

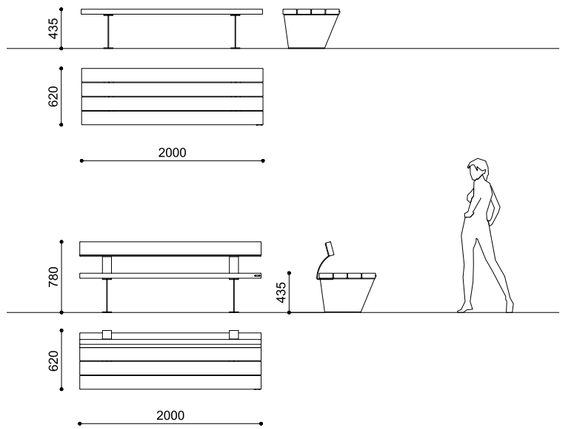

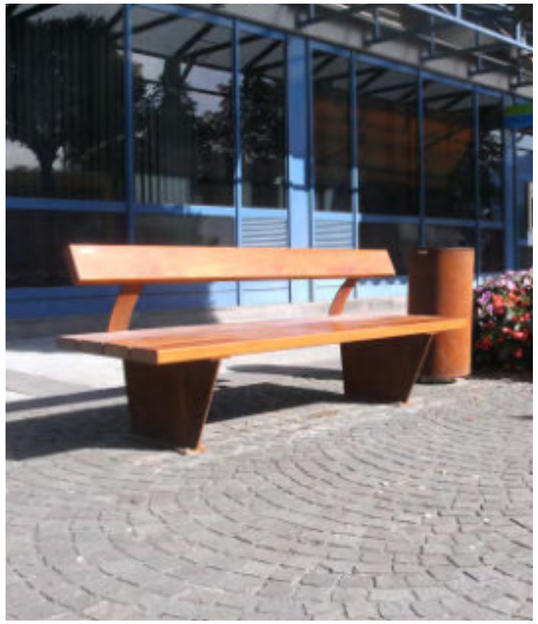

CAMPUS

METALCO DESIGN

Acciaio verniciato o Acciaio Corten + Legno duro
Powder coated steel or Corten steel + Hardwood
Acier thermolaqué ou Acier Corten + Bois dur
Acero pintado o Acero Corten + Madera dura

87 kg
107 kg

Predisposizione per tasselli
Pre-drilled for anchors
À cheviller
Predisposición para tacos

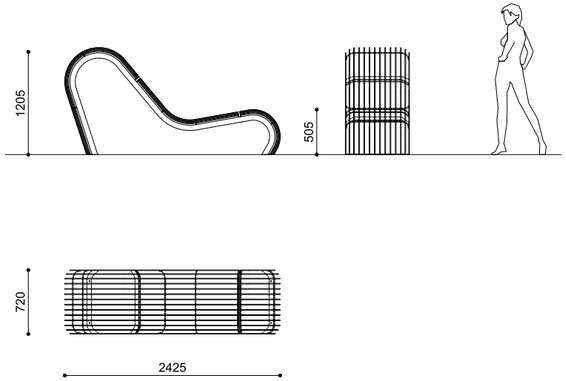

CERRO

MASSIMO TASCA

Acciaio verniciato
Powder coated steel
Acier thermolaqué
Acero pintado

77 kg

Predisposizione per tasselli
Pre-drilled for anchors
À cheviller
Predisposición para tacos

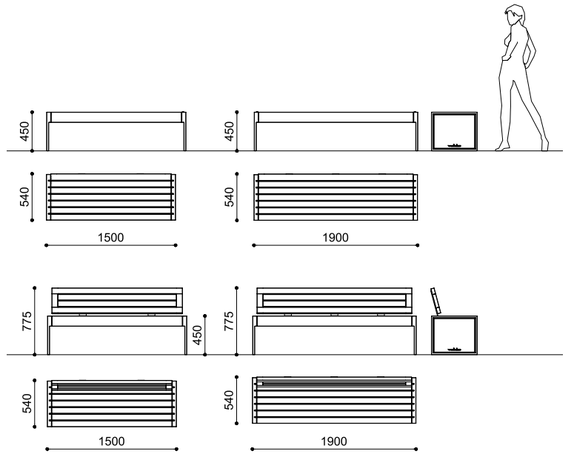

HORN

METALCO DESIGN

Legno duro o Pino termo-trattato + Alluminio verniciato
Hardwood or Thermo-treated pine + Powder coated aluminum
Bois dur ou Pin thermo-traité + Aluminium thermolaqué
Madera dura o Pino termotratado + Aluminio pintado

L = 1900 m

Legno duro - Hardwood - Bois dur - Madera dura	56-78 kg
Pino termo-trattato - Thermo-treated pine - Pin thermo-traité - Pino termotratado	44-57 kg

L = 1500 mm

Legno duro - Hardwood - Bois dur - Madera dura	34-56 kg
Pino termo-trattato - Thermo-treated pine - Pin thermo-traité - Pino termotratado	30-44 kg

Cementazione con barre filettate
Installation with threaded bars
À sceller avec tiges filetées
Cimentación con varillas roscadas

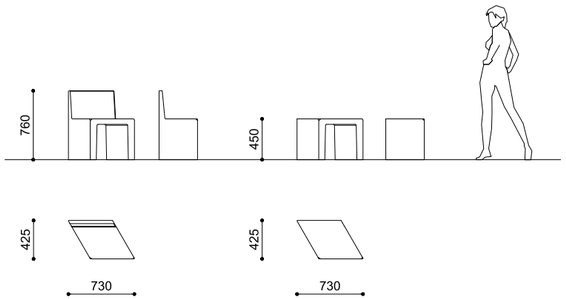

ISOMETRIC

GIULIO IACCHETTI

HPC Velluto - liscio naturale
HPC velluto - natural smooth
HPC Velluto - lisse natural
HPC Velluto - liso natural

S 105 kg
P 90 kg

Autoportante, cementazione con barre filettate
Freestanding, installation with threaded bars
À poser, à sceller avec tiges filetées
Apoyo, cimentación con varillas roscadas

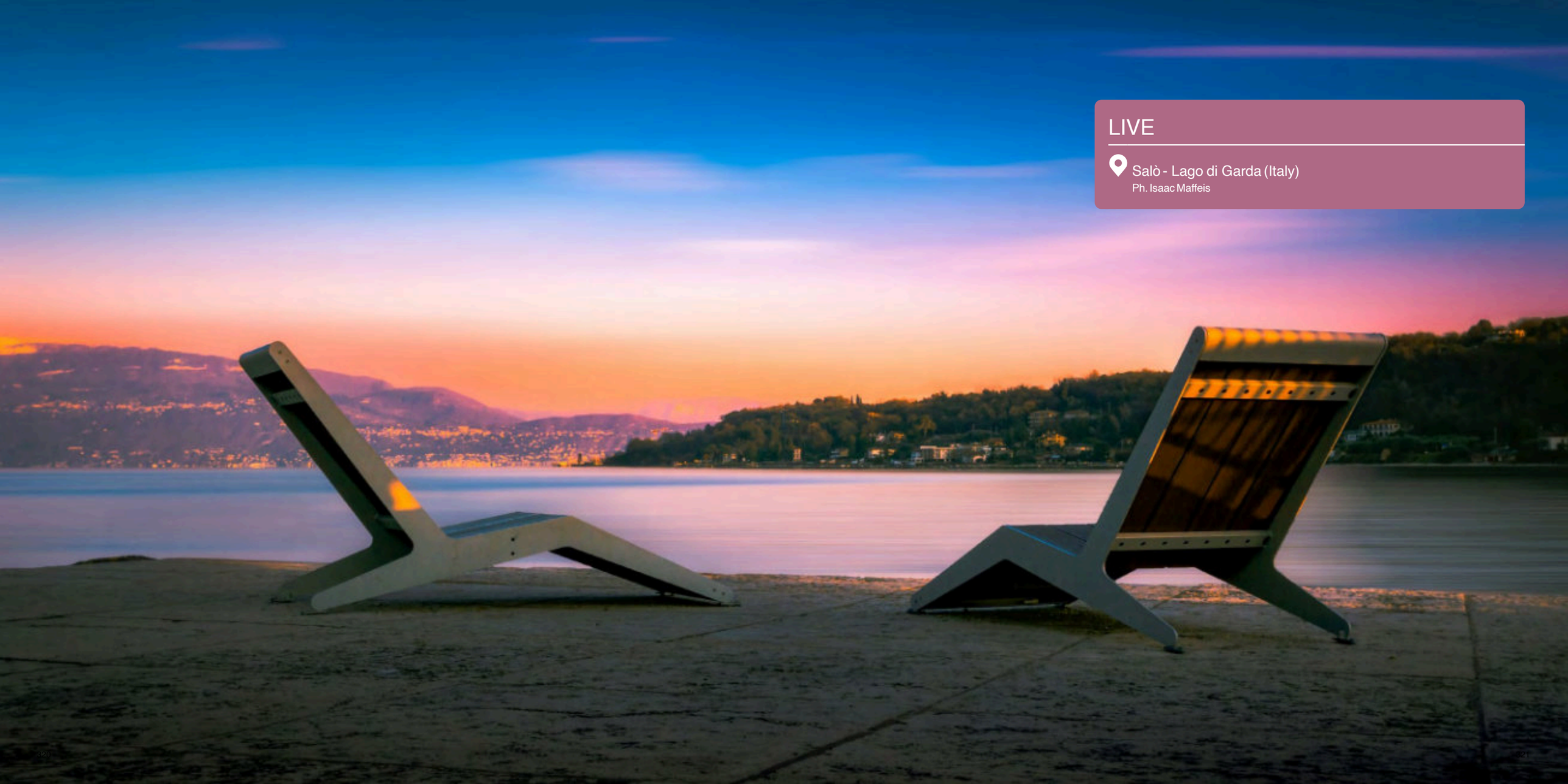

LIVE

Salò - Lago di Garda (Italy)
Ph. Isaac Maffeis

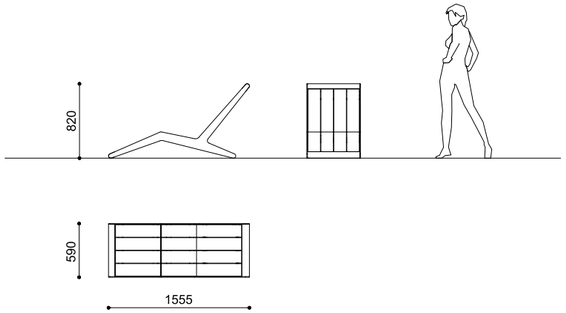

LIVE

PIO & TITO TOSO

Acciaio verniciato + WPCUltra
Powder coated steel + WPCUltra
Acier thermolaqué + WPCUltra
Acero pintado + WPCUltra

50 kg

Cementazione con barre filettate
Installation with threaded bars
À sceller avec tiges filetées
Cimentación con varillas roscadas

Optional:

Tavolino dx in acciaio
Right table in steel
Table à droite en acier
Mesita derecha en acero

TWIST

Treviso (Italy)

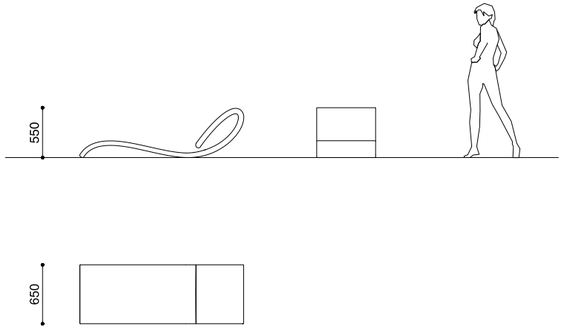

TWIST

ROBERTO SEMPRINI

UHPC Alfa - liscio naturale
UHPC Alfa - natural smooth
UHPC Alfa - lisse naturel
UHPC Alfa - liso natural

230 kg

Predisposizione per tasselli
Pre-drilled for anchors
À cheviller
Predisposición para tacos

COLOR - CORTEN STYLE

Cholet (France)

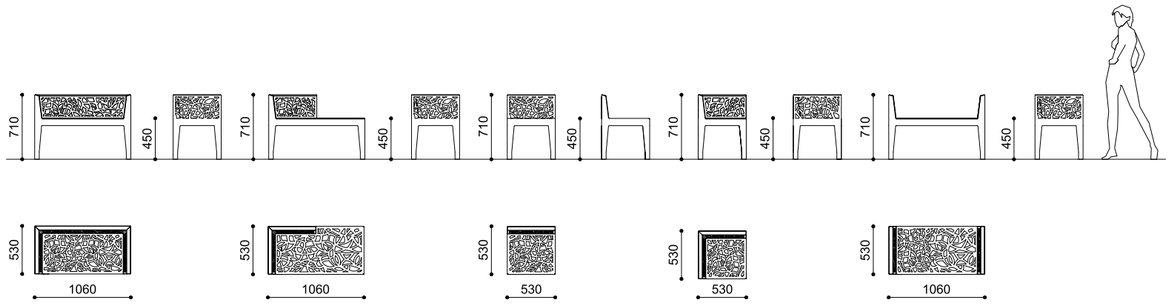

COLOR - CORTEN STYLE

AUREL DESIGN URBAIN

Acciaio verniciato o Acciaio Corten
Powder coated steel or Corten steel
Acier thermolaqué ou Acier Corten
Acero pintado o Acero Corten

ELA	23 kg
LUA	28 kg
DIVA	35 kg
STELLA	37 kg
DEA	45 kg

Predisposizione per tasselli
Pre-drilled for anchors
À cheviller
Predisposición para tacos

DELTA

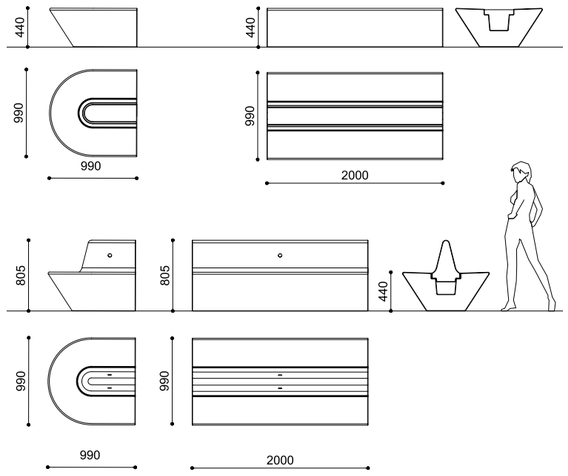

DELTA

UWE KUCKERTZ

HPC Velluto - liscio naturale
HPC Velluto - natural smooth
HPC Velluto - lisse naturel
HPC Velluto - liso natural

DELTA F	560 kg 1260 kg
DELTA B	638 kg 1640 kg

Appoggio
Freestanding
À poser
Apoyo

SMOOT

A seating collection with integrated planters and individual seats with tables, bringing a touch of nature to urban spaces.

SMOOT SG

SMOOT TL

SMOOT T

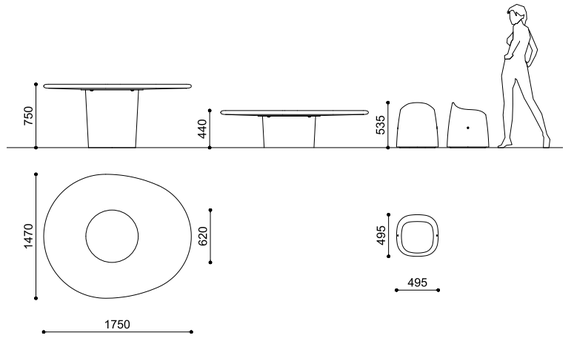

SMOOT COLLECTION

PIO & TITO TOSO

HPC Velluto - liscio naturale + Acciaio verniciato
HPC Velluto - natural smooth + Powder coated steel
HPC Velluto - lisse naturel + Acier thermolaqué
HPC Velluto - liso natural + Acero pintado

SMOOT T	460 kg
SMOOT TL	345 kg
SMOOT SG	145 kg

Cementazione con barre filettate
Installation with threaded bars
À sceller avec tiges filetées
Cimentación con varillas roscadas

EDGE

Istanbul (Turkey)

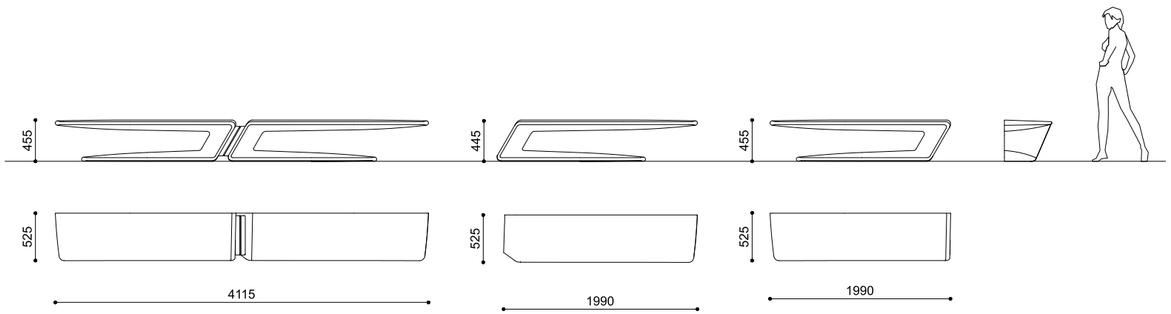

EDGE SX

EDGE DX

DESIGN AWARD 2020

EDGE - EDGE SMART

GUTO INDIO DA COSTA A.U.D.T.

HPC Velluto - liscio naturale + Acciaio Inox
HPC Velluto - natural smooth + Stainless steel
HPC Velluto - lisse naturel + Acier Inox
HPC Velluto - liso natural + Acero Inox

EDGE	310/ 320 kg
EDGE SMART	650 kg

Cementazione con barre filettate
Installation with threaded bars
À sceller avec tiges filetées
Cimentación con varillas roscadas

Optional:

Attrezzabile per la ricarica elettrica di dispositivi elettronici (USB)
It can be equipped with electric charging of electronic devices (USB)
Equipé pour le chargement électrique d'appareils électroniques (USB)
Puede equiparse para la carga eléctrica de dispositivos electrónicos (USB)

FORESTA

Roncade (Italy)

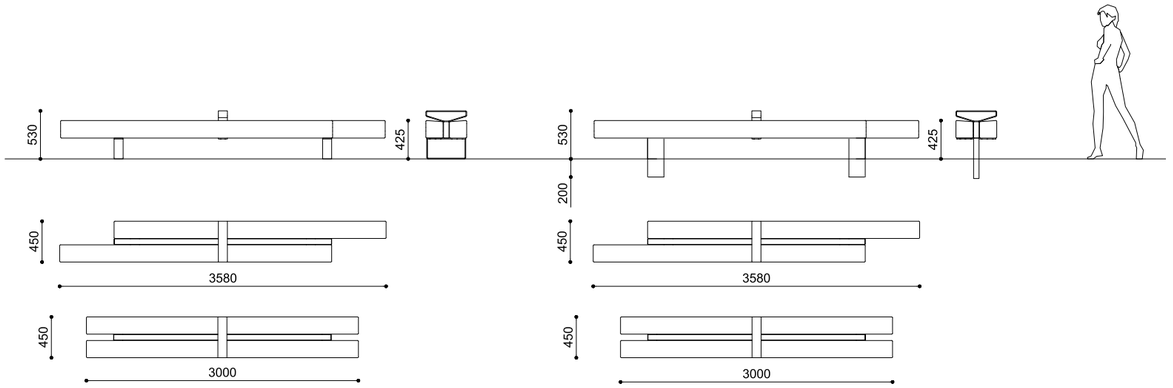

FORESTA

MASSIMO TASCA

Pino lamellare pigmentato + Acciaio verniciato
Lamellar pine with pigmented impregnation + Powder coated steel
Lamellé de pin avec traitement pigmenté + Acier thermolaqué
Pino laminado pigmentado + Acero pintado

180 kg
183 kg

Predisposizione per tasselli o Cementazione
Pre-drilled for anchors or Belowground installation
À cheviller ou À sceller
Predisposición para tacos o Cimentación

KYOD

Designed for playing, studying, or simply sitting.

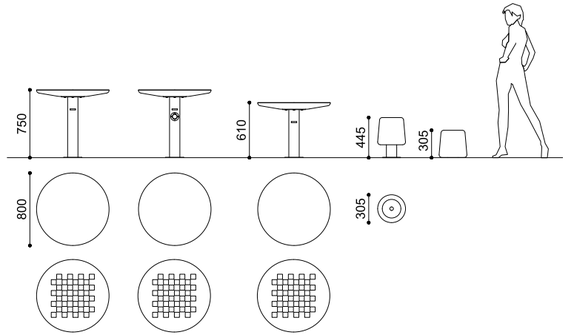

KYOD COLLECTION

MASSIMO TASCA

HPC Velluto - liscio naturale + Acciaio verniciato
HPC Velluto - lisse naturel + Acier thermolaqué
HPC Velluto - natural smooth + Powder coated steel
HPC Velluto - liso natural + Acero pintado

T	70 kg
T BABY	65 kg
TE	75 kg
SG	45 kg
SG BABY	40 kg

Predisposizione per tasselli
Pre-drilled for anchors
À cheviller
Predisposición para tacos

Optional:
Illuminazione LED
LED lighting
Illumination LED
Iluminación LED

ROCH

Treviso (Italy)

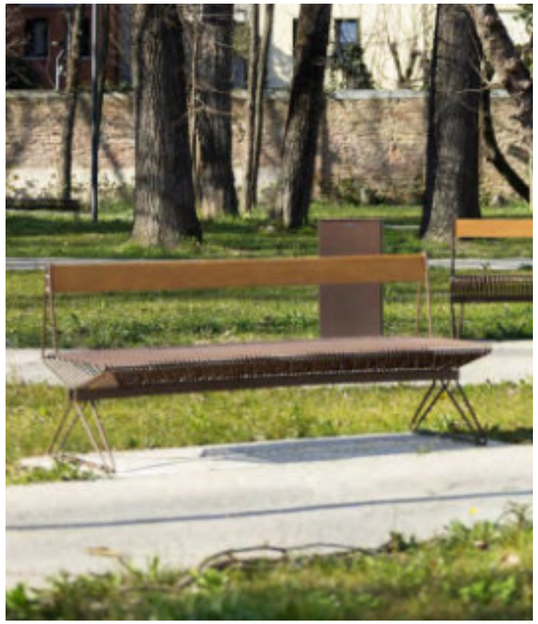

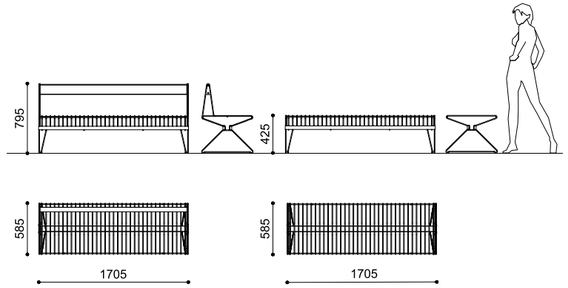

ROCH LP - L

UWE KUCKERTZ

Acciaio verniciato + Legno Okumè
Powder coated steel + Okumè wood
Acier thermolaqué + Bois Okumè
Acero pintado + Madera de Okumè

ROCH L	48 kg
ROCH LP	54 kg

Predisposizione per tasselli
Pre-drilled for anchors
À cheviller
Predisposición para tacos

SEDIS

Feltre (Italy)

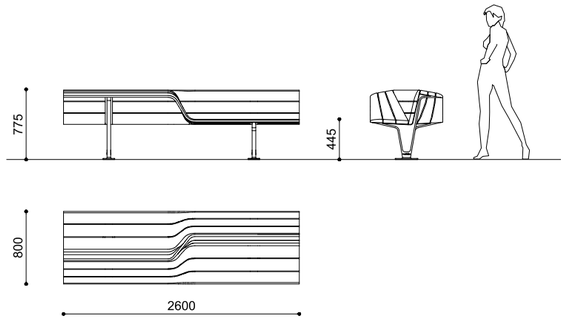

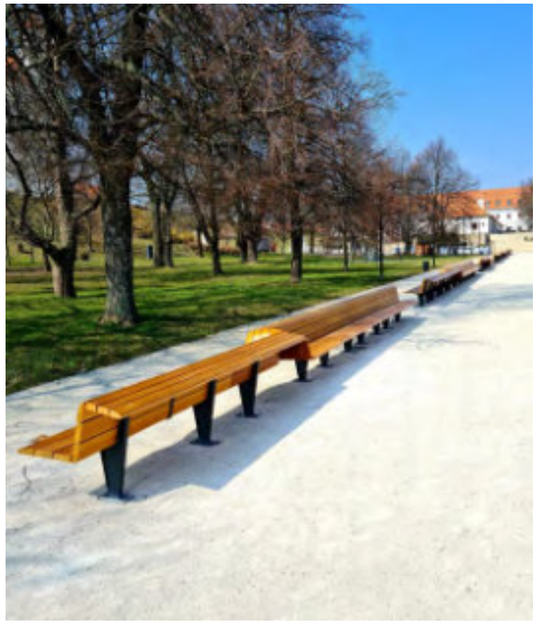

SEDIS TORSION

ANTONIO CITTERIO CON TOAN NGUYEN

Legno Okumé + Alluminio verniciato
Okumé wood + Powder coated aluminum
Bois Okumé + Aluminium thermolaqué
Madera de Okumé + Aluminio pintado

97 kg

Predisposizione per tasselli o Cementazione
Pre-drilled for anchors or Belowground installation
À cheviller ou À sceller
Predisposición para tacos o Cimentación

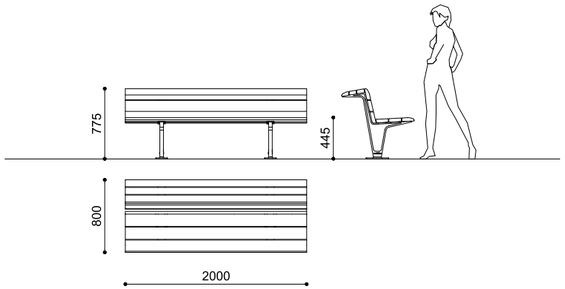

SEDIS

ANTONIO CITTERIO CON TOAN NGUYEN

Legno Okumé + Alluminio verniciato
Okumé wood + Powder coated aluminum
Bois Okumé + Aluminium thermolaqué
Madera de Okumé + Aluminio pintado

74 kg

Predisposizione per tasselli o Cementazione
Pre-drilled for anchors or Belowground installation
À cheviller ou À sceller
Predisposición para tacos o Cimentación

RIVA

Singapore

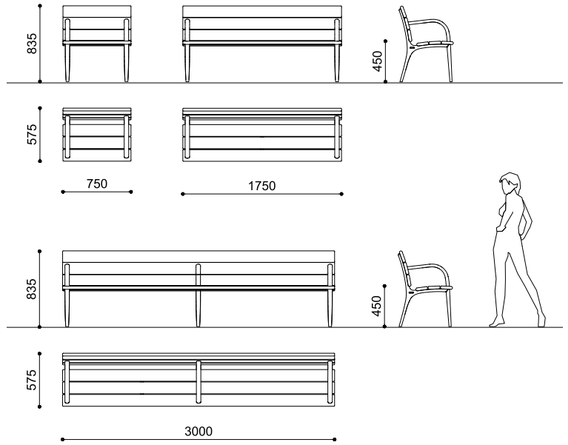

RIVA

STAUBACH & KUCKERTZ

Legno duro + Alluminio verniciato
Hardwood + Powder coated aluminum
Bois dur + Aluminium thermolaqué
Madera dura + Aluminio pintado

L = 3000 mm	52 kg
L = 1750 mm	32 kg
L = 750 mm	22 kg

Cementazione con barre filettate
Installation with threaded bars
À sceller avec tiges filetées
Cimentación con varillas roscadas

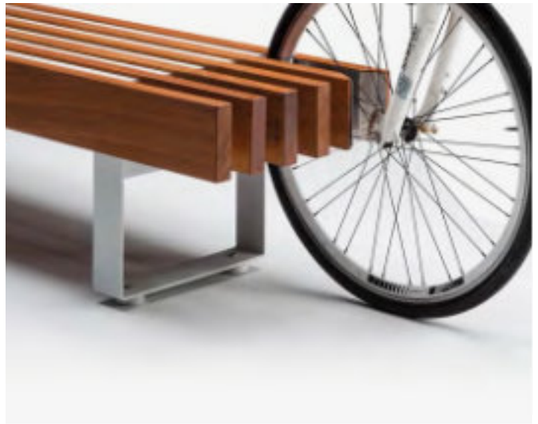

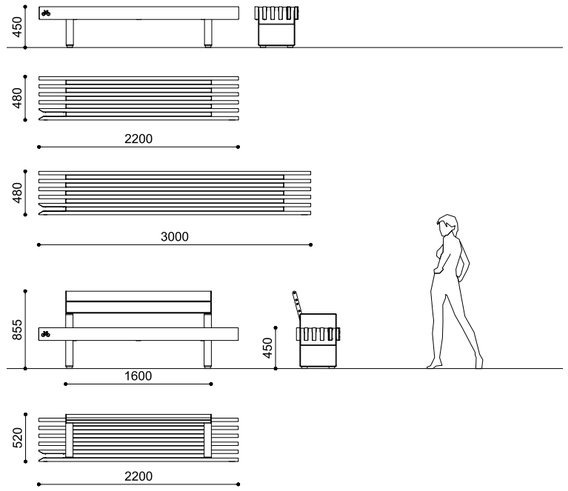

MELANGE

MASSIMO TASCA

Acciaio verniciato + Legno duro
Powder coated steel + Hardwood
Acier thermolaqué + Bois dur
Acero pintado + Madera dura

L = 2200 mm 105 kg
L = 3000 mm 140 kg
L = 2200 mm 125kg con schienale - with backrest - avec dossier - con respaldo

Predisposizione per tasselli
Pre-drilled for anchors
À cheviller
Predisposición para tacos

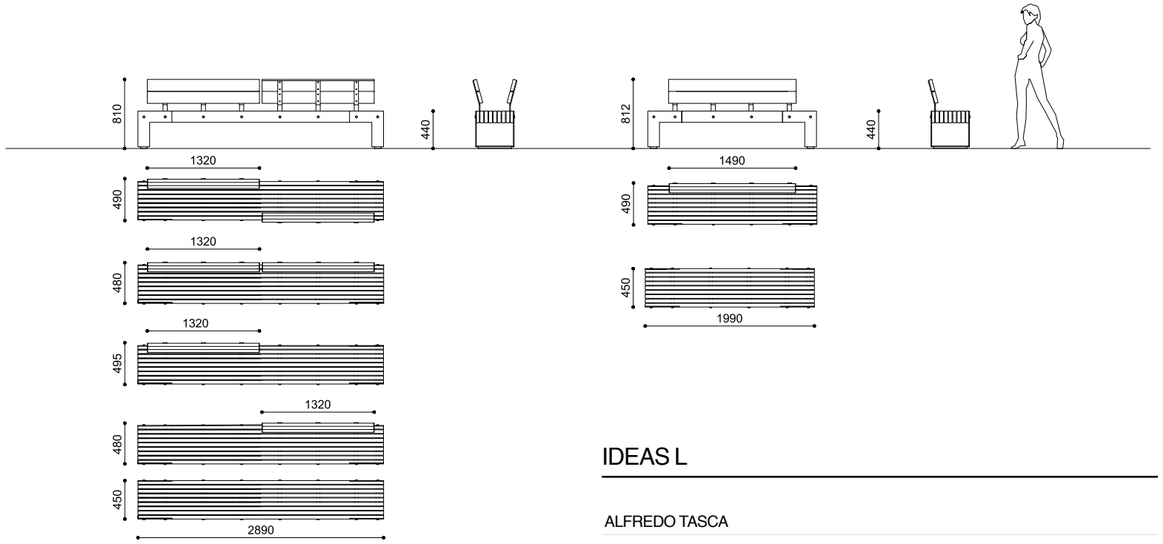

IDEAS L

ALFREDO TASCA

Acciaio verniciato o Acciaio Corten + Legno duro o Pino termo-trattato
Powder coated steel or Corten steel + Hardwood or Thermo-treated pine
Acier thermolaqué ou Acier Corten + Bois dur ou Pin thermo-traité
Acero pintado o Acero Corten + Madera dura o Pino termotratado

L = 2890 mm
Legno duro - Hardwood - Bois dur - Madera dura: 160 kg
Pino termo-trattato - Thermo-treated pine - Pin thermo-traité - Pino termotratado: 120 kg
Schienale - Backrest - Dossier - Respaldo L = 1320 mm
Legno duro - Hardwood - Bois dur - Madera dura: 18 kg
Pino termo-trattato - Thermo-treated pine - Pin thermo-traité - Pino termotratado: 14 kg

L=1990mm
Legno duro - Hardwood - Bois dur - Madera dura: 125kg
Pino termo-trattato - Thermo-treated pine - Pin thermo-traité - Pino termotratado: 90 kg
Schienale - Backrest - Dossier - Respaldo L=1490mm
Legno duro - Hardwood - Bois dur - Madera dura: 21kg
Pino termo-trattato - Thermo-treated pine - Pin thermo-traité - Pino termotratado: 16kg

Predisposizione per tasselli
Pre-drilled for anchors
À cheviller
Predisposición para tacos

Optional:

Kit fissaggio a terra - Braccioli
Ground fixing kit - Armrests
Kit de fixation au sol - Accoudoirs
Kit de fijación al suelo - Apoyabrazos

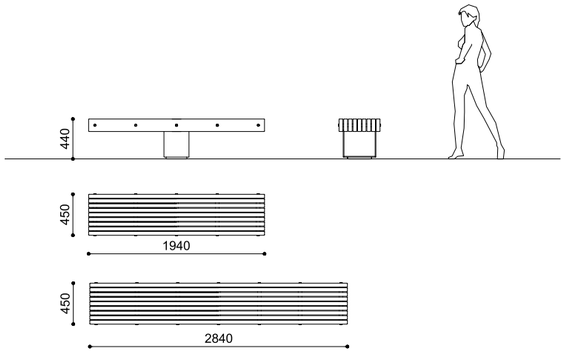

IDEAS T

ALFREDO TASCA

Acciaio verniciato o Acciaio Corten + Legno duro o Pino termo-trattato
Powder coated steel or Corten steel + Hardwood or Thermo-treated pine
Acier thermolaqué ou Acier Corten + Bois dur ou Pin thermo-traité
Acero pintado o Acero Corten + Madera dura o Pino termotratado

L = 2840 mm
Legno duro - Hardwood - Bois dur - Madera dura: 182kg
Pino termo-trattato - Thermo-treated pine - Pin thermo-traité - Pino termotratado: 146 kg

L = 1940 mm
Legno duro - Hardwood - Bois dur - Madera dura: 120kg
Pino termo-trattato - Thermo-treated pine - Pin thermo-traité - Pino termotratado: 96 kg

Predisposizione per tasselli
Pre-drilled for anchors
À cheviller
Predisposición para tacos

NORSE

Riom (France)

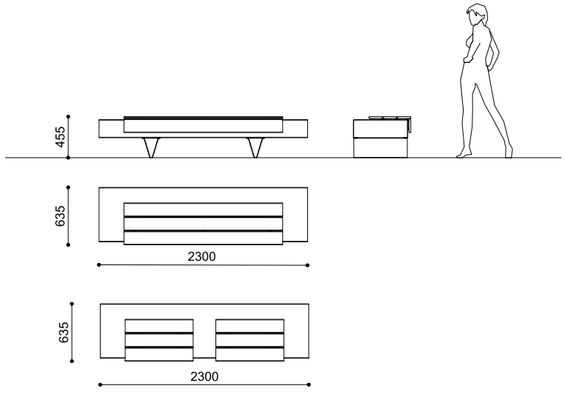

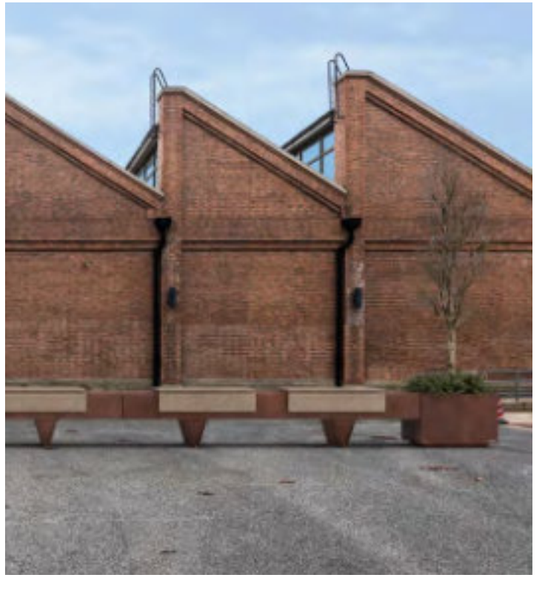

NORSE LW-L2W

MASSIMO TASCA

Acciaio Corten + WPC plus
Corten steel + WPC plus
Acier Corten + WPC plus
Acero Corten + WPC plus

LW	136 kg
L2W	131kg

Predisposizione per tasselli
Pre-drilled for anchors
À cheviller
Predisposición para tacos

LW

L2W

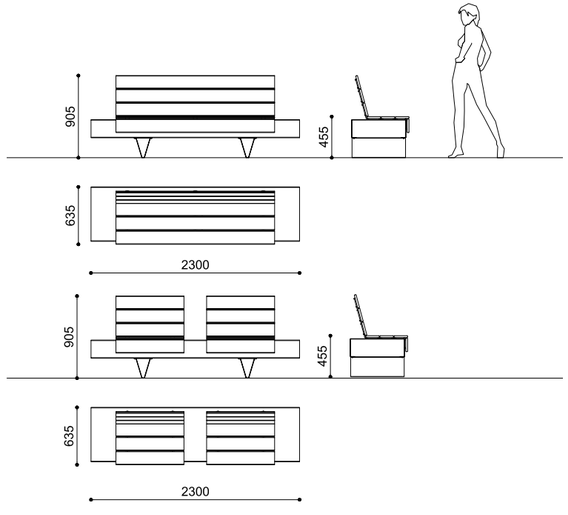

NORSE LWS - L2WS

MASSIMO TASCA

Acciaio Corten + WPC plus
Corten steel + WPC plus
Acier Corten + WPC plus
Acero Corten + WPC plus

LWS	165 kg
L2WS	157 kg

Predisposizione per tasselli
Pre-drilled for anchors
À cheviller
Predisposición para tacos

LWS

L2WS

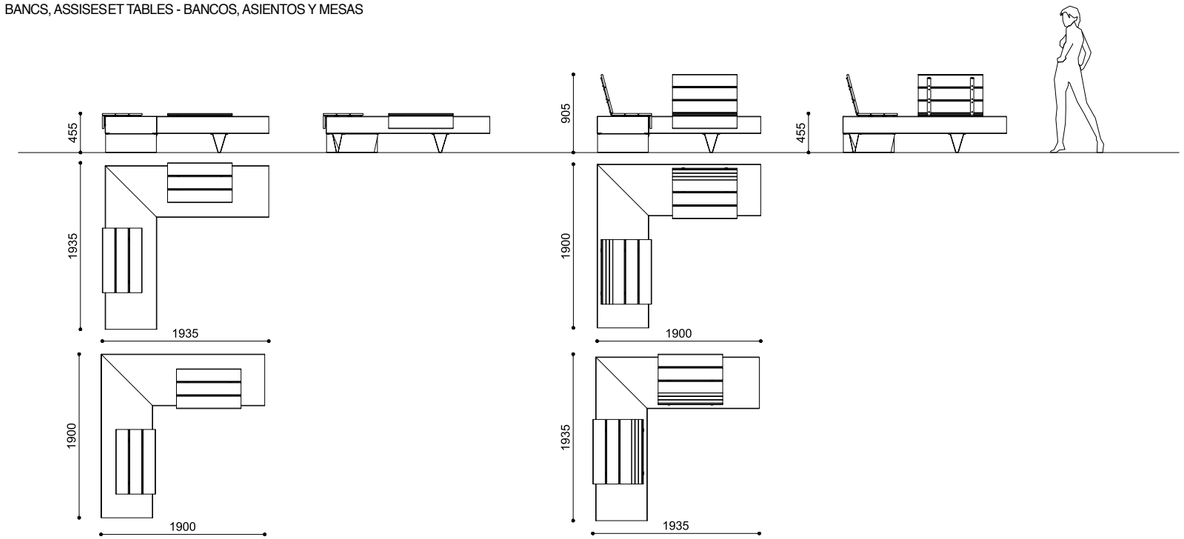

NORSE AE-AI

MASSIMO TASCA

Acciaio Corten + WPCplus
Corten steel + WPCplus
Acier Corten + WPCplus
Acero Corten + WPCplus

AE	173 kg
AI	173 kg

Predisposizione per tasselli
Pre-drilled for anchors
À cheviller
Predisposición para tacos

AE

AI

A2I

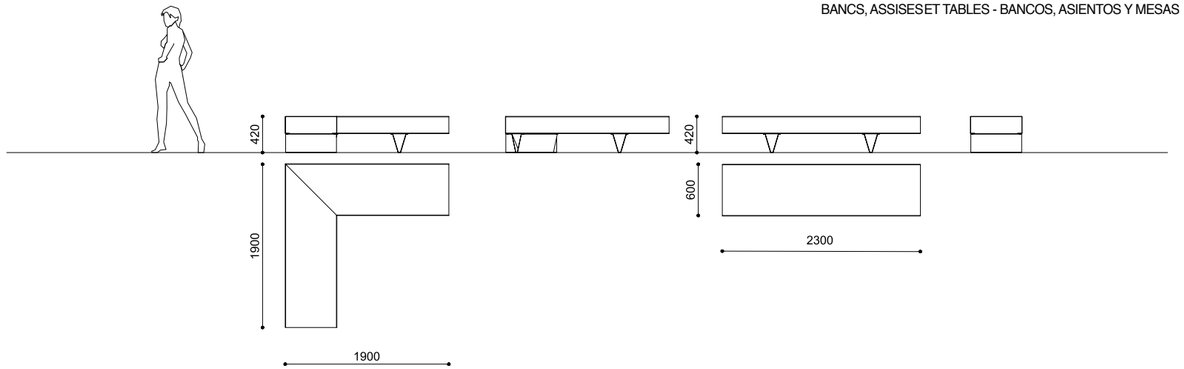

NORSE A2I - A2E - A - L

MASSIMO TASCA

Acciaio Corten + WPCplus
Corten steel + WPCplus
Acier Corten + WPCplus
Acero Corten + WPCplus

A2E	200 kg
A2I	200 kg
L	98 kg
A	148 kg

Predisposizione per tasselli
Pre-drilled for anchors
À cheviller
Predisposición para tacos

A2E

L

A

HARRIS WOOD

Konyaalti (Turkey)

H 200

HS 200

HS 60

H 300

H2S 300

HSC 300

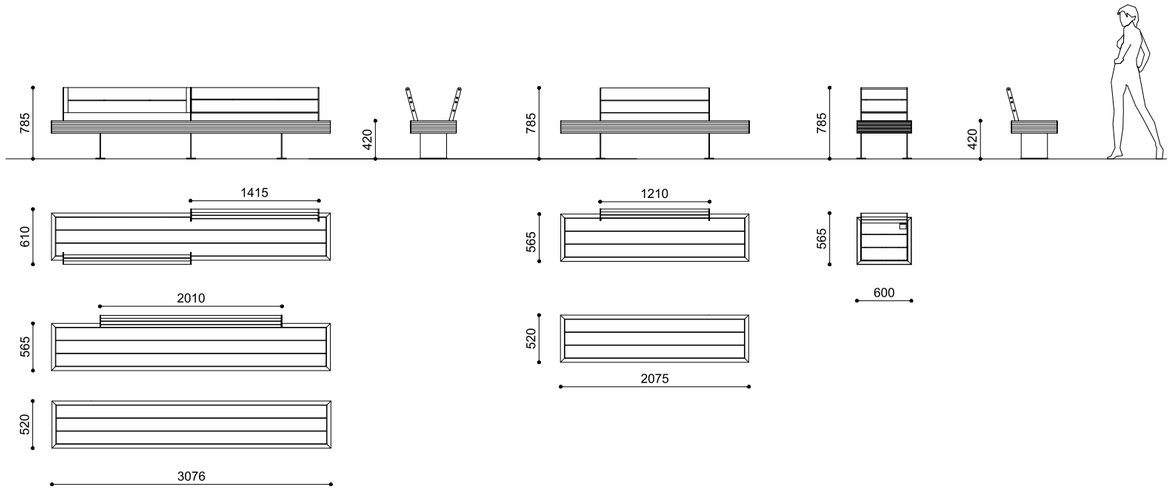

HARRIS WOOD
H 200-H 300-HS200-H2S300-HSC 300-HS60

SJIT

Acciaio verniciato o Acciaio Corten + Legno duro
Powder coated steel or Corten steel + Hardwood
Acier thermolaqué ou Acier Corten + Bois dur
Acero pintado o Acero Corten + Madera dura

H 200	69 kg	
H 300	100 kg	
HS 200	78 kg	
H2S 300	118 kg	
HSC 300	140 kg	
HS60	45 kg	(Only version B)

Predisposizione per tasselli
Pre-drilled for anchors
À cheviller
Predisposición para tacos

VERSION A

VERSION B

BIG HARRIS WOOD

Salerno (Italy)

BH 1076

BH 2076

BH 3076

BH 4076

BHL 1550

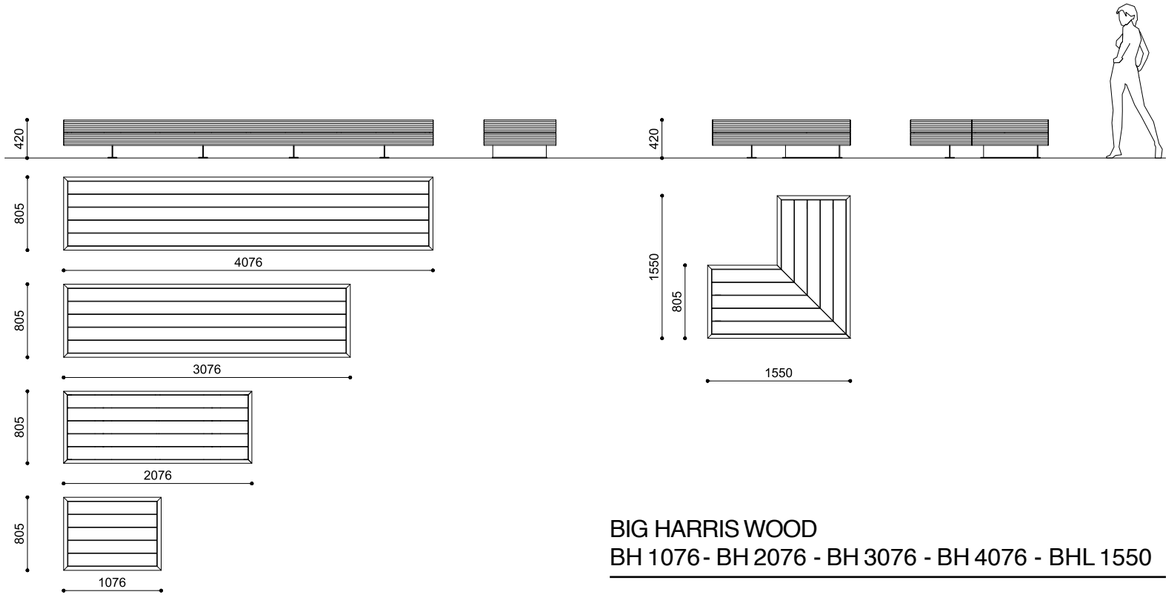

BIG HARRIS WOOD
BH 1076 - BH 2076 - BH 3076 - BH 4076 - BHL 1550

SJIT

Acciaio verniciato o Acciaio Corten + Legno duro
Powder coated steel or Corten steel + Hardwood
Acier thermolaqué ou Acier Corten + Bois dur
Acero pintado o Acero Corten + Madera dura

BH 1076	96 kg
BH 2076	145 kg
BH 3076	197 kg
BH 4076	253 kg
BHL 1550	185 kg

Predisposizione per tasselli
Pre-drilled for anchors
À cheviller
Predisposición para tacos

VERSION A

VERSION B

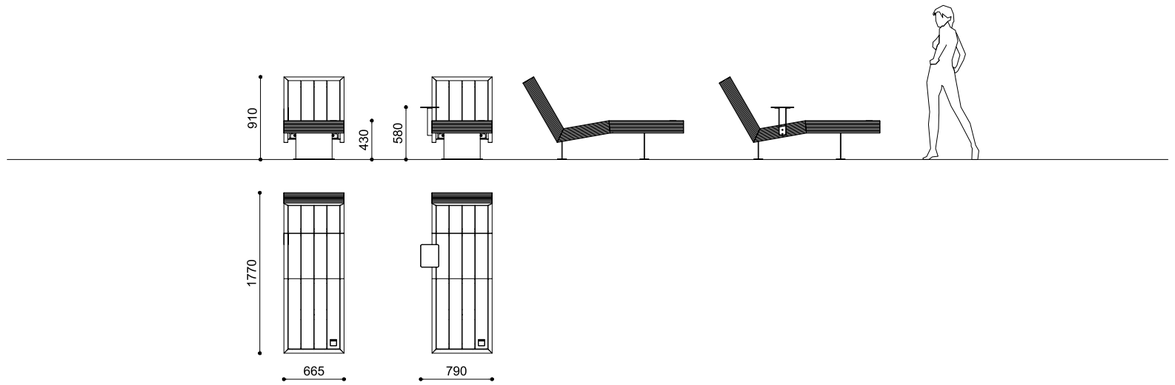

HARRIS WOOD HCL

SJIT

Acciaio verniciato o Acciaio Corten + Legno duro
Powder coated steel or Corten steel + Hardwood
Acier thermolaqué ou Acier Corten + Bois dur
Acero pintado o Acero Corten + Madera dura

100 kg

Predisposizione per tasselli
Pre-drilled for anchors
À cheviller
Predisposición para tacos

HARRIS ISOLA

Jesolo (Italy)

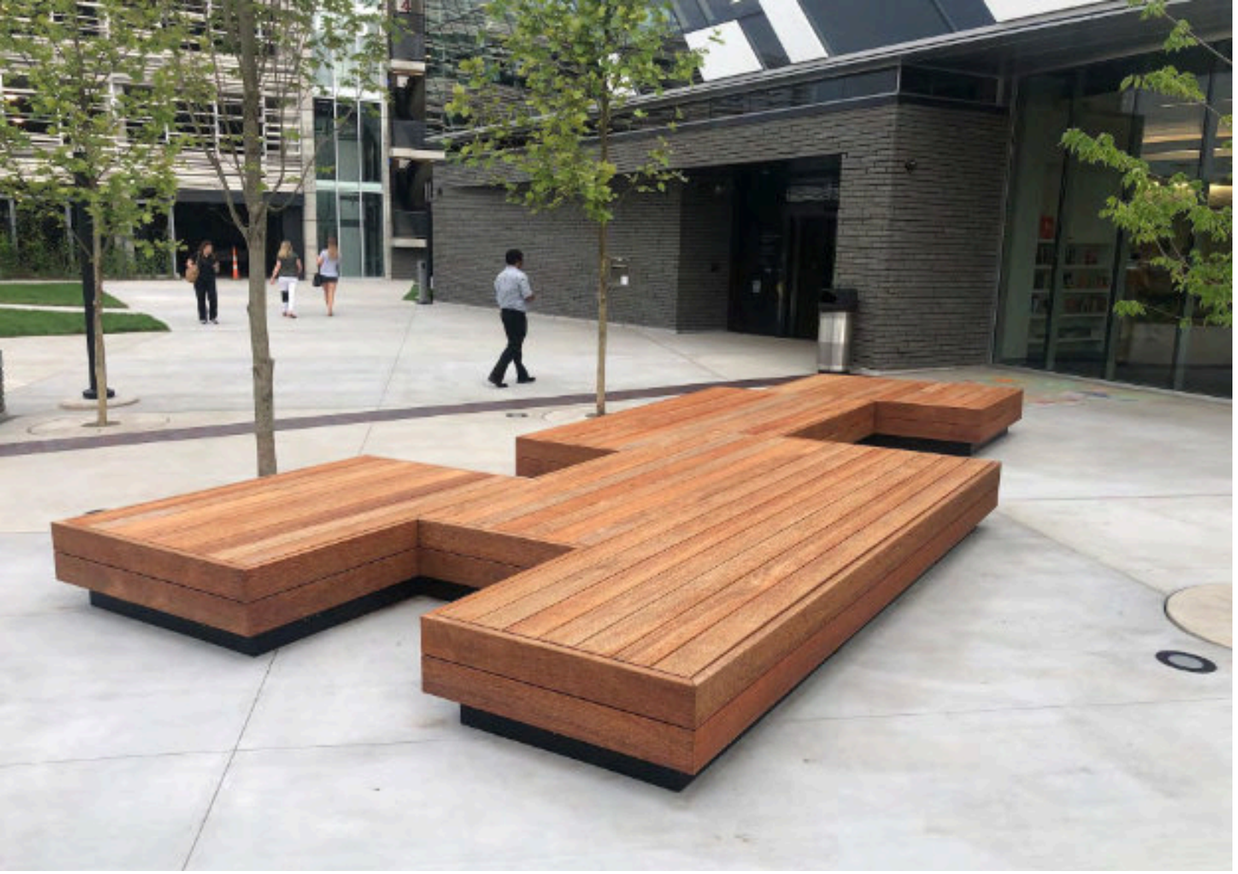

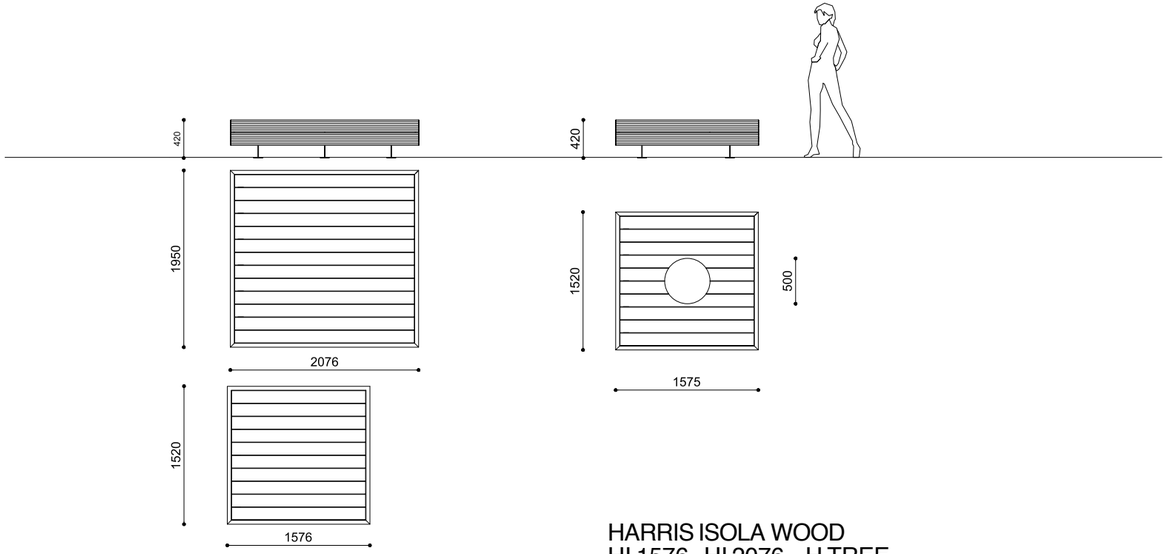

HI 1576

HI 2076

H TREE

HARRIS ISOLA WOOD
HI 1576- HI 2076 - H TREE

SJIT

Acciaio verniciato o Acciaio Corten + Legno duro
Powder coated steel or Corten steel + Hardwood
Acier thermolaqué ou Acier Corten + Bois dur
Acero pintado o Acero Corten + Madera dura

HI 1576	220 kg
HI 2076	376 kg
H TREE	200 kg

Predisposizione per tasselli
Pre-drilled for anchors
À cheviller
Predisposición para tacos

WH 200

WHS 200

WH 300

WH2S 300

WHSC 300

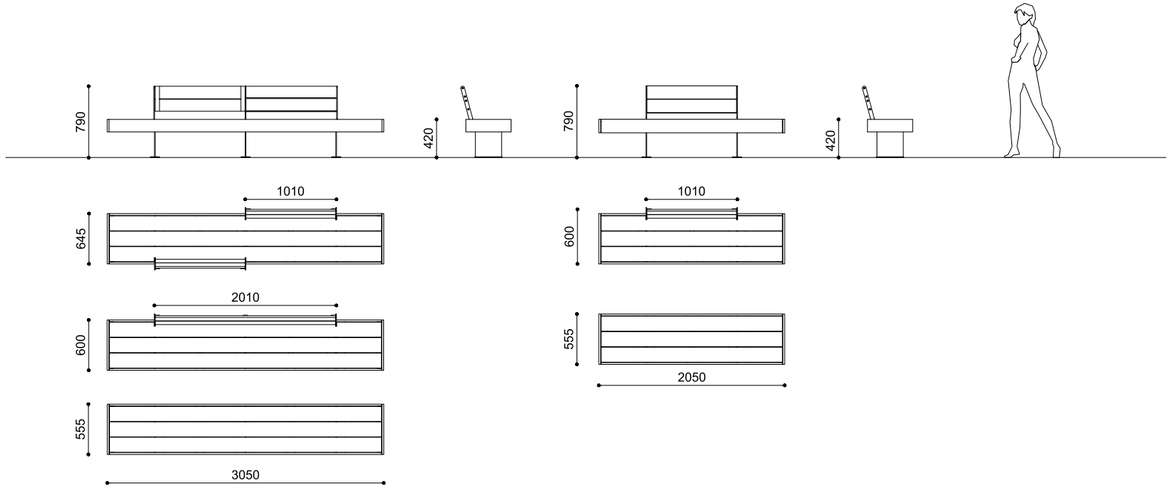

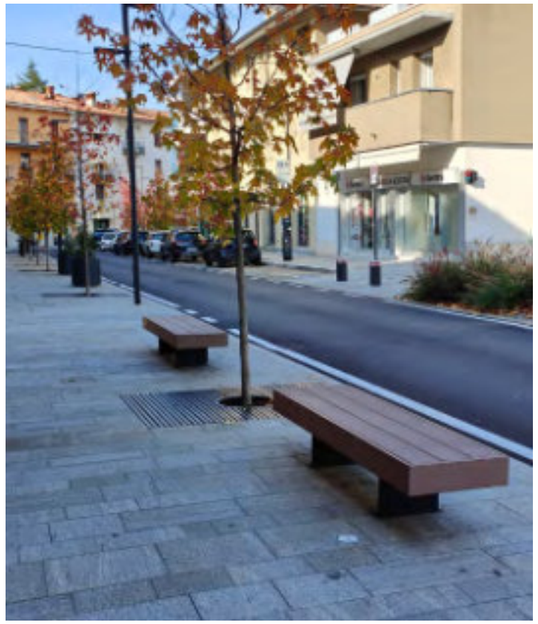

HARRIS WPC
WH 200 -WH 300-WHS 200-WH2S 300-WHSC 300

SJIT

Acciaio verniciato o Acciaio Corten + WPC Plus
Powder coated steel or Corten steel + WPC Plus
Acier thermolaqué ou Acier Corten + WPC Plus
Acero pintado o Acero Corten + WPC Plus

WH 200	90 kg
WH 300	135 kg
WHS 200	100 kg
WHS 300	155 kg
WHSC 300	160 kg

Predisposizione per tasselli
Pre-drilled for anchors
À cheviller
Predisposición para tacos

WBH 100 WBH 200 WBH 300 WBH 400 WBHL 1525

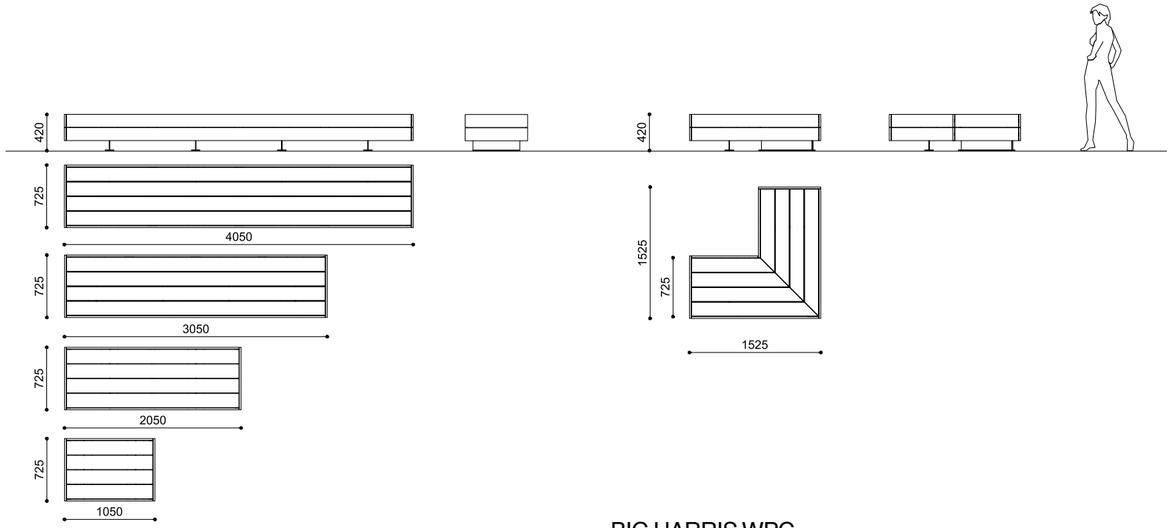

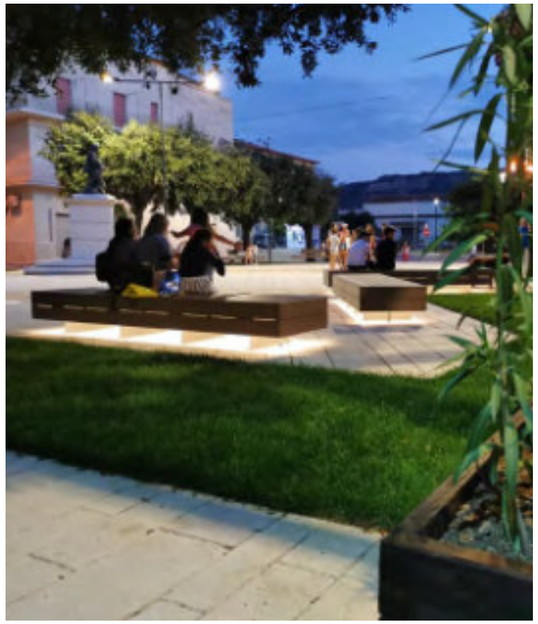

BIG HARRIS WPC
WBH 100-WBH 200-WBH 300-WBH 400-WBHL 1525

SJIT

Acciaio verniciato o Acciaio Corten + WPC Plus
Powder coated steel or Corten steel + WPC Plus
Acier thermolaqué ou Acier Corten + WPC Plus
Acero pintado o Acero Corten + WPC Plus

WBH 100	100 kg
WBH 200	140 kg
WBH 300	210 kg
WBH 400	270 kg
WBHL 1525	175 kg

Predisposizione per tasselli
Pre-drilled for anchors
À cheviller
Predisposición para tacos

WHI 2000

WHI 1550

WH TREE

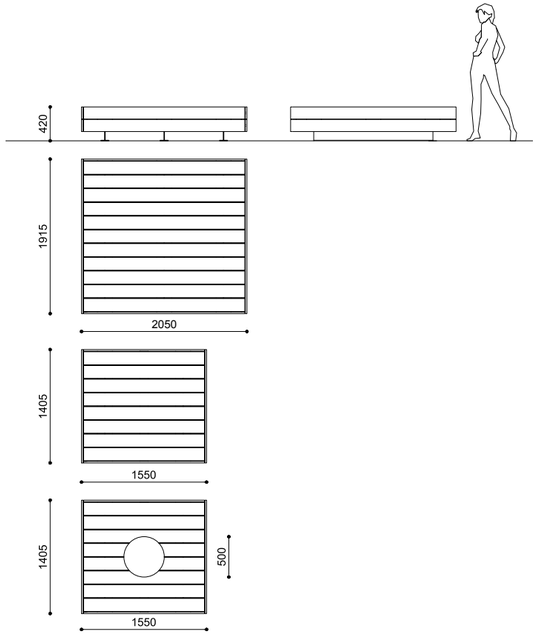

HARRIS ISOLA WPC
WHI 2000 - WHI 1550 - WH TREE

SJIT

Acciaio verniciato o Acciaio Corten + WPC Plus
Powder coated steel or Corten steel + WPC Plus
Acier thermolaqué ou Acier Corten + WPC Plus
Acero pintado o Acero Corten + WPC Plus

WHI 1550	210 kg
WHI 2000	370 kg
WH TREE	220 kg

Predisposizione per tasselli
Pre-drilled for anchors
À cheviller
Predisposición para tacos

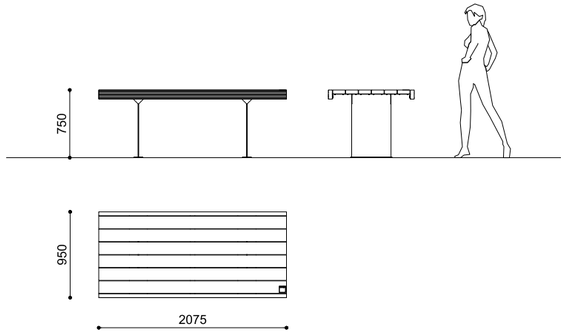

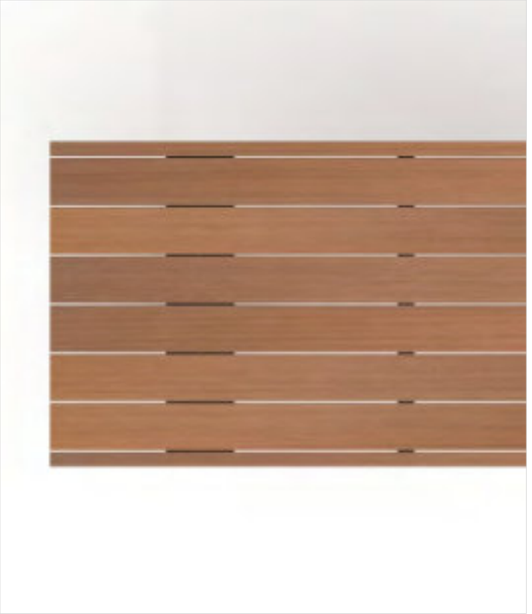

HARRIS WOOD T

SJIT

Acciaio verniciato o Acciaio Corten + Legno duro
Powder coated steel or Corten steel + Hardwood
Acier thermolaqué ou Acier Corten + Bois dur
Acero pintado o Acero Corten + Madera dura

130 kg

Predisposizione per tasselli
Pre-drilled for anchors
À cheviller
Predisposición para tacos

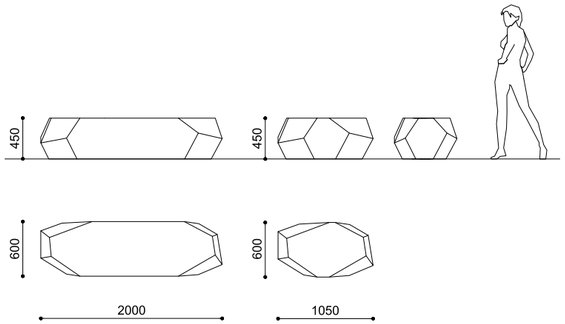

HOBA

PIO & TITO TOSO

HPC Velluto - liscio naturale
HPC Velluto - lisse naturel
HPC Velluto - natural smooth
HPC Velluto - liso natural

A 300
B 570 kg

Appoggio con piedini o Cementazione con barre filettate
Freestanding with pedestals or Installation with threaded bars
À poser avec pieds de support ou À sceller avec tiges filetées
Apoyo con pies o Cimentación con varillas roscadas

LIBRE

Lago di Garda (Italy)

Ph. Isaac Maffeis

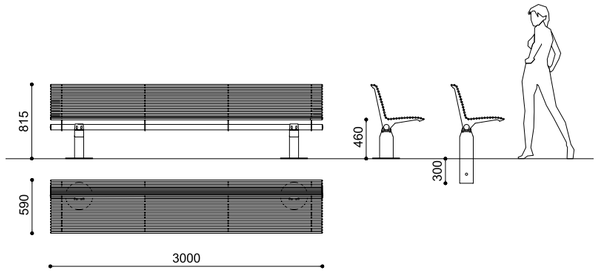

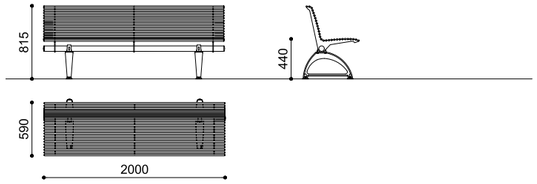

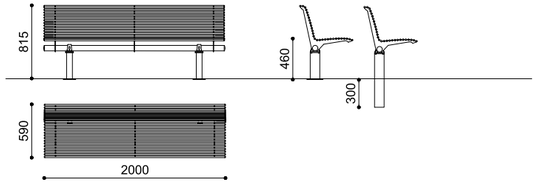

LIBREL 2000 - L 3000

ALFREDO TASCA

Acciaio verniciato
Powder coated steel
Acier thermolaqué
Acero pintado

L 2000	52 kg
L 3000	80 kg

Appoggio con piedini o Cementazione o Predisposizione per tasselli
Freestanding with pedestals or Belowground installation or Pre-drilled for anchors
À poser avec pieds de support ou À sceller ou À cheviller
Apoyo con pied o Cimentación o Predisposición para tacos

Optional:
Kit fissaggio a terra - Braccioli in alluminio
Ground fixing kit - Aluminum armrests
Kit de fixation au sol - Accoudoirs en aluminium
Kit de fijación al suelo - Apoyabrazos de aluminio

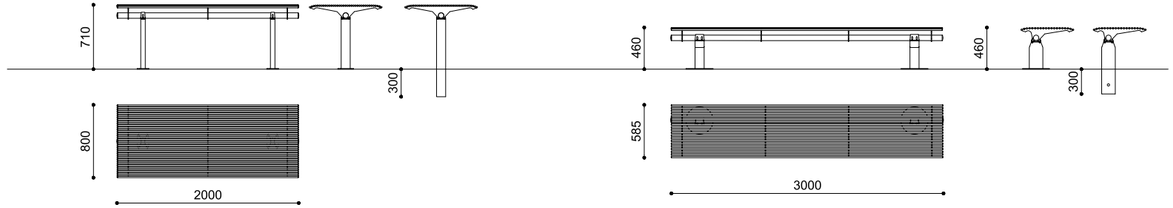

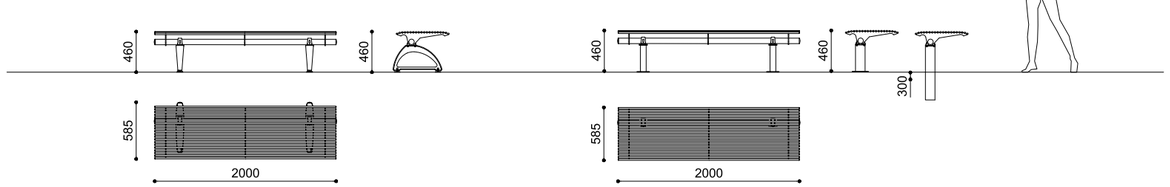

LIBRET 2000 - LP 2000 - LP 3000

ALFREDO TASCA

Acciaio verniciato o Acciaio Inox e Alluminio verniciato
Powder coated steel or Stainless steel and Powder coated Aluminum
Acier thermolaqué ou Acier Inox Aluminium thermolaqué
Acero pintado o Acero Inox y Aluminio pintado

LP 2000	38 kg
LP 3000	65 kg
T 2000	60 kg

Appoggio con piedini o Cementazione o Predisposizione per tasselli
Freestanding with pedestals or Below ground installation or Pre-drilled for anchors
À poser avec pieds de support ou À sceller ou À cheviller
Apoyo con pied o Cimentación o Predisposición para tacos

Optional:

Kit fissaggio a terra
Ground fixing kit
Kit de fixation au sol
Kit de fijación al suelo

LIBRE SETTORE

Marostica (Italy)

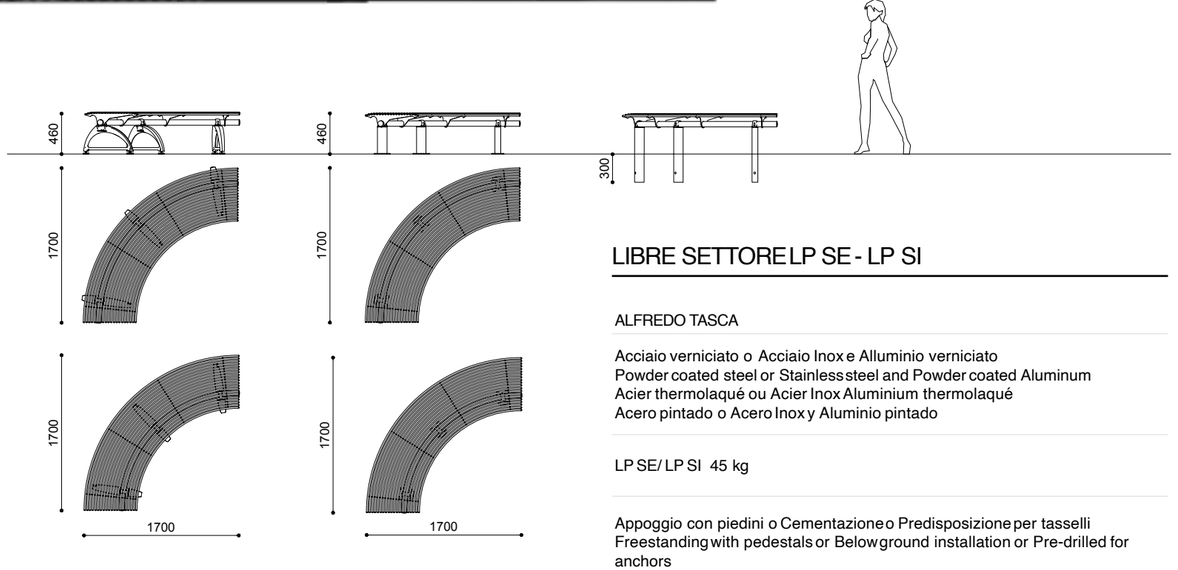

LIBRE SETTORE LP SE - LP SI

ALFREDO TASCA

Acciaio verniciato o Acciaio Inox e Alluminio verniciato
Powder coated steel or Stainless steel and Powder coated Aluminum
Acier thermolaqué ou Acier Inox Aluminium thermolaqué
Acero pintado o Acero Inox y Aluminio pintado

LP SE/ LP SI 45 kg

Appoggio con piedini o Cementazione o Predisposizione per tasselli
Freestanding with pedestals or Below ground installation or Pre-drilled for anchors
À poser avec pieds de support ou À sceller ou À cheviller
Apoyo con pied o Cimentación o Predisposición para tacos

Optional:

Kit fissaggio a terra
Ground fixing kit
Kit de fixation au sol
Kit de fijación al suelo

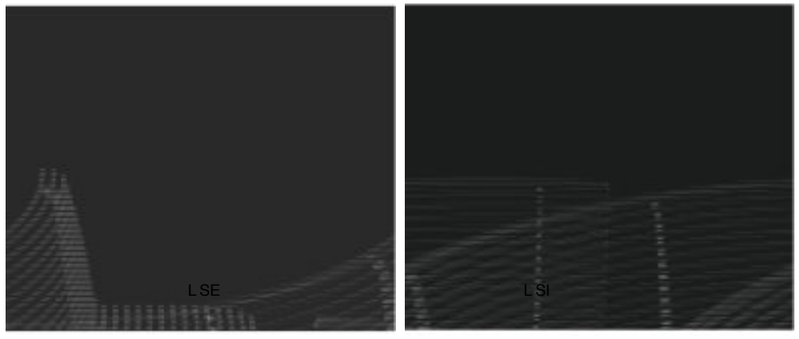

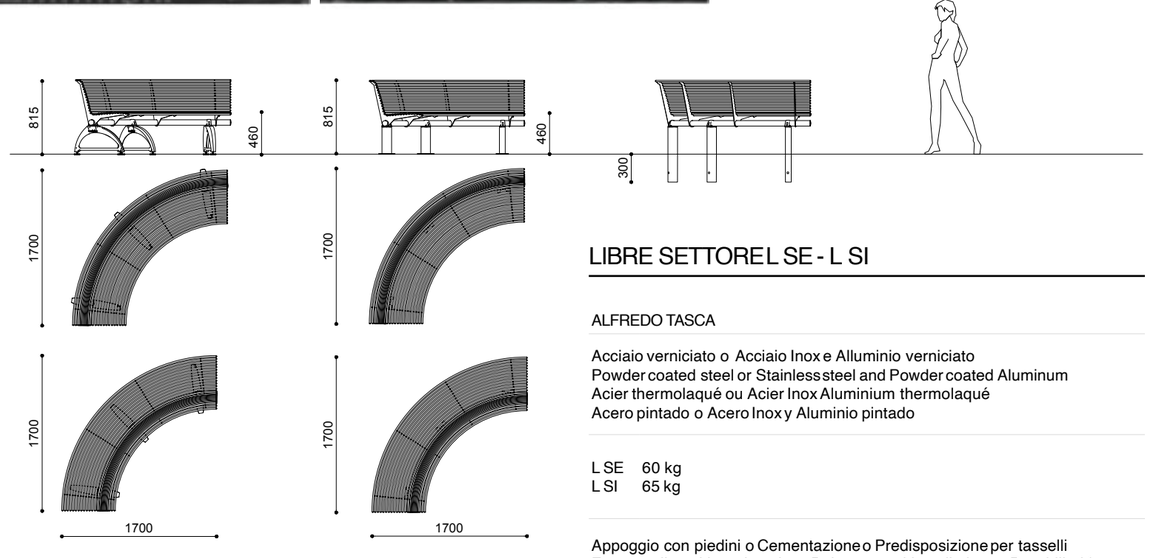

LIBRE SETTORE L SE - L SI

ALFREDO TASCA

Acciaio verniciato o Acciaio Inox e Alluminio verniciato
Powder coated steel or Stainless steel and Powder coated Aluminum
Acier thermolaqué ou Acier Inox Aluminium thermolaqué
Acero pintado o Acero Inox y Aluminio pintado

L SE 60 kg
L SI 65 kg

Appoggio con piedini o Cementazione o Predisposizione per tasselli
Freestanding with pedestals or Below ground installation or Pre-drilled for anchors
À poser avec pieds de support ou À sceller ou À cheviller
Apoyo con pied o Cimentación o Predisposición para tacos

Optional:
Kit fissaggio a terra - Braccioli in acciaio
Ground fixing kit - Armrests in steel
Kit de fixation au sol - Accoudoirs en acier
Kit de fijación al suelo - Apoyabrazos de acero

LIBRE DOPPIA

DP

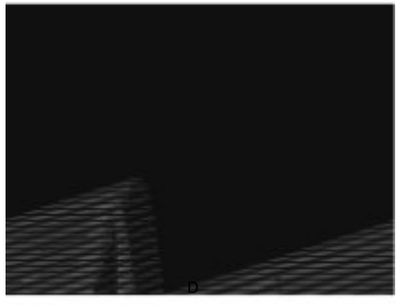
D

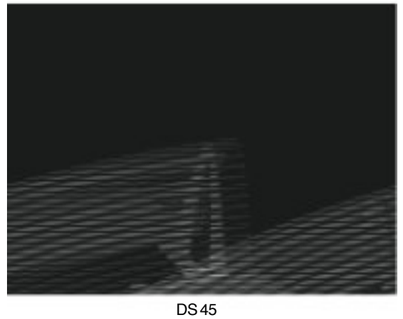
DS 45

DS 90

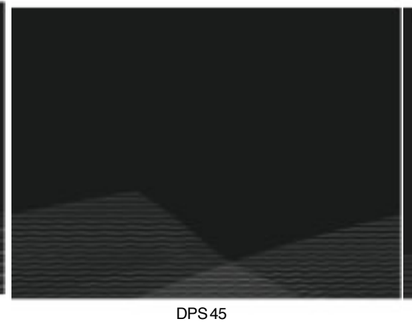
DPS 45

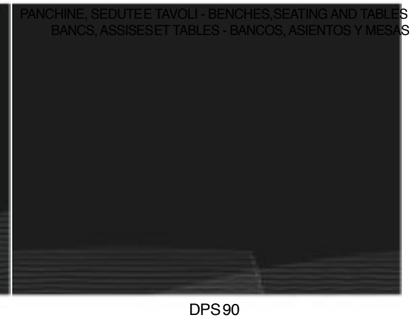
DPS 90

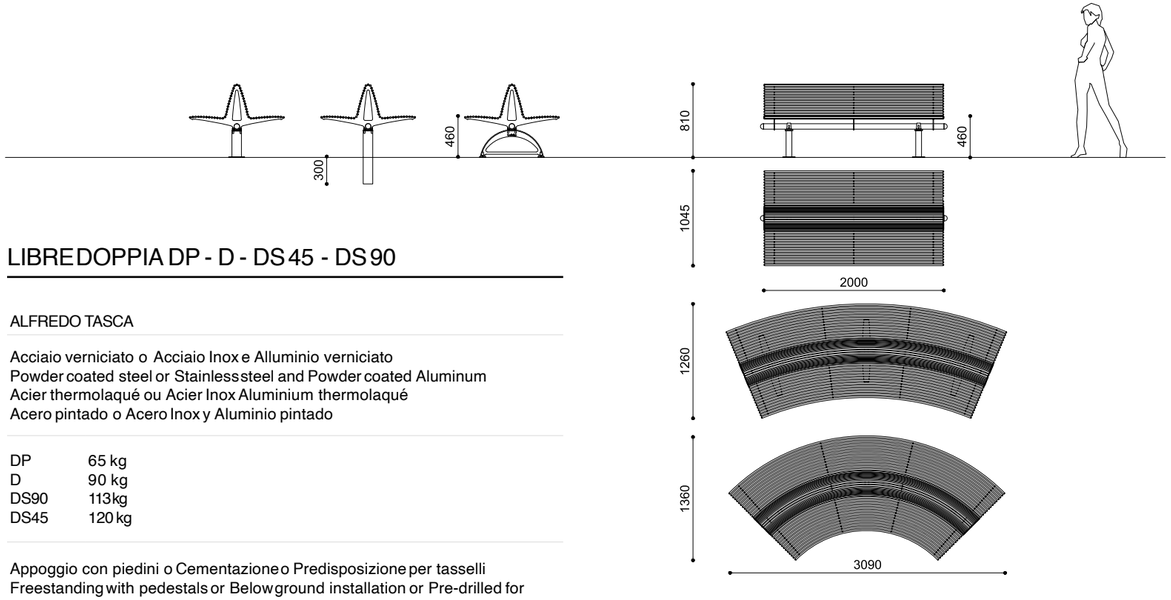

LIBRE DOPPIA DP - D - DS 45 - DS 90

ALFREDO TASCA

Acciaio verniciato o Acciaio Inox e Alluminio verniciato
Powder coated steel or Stainless steel and Powder coated Aluminum
Acier thermolaqué ou Acier Inox Aluminium thermolaqué
Acero pintado o Acero Inox y Aluminio pintado

DP	65 kg
D	90 kg
DS90	113kg
DS45	120 kg

Appoggio con piedini o Cementazione o Predisposizione per tasselli
Freestanding with pedestals or Below ground installation or Pre-drilled for anchors
À poser avec pieds de support ou À sceller ou À cheviller
Apoyo con pied o Cimentación o Predisposición para tacos

Optional:

Kit fissaggio a terra
Ground fixing kit
Kit de fixation au sol
Kit de fijación al suelo

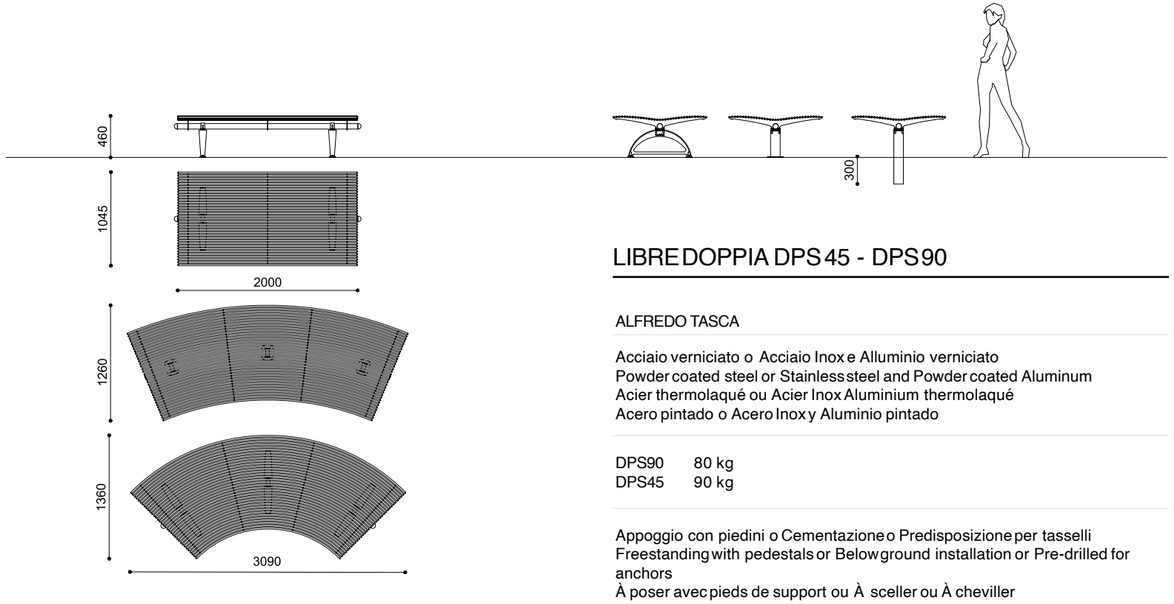

LIBRE DOPPIA DPS 45 - DPS 90

ALFREDO TASCA

Acciaio verniciato o Acciaio Inox e Alluminio verniciato
Powder coated steel or Stainless steel and Powder coated Aluminum
Acier thermolaqué ou Acier Inox Aluminium thermolaqué
Acero pintado o Acero Inox y Aluminio pintado

DPS90	80 kg
DPS45	90 kg

Appoggio con piedini o Cementazione o Predisposizione per tasselli
Freestanding with pedestals or Below ground installation or Pre-drilled for anchors
À poser avec pieds de support ou À sceller ou À cheviller
Apoyo con pied o Cimentación o Predisposición para tacos

Optional:

Kit fissaggio a terra
Ground fixing kit
Kit de fixation au sol
Kit de fijación al suelo

LIBRE DOPPIA

Kuala Lumpur (Malaysia)

LIBRE EVOLUTION

Houston (USA)

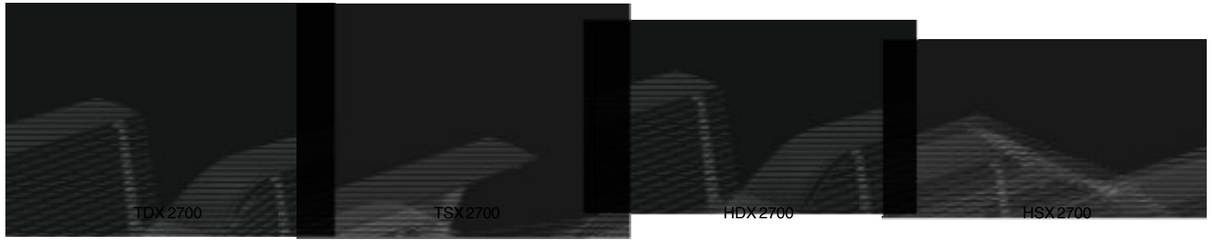

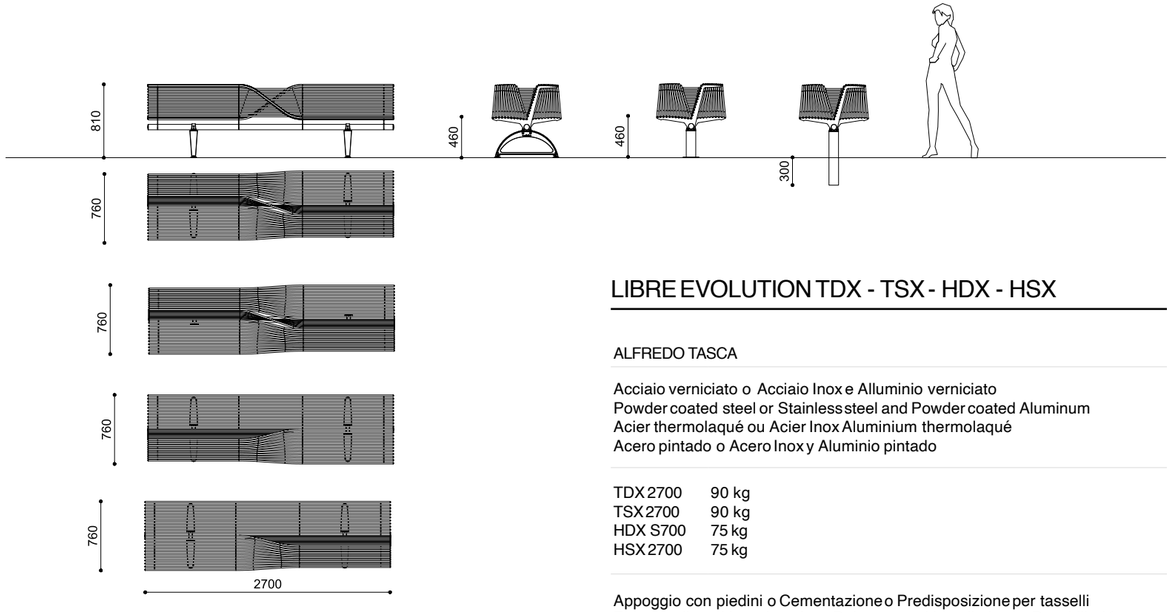

LIBRE EVOLUTION TDX - TSX - HDX - HSX

ALFREDO TASCA

Acciaio verniciato o Acciaio Inox e Alluminio verniciato
Powder coated steel or Stainless steel and Powder coated Aluminum
Acier thermolaqué ou Acier Inox Aluminium thermolaqué
Acero pintado o Acero Inox y Aluminio pintado

TDX 2700	90 kg
TSX 2700	90 kg
HDX S700	75 kg
HSX 2700	75 kg

Appoggio con piedini o Cementazione o Predisposizione per tasselli
Freestanding with pedestals or Below ground installation or Pre-drilled for anchors
À poser avec pieds de support ou À sceller ou À cheviller
Apoyo con pied o Cimentación o Predisposición para tacos

Optional:

Kit fissaggio a terra - Bracciolo in acciaio
Ground fixing kit - Armrest in steel
Kit de fixation au sol - Accoudoir en acier
Kit de fijación al suelo - Apoyabrazos de acero

LIBRE EVOLUTION

Lugano (Switzerland)

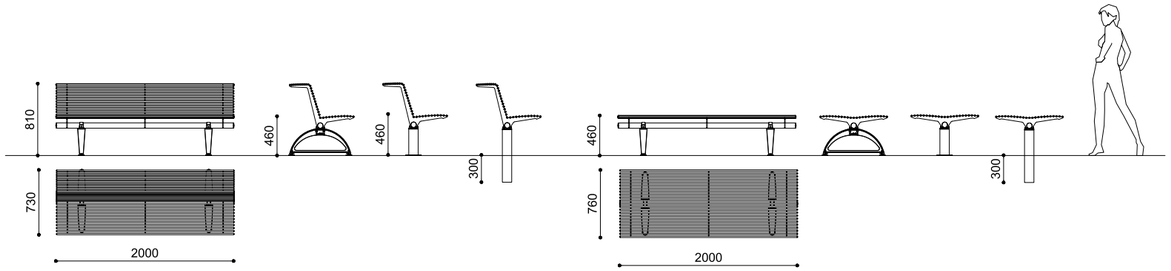

LIBRE EVOLUTION LE 2000 - LEP 2000

ALFREDO TASCA

Acciaio verniciato o Acciaio Inox e Alluminio verniciato
Powder coated steel or Stainless steel and Powder coated Aluminum
Acier thermolaqué ou Acier Inox Aluminium thermolaqué
Acero pintado o Acero Inox y Aluminio pintado

LEP 50 kg
LE 60 kg

Appoggio con piedini o Cementazione o Predisposizione per tasselli
Freestanding with pedestals or Below ground installation or Pre-drilled for anchors
À poser avec pieds de support ou À sceller ou À cheviller
Apoyo con pied o Cimentación o Predisposición para tacos

Optional:

Kit fissaggio a terra - Bracciolo in acciaio
Ground fixing kit - Armrest in steel
Kit de fixation au sol - Accoudoir en acier
Kit de fijación al suelo - Apoyabrazos de acero

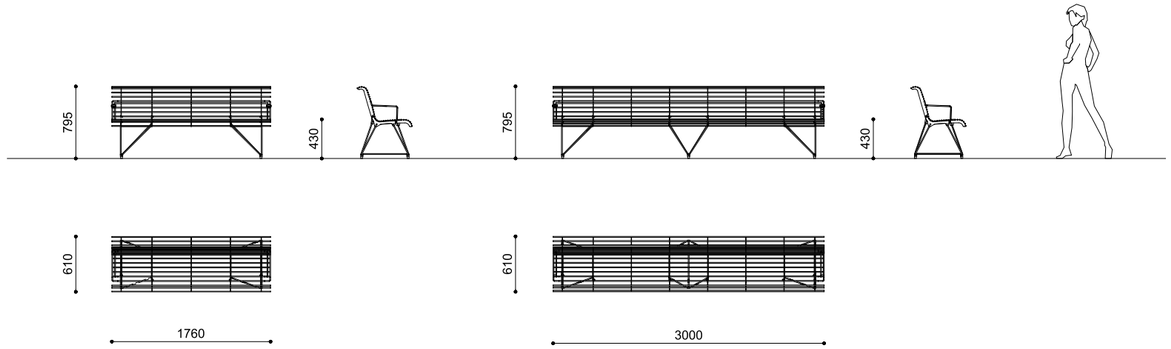

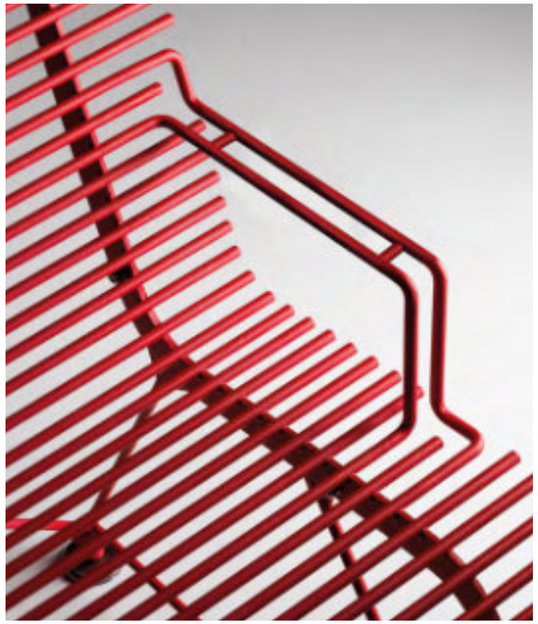

LIBRE 2.0

ALFREDO TASCA

Acciaio verniciato
Powder coated steel
Acier thermolaqué
Acero pintado

1760	55 kg
3000	87 kg

Appoggio con piedini o Cementazione con barre filettate
Freestanding with pedestals or Installation with threaded bars
À poser avec pieds de support ou À sceller avec tiges filetées
Apoyo con pies o Cimentación con varillas roscadas

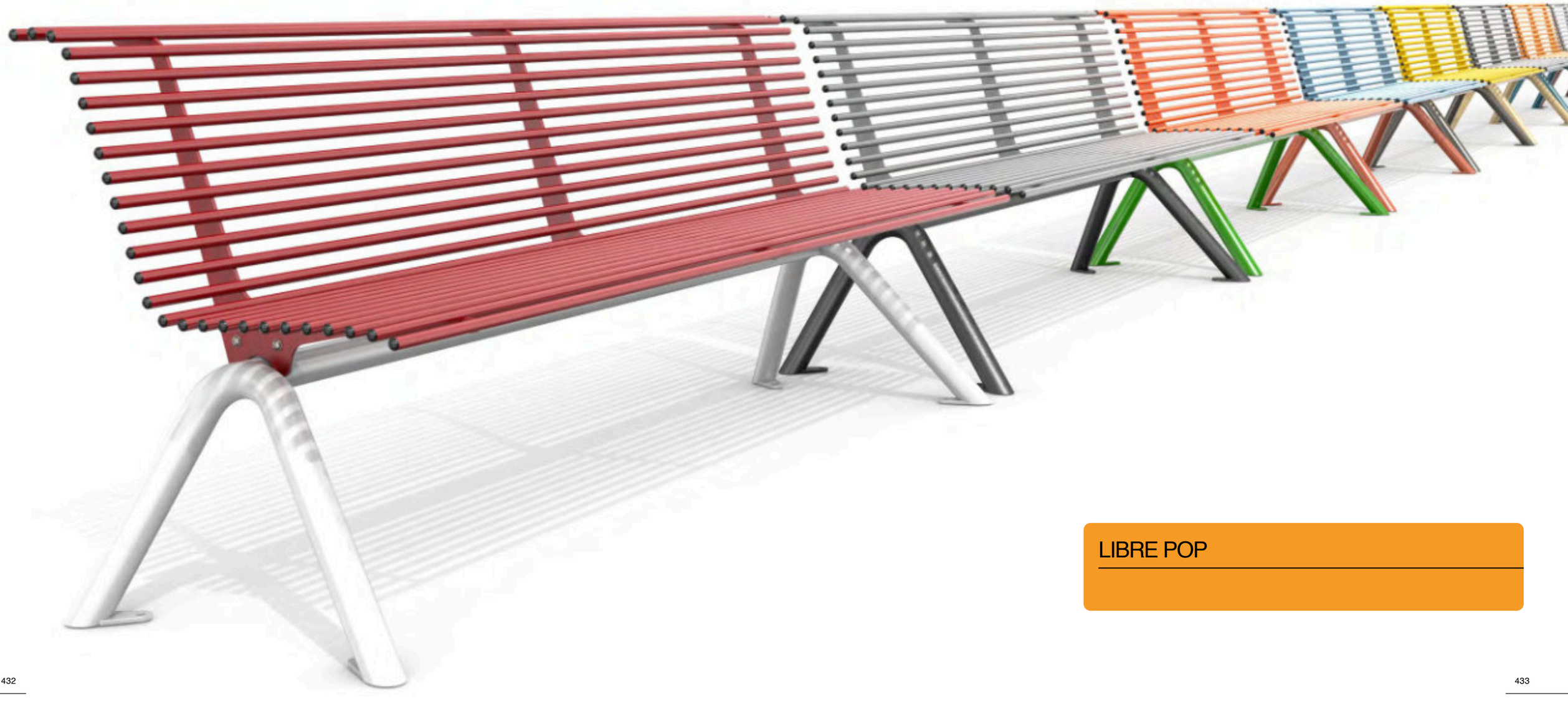

LIBRE POP

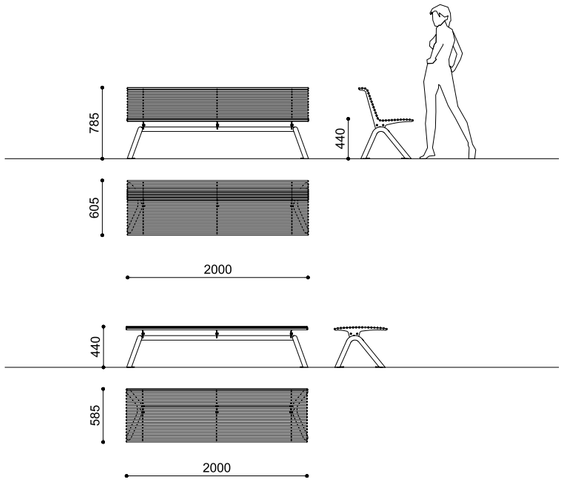

LIBRE POP

ALFREDO TASCA

Acciaio verniciato
Powder coated steel
Acier thermolaqué
Acero pintado

S 45 kg
P 35 kg

Appoggio con piedini o Cementazione o Predisposizione per tasselli
Freestanding with pedestals or Below ground installation or Pre-drilled for anchors
À poser avec pieds de support ou À sceller ou À cheviller
Apoyo con pied o Cimentación o Predisposición para tacos

MEYRIN 2300

Acciaio verniciato + Legno duro o Pino termo-trattato
Powder coated steel + Hardwood or Thermo-treated pine
Acier thermolaqué + Bois dur ou Pin thermo-traité
Acero pintado + Madera dura o Pino termotratado

Legno duro - Hardwood - Bois dur - Madera dura:

S	110 kg
SB	115 kg
P	80 kg
T	110 kg

Pino termo-trattato - Thermo-treated pine - Pin thermo-traité - Pino termotratado

S	85 kg
SB	90 kg
P	65 kg
T	85 kg

Predisposizione per tasselli o Cementazione
Pre-drilled for anchors or Belowground installation
À cheviller ou À sceller
Predisposición para tacos o Cimentación

MEYRIN3000

Acciaio verniciato + Legno duro o Pino termo-trattato
Powder coated steel + Hardwood or Thermo-treated pine
Acier thermolaqué + Bois dur ou Pin thermo-traité
Acero pintado + Madera dura o Pino termotratado

Legno duro - Hardwood - Bois dur - Madera dura:

S	150 kg
SB	155 kg
P	110 kg
T	145 kg

Pino termo-trattato - Thermo-treated pine - Pin thermo-traité - Pino termotratado

S	115 kg
SB	120 kg
P	85 kg
T	110 kg

Predisposizione per tasselli o Cementazione
Pre-drilled for anchors or Belowground installation
À cheviller ou À sceller
Predisposición para tacos o Cimentación

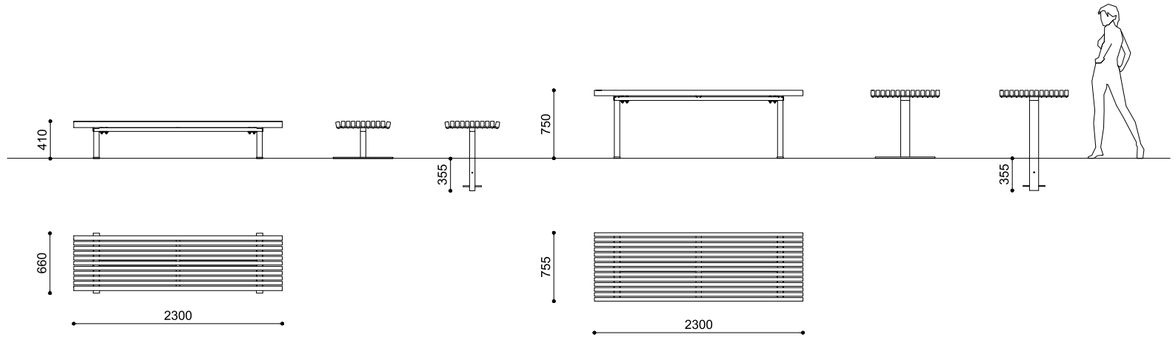

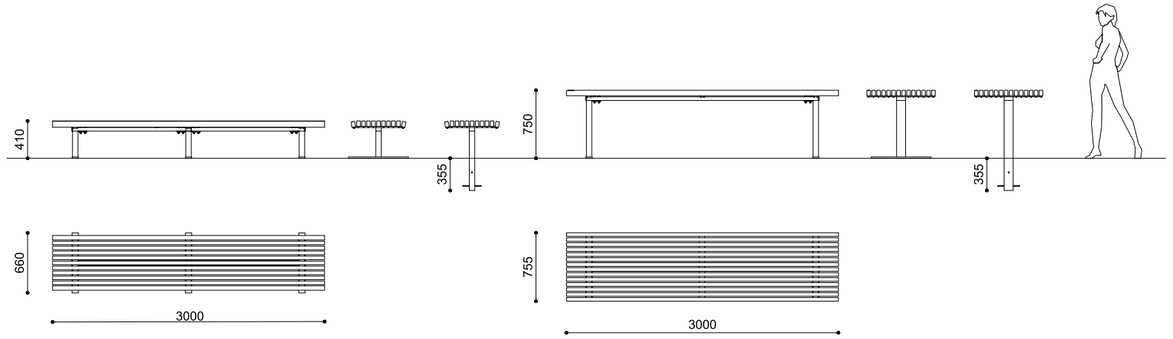

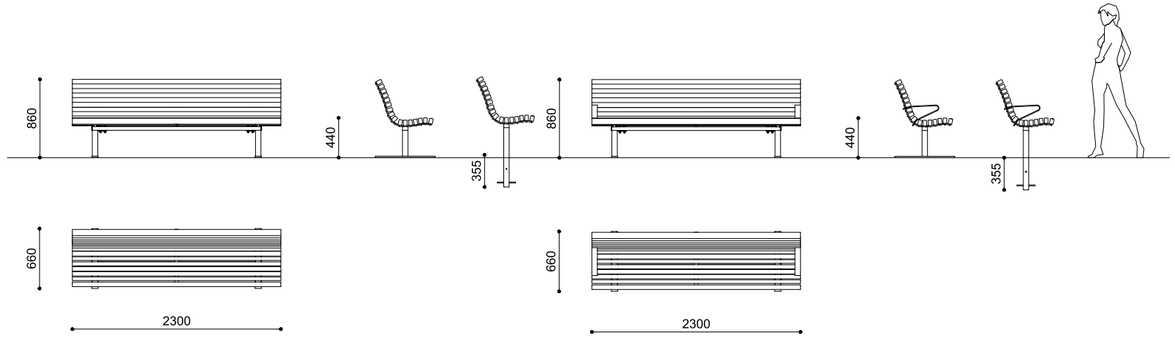

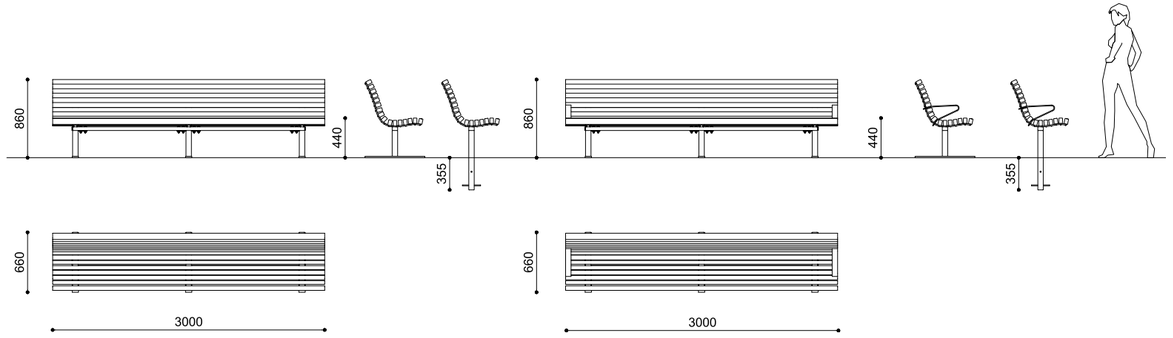

PANCHINE, SEDUTE E TAVOLI - BENCHES,SEATING AND TABLES
BANCS, ASSISES ET TABLES - BANCOS, ASIENTOS Y MESAS
METALCO

MISS W

Copparo (Italy)

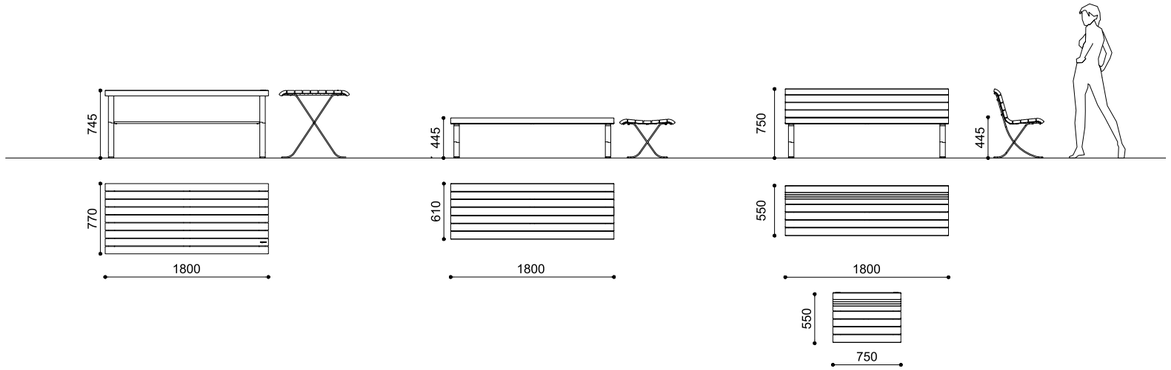

MISS W

UWE KUCKERTZ

Acciaio verniciato + Legno duro
Powder coated steel + Hardwood
Acier thermolaqué + Bois dur
Acero pintado + Madera dura

WS 1800	58 kg
WS 750	37 kg
WP 1800	45 kg
WT 1800	62 kg

Predisposizione per tasselli
Pre-drilled for anchors
À cheviller
Predisposición para tacos

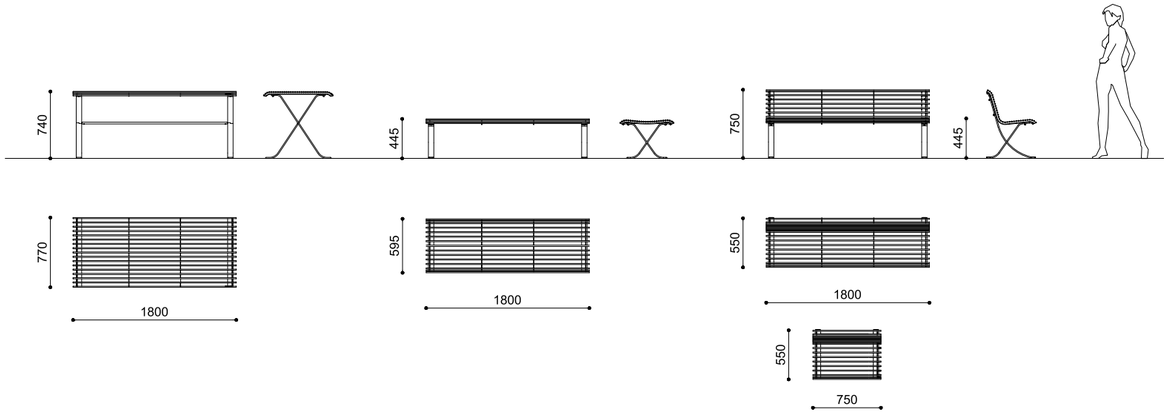

MISS I

UWE KUCKERTZ

Acciaio verniciato
Powder coated steel
Acier thermolaqué
Acero pintado

IS 1800	78 kg
IS 750	46 kg
IP 1800	60 kg
IT 1800	84 kg

Predisposizione per tasselli
Pre-drilled for anchors
À cheviller
Predisposición para tacos

TWIN

Liverpool (UK)

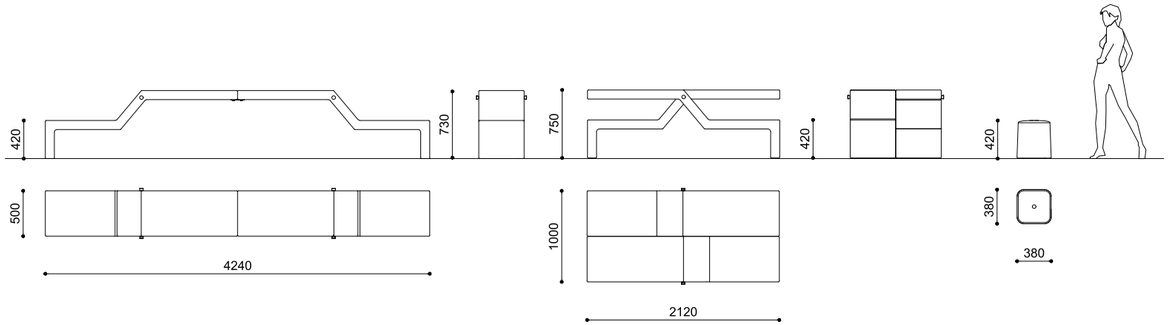

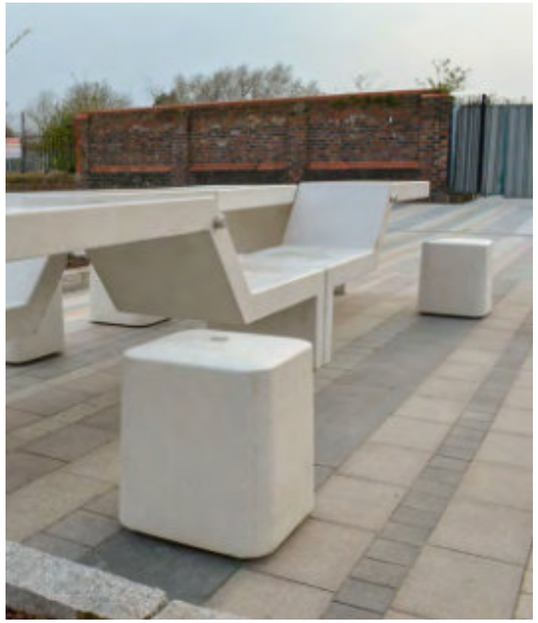

TWIN + MIZAR S

MASSIMO TASCA

HPC Velluto - liscio naturale
HPC Velluto - lisse naturel
HPC Velluto - natural smooth
HPC Velluto - liso natural

TWIN	690 kg
MIZAR S	126 kg

TWIN
Cementazione con barre filettate
Installation with threaded bars
À sceller avec tiges filetées
Cimentación con varillas roscadas

MIZAR S
Appoggio
Freestanding
À poser
Apoyo

MOOD

Bonn (Germany)

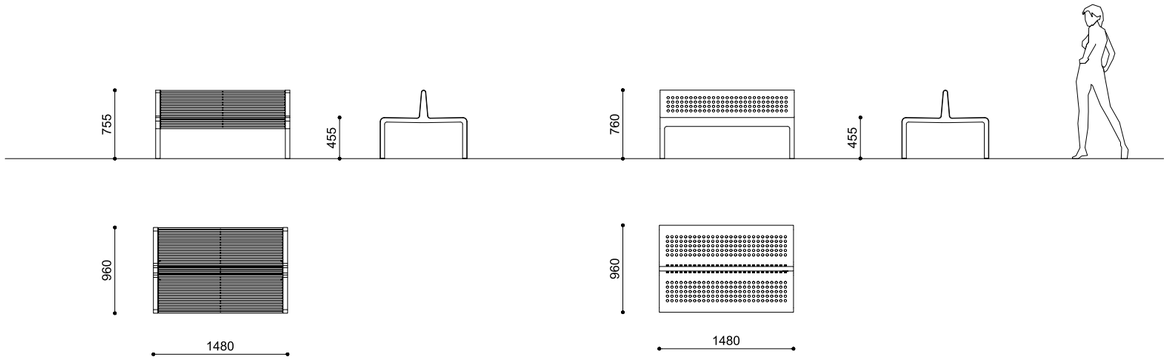

MSDT

MSD

MOOD MSDT - MSD

STAUBACH & KUCKERTZ

Acciaio verniciato
Powder coated steel
Acier thermolaqué
Acero pintado

MSD	83 kg
MSDT	95 kg

Predisposizione per tasselli
Pre-drilled for anchors
À cheviller
Predisposición para tacos

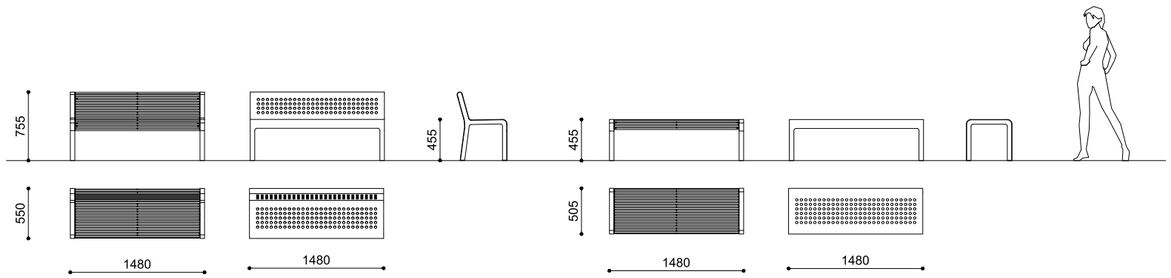

MST

MS

MPT

MP

MOOD MST - MS - MPT - MP

STAUBACH & KUCKERTZ

Acciaio verniciato
Powder coated steel
Acier thermolaqué
Acero pintado

MS	46 kg
MP	34 kg
MST	80 Kg
MPT	60 kg

Predisposizione per tasselli
Pre-drilled for anchors
À cheviller
Predisposición para tacos

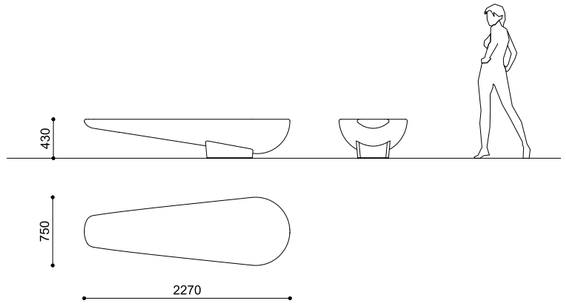

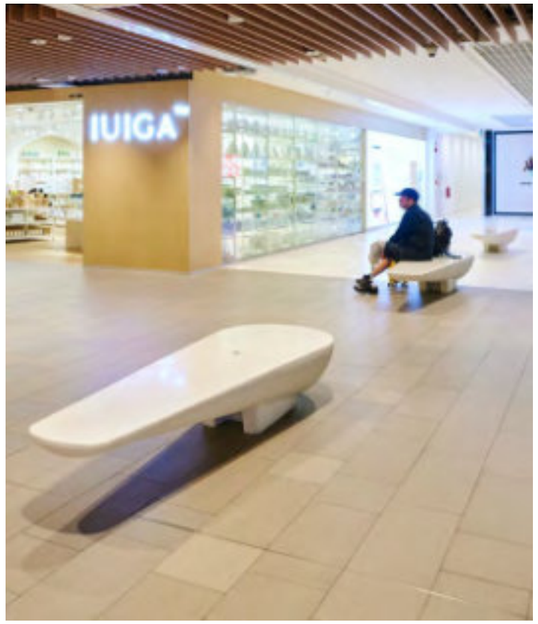

CANN

MASSIMO TASCA

PDM Piano spazzolato, lati sabbiati
PDM Brushed top, sandblasted sides
PDM Dessus brossé, côtés sablés
PDM Parte superior trabajada con púas rígidas, laterales tratados con chorro de arena

660 kg

Cementazione con barre filettate
Installation with threaded bars
À sceller avec tiges filetées
Cimentación con varillas roscadas

Optional:

Rivestimento base in Inox - Illuminazione led
Stainless steel coating for the base - LED lighting
Revêtement de base en acier Inox - Système d'éclairage à LED
Revestimiento base en Inox - Iluminación LED

FRANK

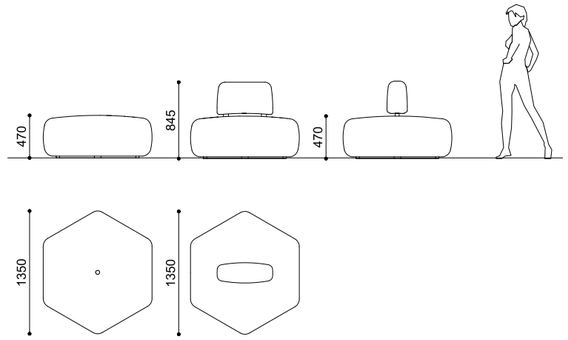

FRANK

MASSIMO TASCA

HPC Velluto - liscio naturale
HPC Velluto - natural smooth
HPC Velluto - lisse naturel
HPC Velluto - liso natural

Senza schienale - without backrest - sans dossier - sin respaldo	751kg
Con schienale - with backrest - avec dossier - con respaldo	838 kg

Appoggio
Freestanding
À poser
Apoyo

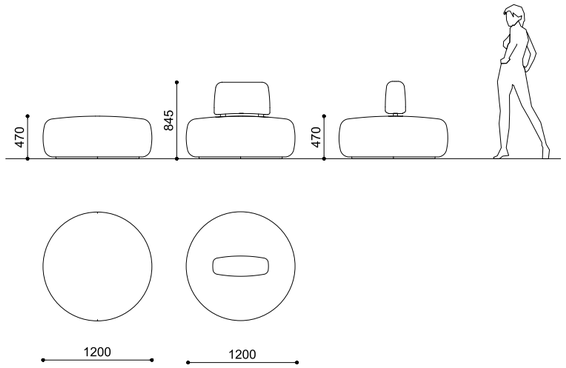

NORMAN

MASSIMO TASCA

HPC Velluto - liscio naturale
HPC Velluto - natural smooth
HPC Velluto - lisse naturel
HPC Velluto - liso natural

Senza schienale - without backrest - sans dossier - sin respaldo	686 kg
Con schienale - with backrest - avec dossier - con respaldo	773 kg

Appoggio
Freestanding
À poser
Apoyo

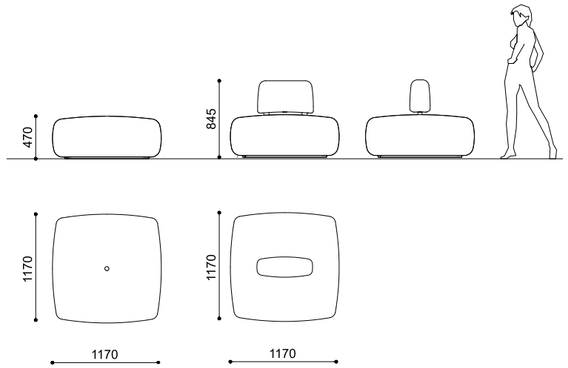

JASPER

MASSIMO TASCA

HPC Velluto - liscio naturale
HPC Velluto - natural smooth
HPC Velluto - lisse naturel
HPC Velluto - liso natural

Senza schienale - without backrest - sans dossier - sin respaldo	726 kg
Con schienale - with backrest - avec dossier - con respaldo	813 kg

Appoggio
Freestanding
À poser
Apoyo

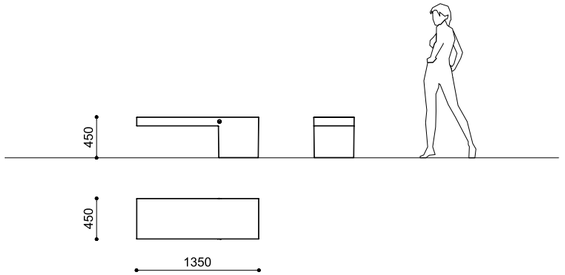

AMBRA

ALENA MOCOVA'

PDM Piano spazzolato, lati sabbiati
PDM Brushed top, sandblasted sides
PDM Dessus brossé, côtés sablés
PDM Parte superior trabajada con púas rígidas, laterales tratados con chorro de arena

327 kg

Cementazione con barre filettate
Installation with threaded bars
À sceller avec tiges filetées
Cimentación con varillas roscadas

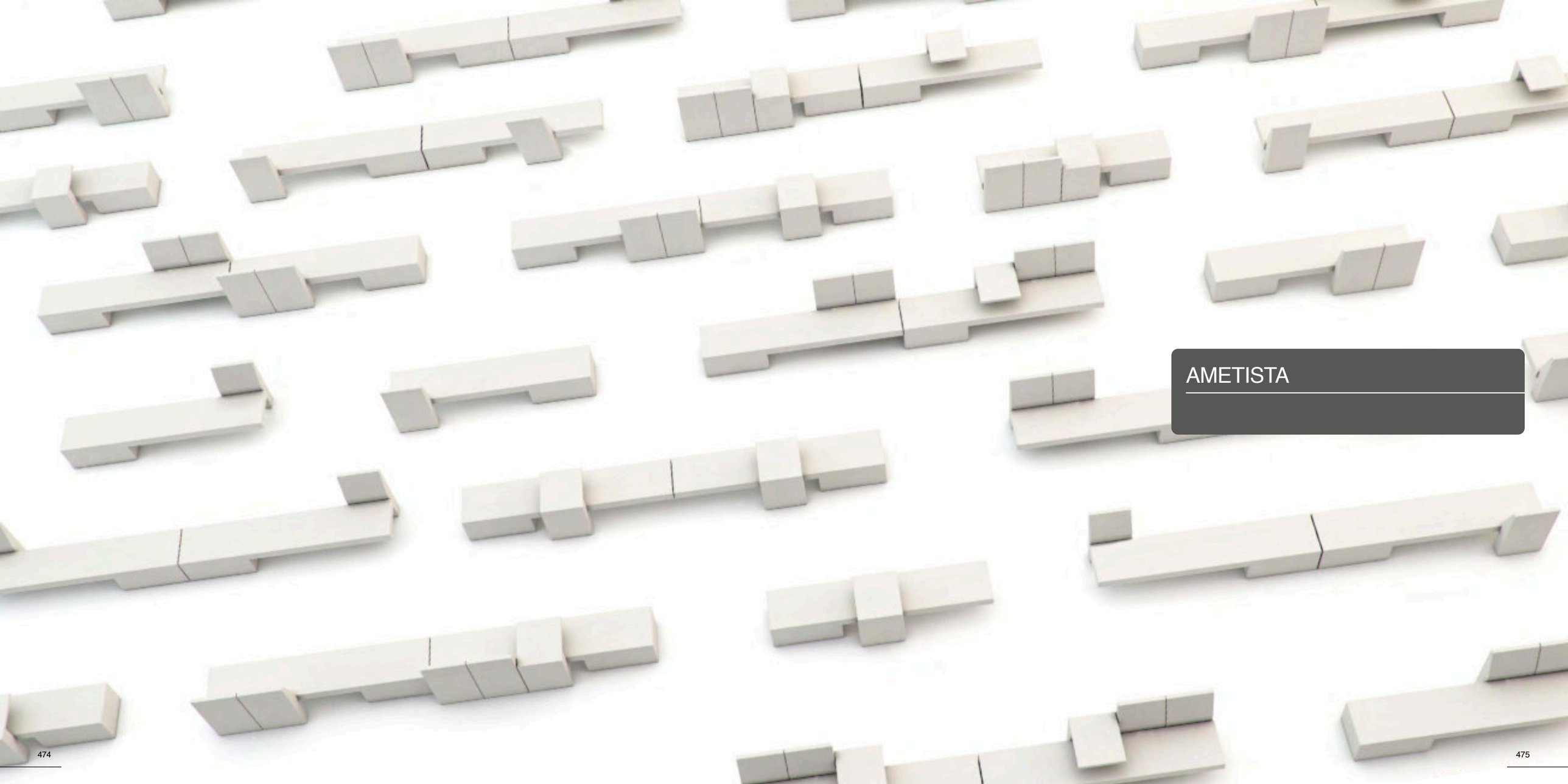

AMETISTA

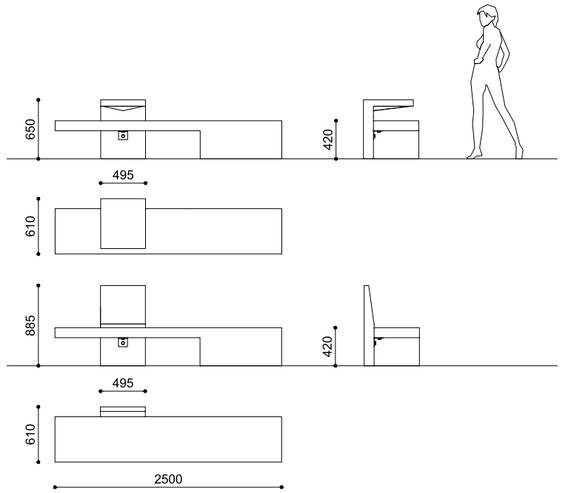

AMETISTA

MASSIMO TASCA + MATTIA LI POMI

HPC Velluto - liscio naturale
HPC Velluto - natural smooth
HPC Velluto - lisse naturel
HPC Velluto - liso natural

Panca - bench - banc - banco	660 kg
Schienale - backrest - dossier - respaldo	110 kg
Tavolino - table - table - mesa	125 kg

Cementazione con barre filettate
Installation with threaded bars
À sceller avec tiges filetées
Cimentación con varillas roscadas

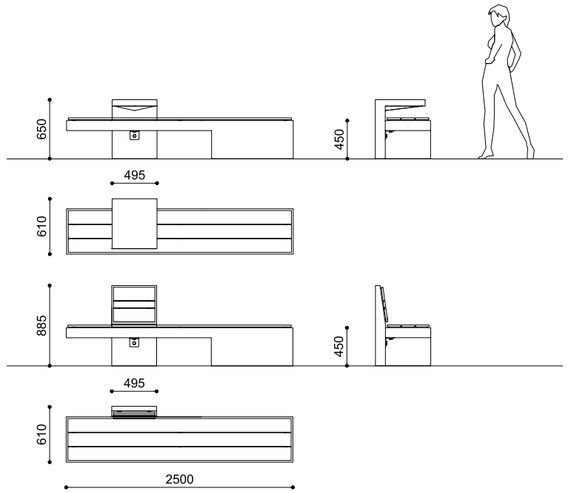

AMETISTA

MASSIMO TASCA + MATTIA LI POMI

HPC Velluto - liscio naturale + WPC Plus
HPC Velluto - natural smooth + WPC Plus
HPC Velluto - lisse naturel + WPC Plus
HPC Velluto - liso natural + WPC Plus

Panca - bench - banc - banco	695 kg
Schienale - backrest - dossier - respaldo	116 kg
Tavolino - table - table - mesa	125 kg

Cementazione con barre filettate
Installation with threaded bars
À sceller avec tiges filetées
Cimentación con varillas roscadas

ANASTASIO - MAKATITE - REALGAR

Prato (Italy)

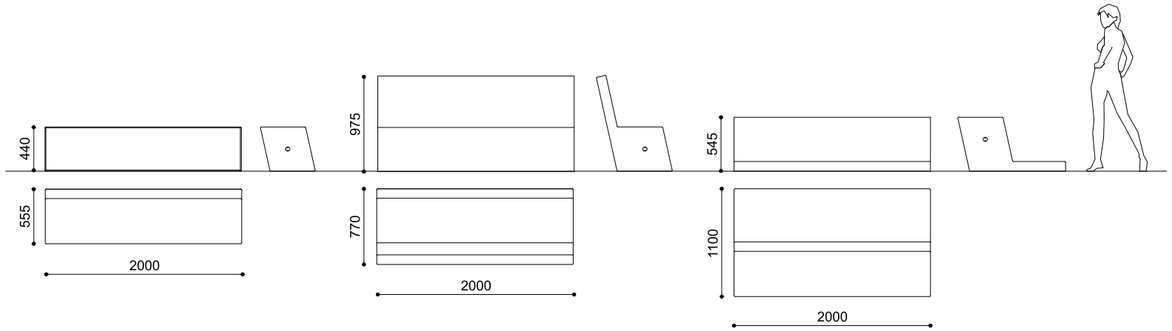

ANASTASIO

MAKATITE

REALGAR

ANASTASIO - MAKATITE - REALGAR

ALONZI + DE NAPOLI + VENUDO + TRONCHIN

PDM Piano spazzolato, lati sabbiati
PDM Brushed top, sandblasted sides
PDM Dessus brossé, côtés sablés
PDM Parte superior trabajada con púas rígidas, laterales tratados con chorro de arena

ANASTASIO	1020 kg
MAKATITE	1500 kg
REALGAR	1500 kg

Appoggio
Freestanding
À poser
Apoyo

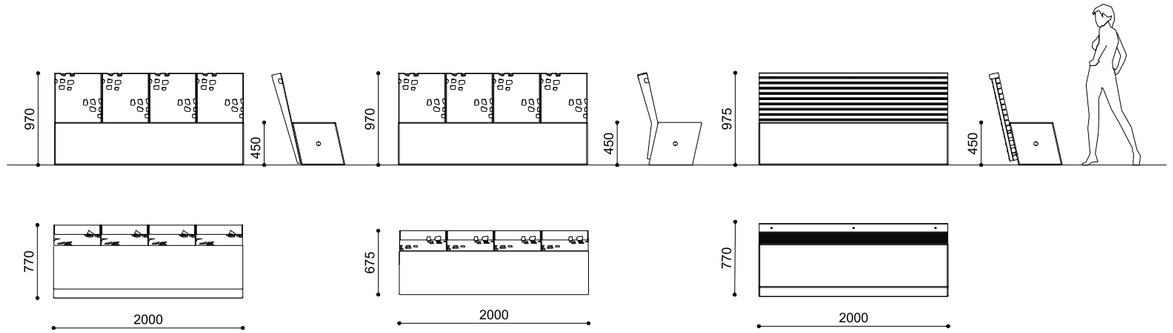

ANASTASIO ACCESSORIES

ALONZI + DE NAPOLI + VENUDO + TRONCHIN

Acciaio verniciato o Legno duro
Powder coated steel or Hardwood
Acier thermolaqué ou Bois dur
Acero pintado o Madera dura

B 20 kg
S 21kg
W 67 kg

Predisposizione per tasselli
Pre-drilled for anchors
À cheviller
Predisposición para tacos

Optional:

Bracciolo in acciaio inox
Armrest in stainless steel
Accoudoir en acier inoxydable
Apoyabrazos de acero inoxidable

NUVOLA

Spello (Italy)

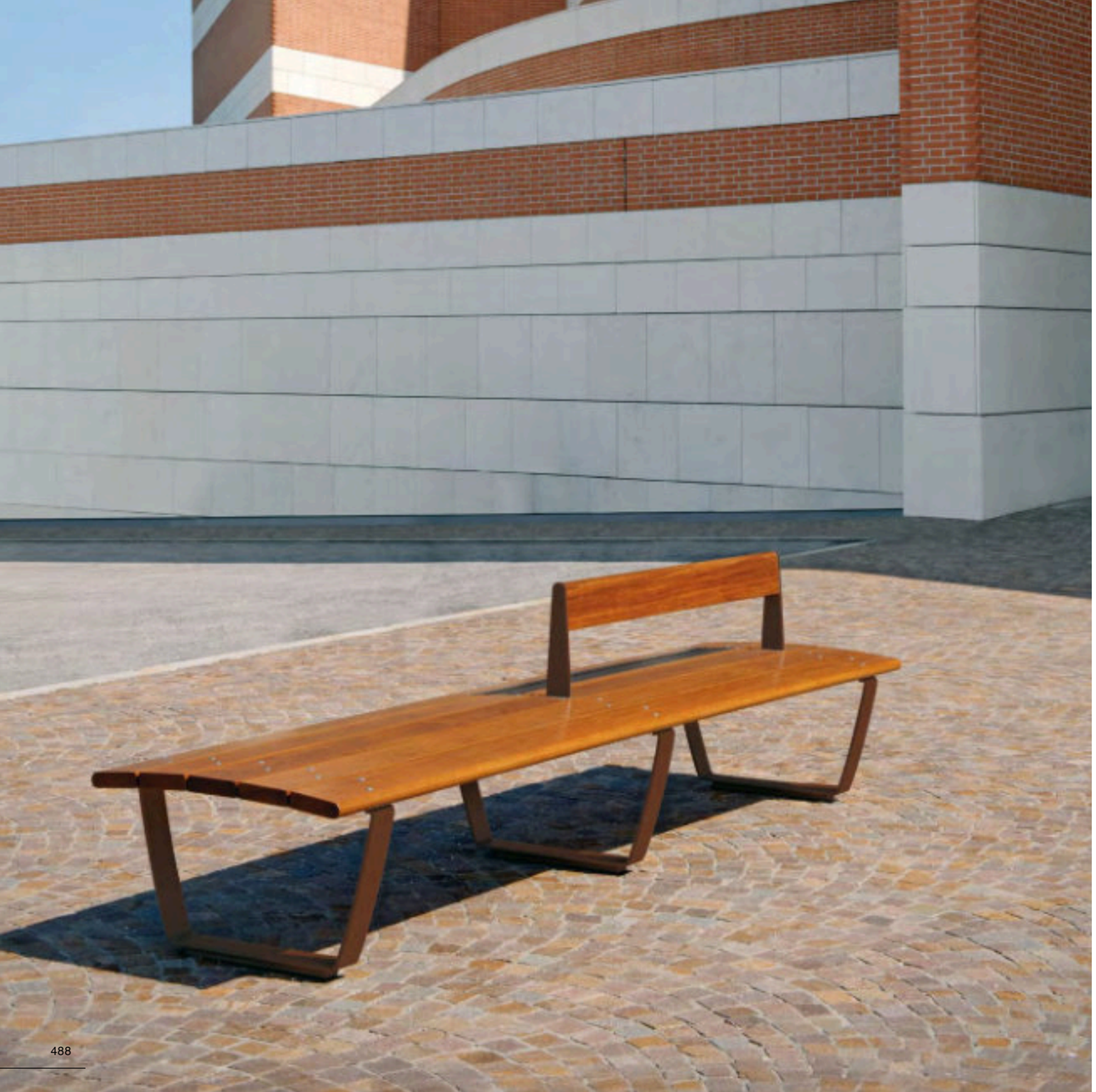

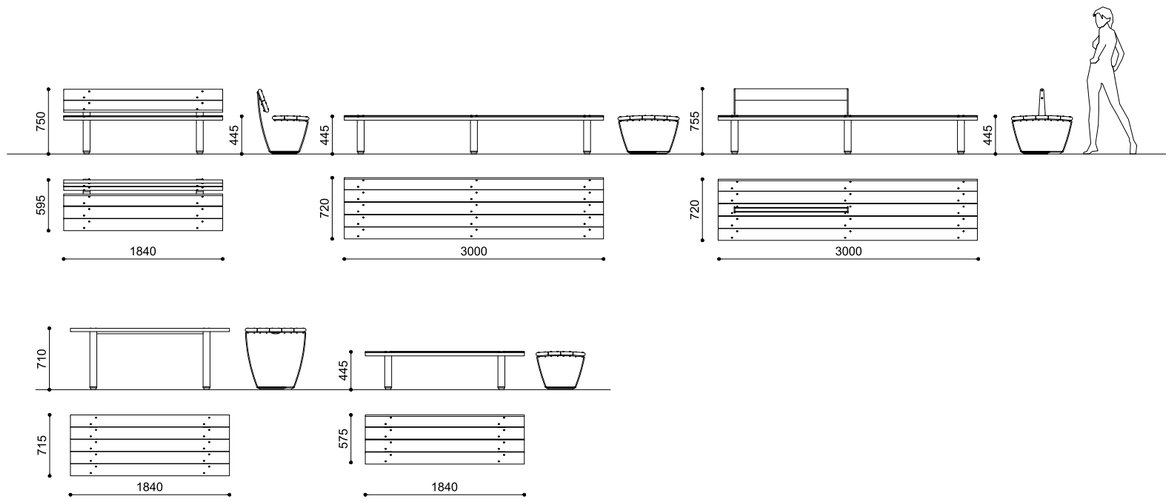

NUVOLA

ALFREDO TASCA

Acciaio verniciato o Acciaio Corten + Legno duro o Pino termo-trattato
Powder coated steel or Corten steel + Hardwood or Thermo-treated pine wood
Acier thermolaqué ou Acier Corten + bois dur ou Pin thermo-traité
Acero pintado o Acero Corten + Madera dura o Pino termotratado

Panca - bench - banc - banco
Legno duro - Hardwood - Bois dur - Madera dura 70 kg
Pino termo-trattato - Thermo-treated pine - Pin thermo-traité - Pino termotratado 55 kg

Panca doppia senza schienale - double bench without backrest - double banc sans dossier - banco doble sin respaldo
Legno duro - Hardwood - Bois dur - Madera dura 75 kg
Pino termo-trattato - Thermo-treated pine - Pin thermo-traité - Pino termotratado 50 kg

Panca doppia - Double bench - Double banc - banco doble
Legno duro - Hardwood - Bois dur - Madera dura 80 kg
Pino termo-trattato - Thermo-treated pine - Pin thermo-traité - Pino termotratado 60 kg

Tavolo - table - table - mesa
Legno duro - Hardwood - Bois dur - Madera dura 75 kg
Pino termo-trattato - Thermo-treated pine - Pin thermo-traité - Pino termotratado 63 kg

Panca senza schienale - bench without backrest - banc sans dossier - banco sin respaldo
Legno duro - Hardwood - Bois dur - Madera dura 60 kg
Pino termo-trattato - Thermo-treated pine - Pin thermo-traité - Pino termotratado 45 kg

Predisposizione per tasselli
Pre-drilled for anchors
À cheviller
Predisposición para tacos

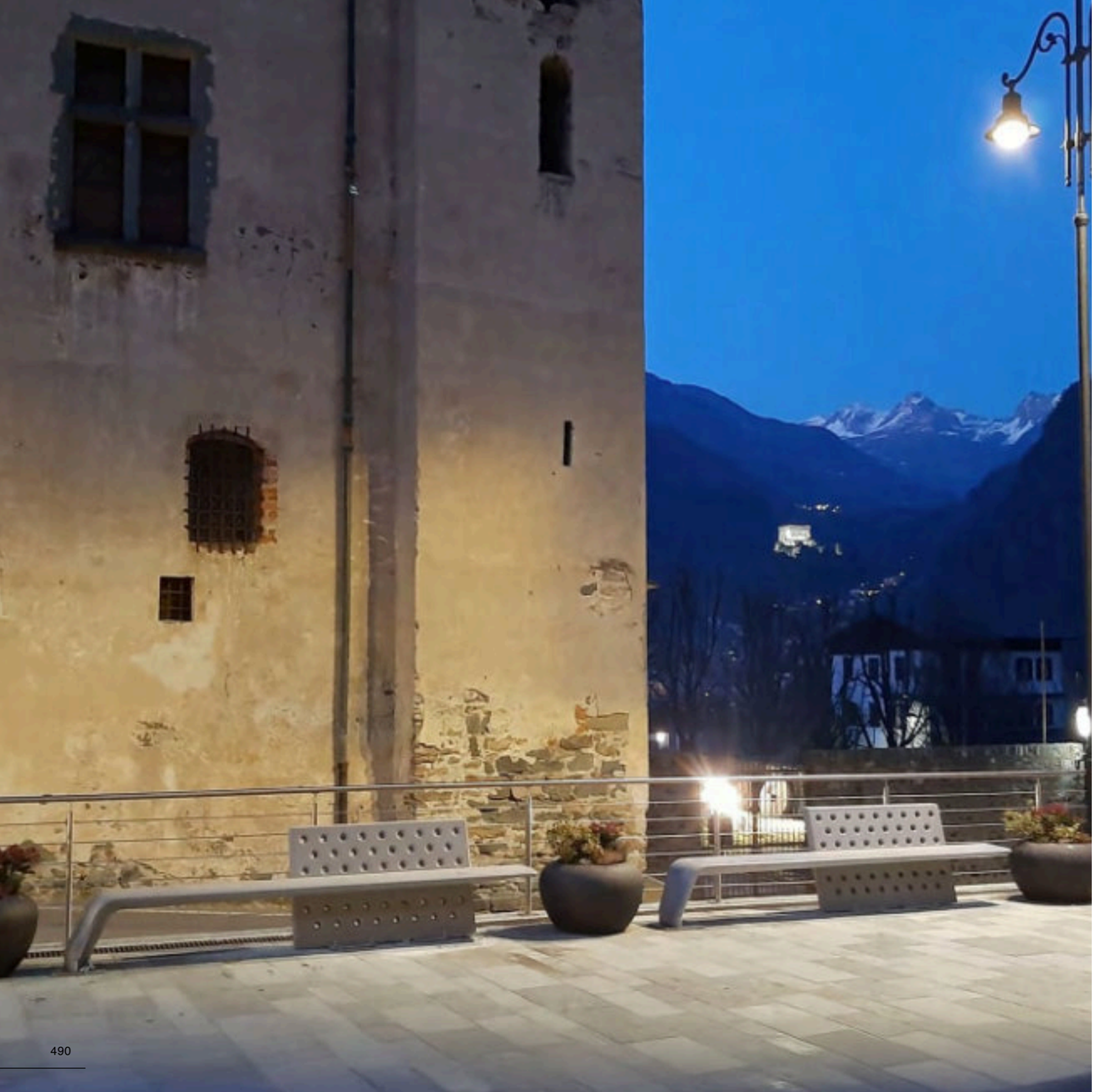

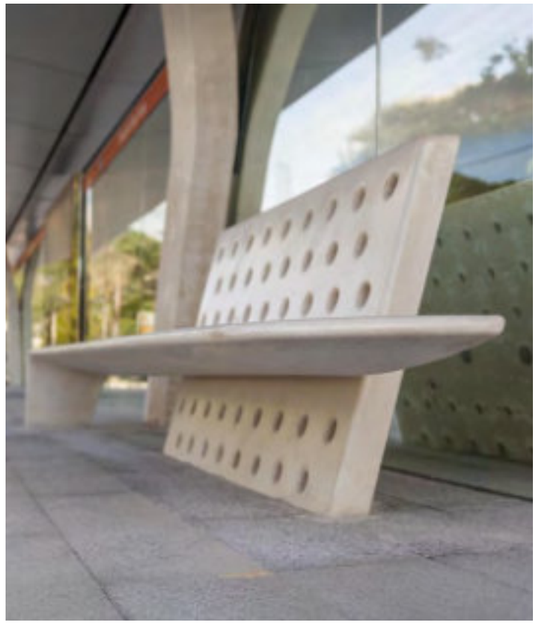

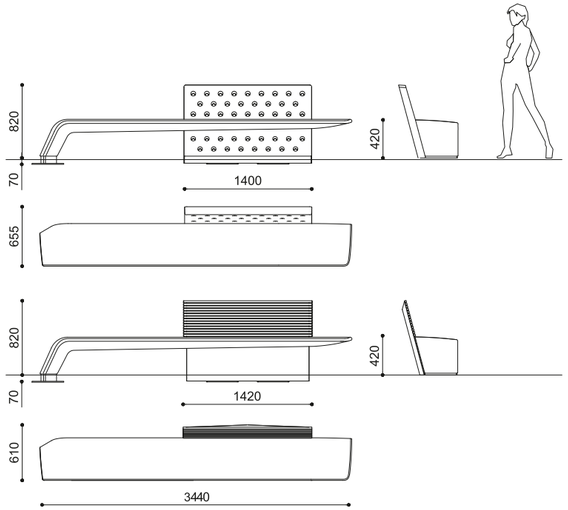

OCEAN HPC - W

GUTO INDIO DA COSTA A.U.D.T.

OCEAN HPC
HPC Velluto - liscio naturale
HPC Velluto - natural smooth
HPC Velluto - lisse naturel
HPC Velluto - liso natural

OCEAN W
HPC Velluto - liscio naturale + Legno duro
HPC Velluto - natural smooth + Hardwood
HPC Velluto - lisse naturel + Bois dur
HPC Velluto - liso natural + Madera dura

OCEAN HPC	600 kg
OCEAN W	370 kg

Cementazione
Below ground installation
À sceller
Cimentación

PONTE

Richmond (USA)

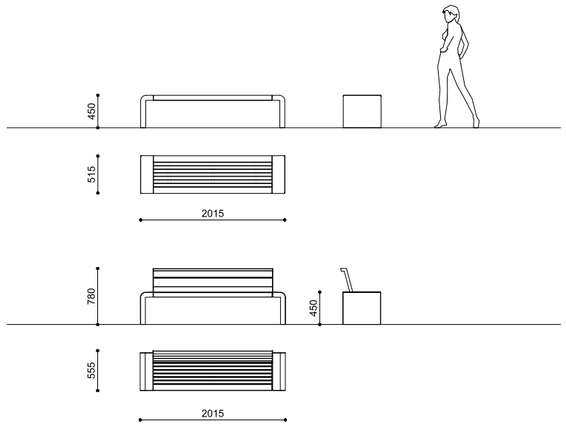

PONTE W

MASSIMO TASCA

Legno duro o Pino termo-trattato + Alluminio verniciato
Hardwood or Thermo-treated pine wood + Powder coated aluminum
Bois dur ou Pin thermo-traité + Aluminium thermolaqué
Madera dura o Pino termotratado + Aluminio pintado

L = 2015 mm

Legno duro - Hardwood - Bois dur - Madera dura	60 kg
Pino termo-trattato - Thermo-treated pine - Pin thermo-traité - Pino termotratado	42 kg

L = 2015 mm con schienale - with backrest - avec dossier - con respaldo

Legno duro - Hardwood - Bois dur - Madera dura	70 kg
Pino termo-trattato - Thermo-treated pine - Pin thermo-traité - Pino termotratado	52 kg

Appoggio con piedini o Cementazione con barre filettate
Freestanding with pedestals or Installation with threaded bars
À poser avec pieds de support ou À sceller avec tiges filetées
Apoyo con pies o Cimentación con varillas roscadas

RIVOLA

Cologno al Serio (Italy)
Ph. Alessandro Roncaglione

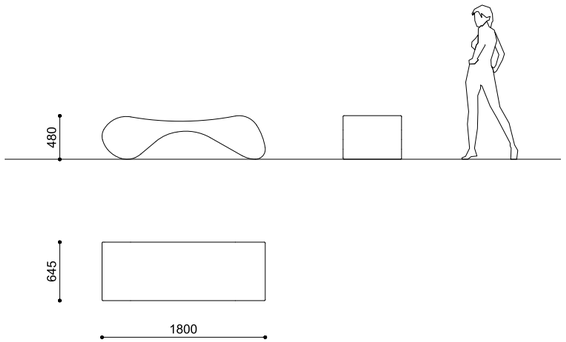

RIVOLA

STUDIO ASSOCIATO PECORARO ABATE BRUNAZZI

PDM Piano spazzolato, lati sabbiati
PDM Brushed top, sandblasted sides
PDM Dessus brossé, côtés sablés
PDM Parte superior trabajada con púas rígidas, laterales tratados con chorro de arena

790 kg

Appoggio
Freestanding
À poser
Apoyo

SAKURA

Modular benches for today's urban mobility,
in and outdoors.

PANCHINE, SEDUTE E TAVOLI - BENCHES,SEATING AND TABLES
BANCS, ASSISES ET TABLES - BANCOS, ASIENTOS Y MESAS
METALCO

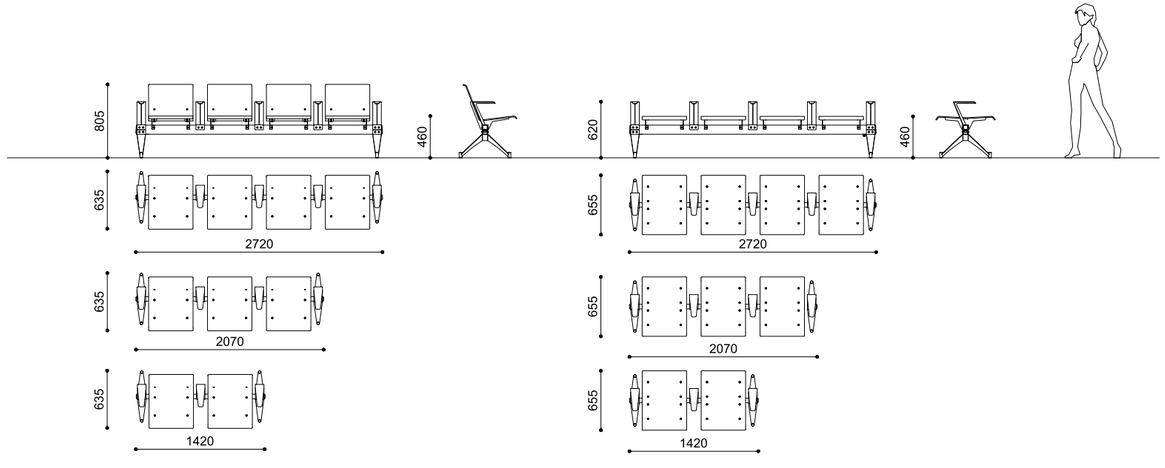

SAKURA W

MATTIA LI POMI

Acciaio verniciato + Multistrato laminato
Powder coated steel + Laminated plywood
Acier thermolaqué + Contreplaqué laminé
Acero pintado + Contrachapado laminado

2S	30 kg
3S	45 kg
4S	55 kg
2P	30 kg
3P	45 kg
4P	55 kg

Appoggio con piedini (solo indoor)
Freestanding with pedestals (indoor only)
À poser avec pieds de support (uniquement pour l'intérieur)
Apoyo con pies (interiores)

Optional:

Bracciolo con presa USB (solo indoor)
Armrest with USB (indoor only)
Accoudoir avec USB (uniquement pour l'intérieur)
Apoyabrazo con USB (interiores)

PANCHINE, SEDUTE E TAVOLI - BENCHES,SEATING AND TABLES
BANCS, ASSISES ET TABLES - BANCOS, ASIENTOS Y MESAS
METALCO

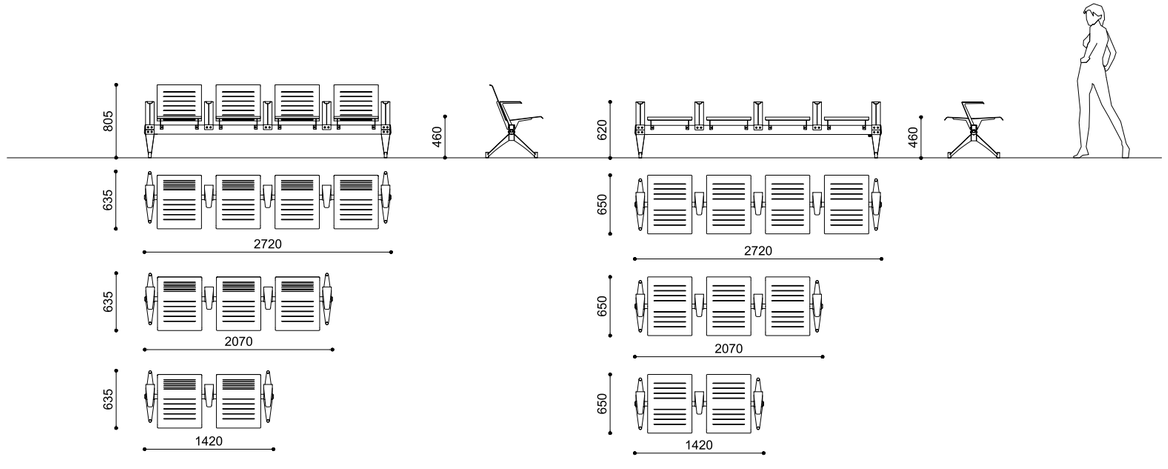

SAKURA I

MATTIA LI POMI

Acciaio verniciato + Multistrato laminato
Powder coated steel + Laminated plywood
Acier thermolaqué + Contreplaqué laminé
Acero pintado + Contrachapado laminado

2S	50 kg
3S	65 kg
4S	85 kg
2P	55 kg
3P	60 kg
4P	75 kg

Appoggio con piedini o Cementazione con barre filettate
Freestanding with pedestals or Installation with threaded bars
À poser avec pieds de support ou À sceller avec tiges filetées
Apoyo con pies o Cimentación con varillas roscadas

Optional:

Bracciolo con presa USB (solo indoor)
Armrest with USB (indoor only)
Accoudoir avec USB (uniquement pour l'intérieur)
Apoyabrazo con USB (interiores)

SARAH

Doha (Qatar)

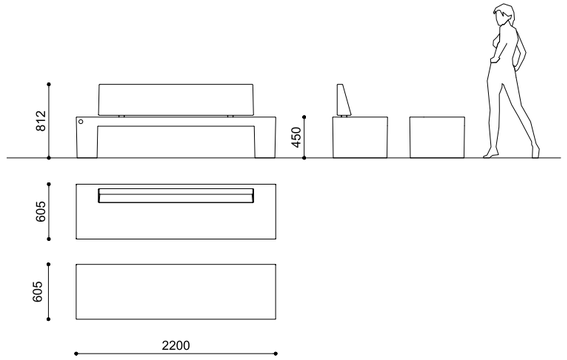

SARAH

RAFFAELE LAZZARI

PDM Piano spazzolato o levigato, lati sabbiati
PDM Brushed or polished top, sandblasted sides
PDM Dessus brossé ou poli, côtés sablés
PDM Parte superior trabajada con púas rígidas o pulida, laterales tratados con chorro de arena

Senza schienale - without backrest - sans dossier - sin respaldo	600 kg
Con schienale - with backrest - avec dossier - con respaldo	733 kg

Appoggio
Freestanding
À poser
Apoyo

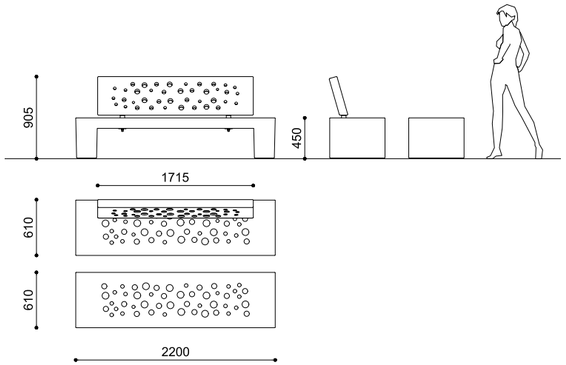

GAIA

METALCO DESIGN

HPC Velluto - liscio naturale
HPC Velluto - natural smooth
HPC Velluto - lisse naturel
HPC Velluto - liso natural

Senza schienale - without backrest - sans dossier - sin respaldo	570 kg
Con schienale - with backrest - avec dossier - con respaldo	720 kg

Appoggio
Freestanding
À poser
Apoyo

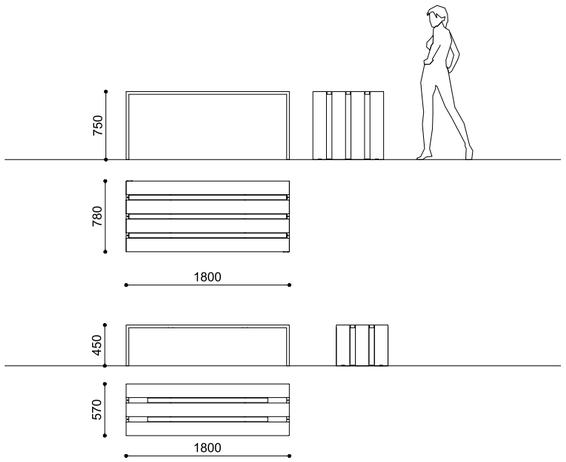

TOSO

PIO & TITO TOSO

Acciaio verniciato
Powder coated steel
Acier thermolaqué
Acero pintado

TOSO 49 kg
TOSO T 85 kg

Predisposizione per tasselli
Pre-drilled for anchors
À cheviller
Predisposición para tacos

UP MODULAR

London (UK)

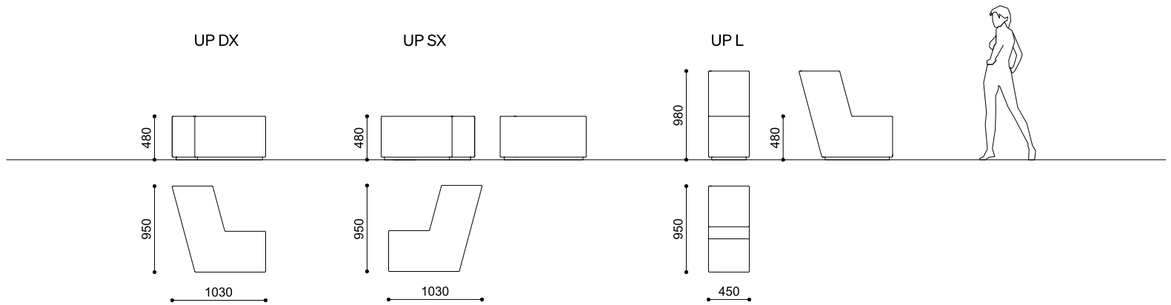

UP

PIO & TITO TOSO

HPC Velluto - liscio naturale
HPC Velluto - lisse naturel
HPC Velluto - natural smooth
HPC Velluto - liso natural

L 600 kg
DX 560 kg
SX 560 kg

Appoggio
Freestanding
À poser
Apoyo

Optional:

Illuminazione led
LED lighting
Illumination LED
Iluminación LED

VOLO

Barcelona (Spain)

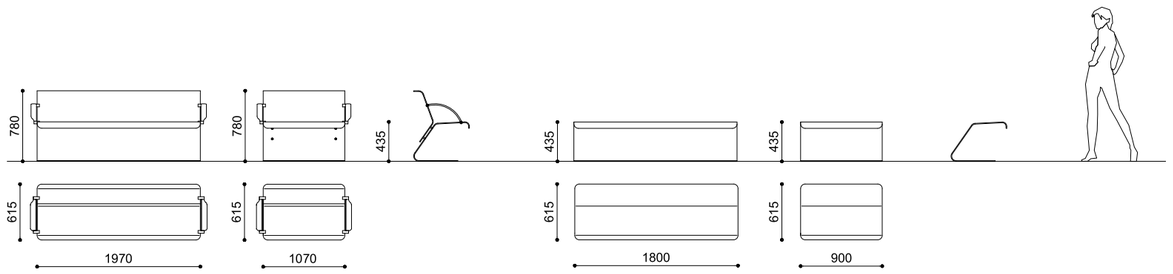

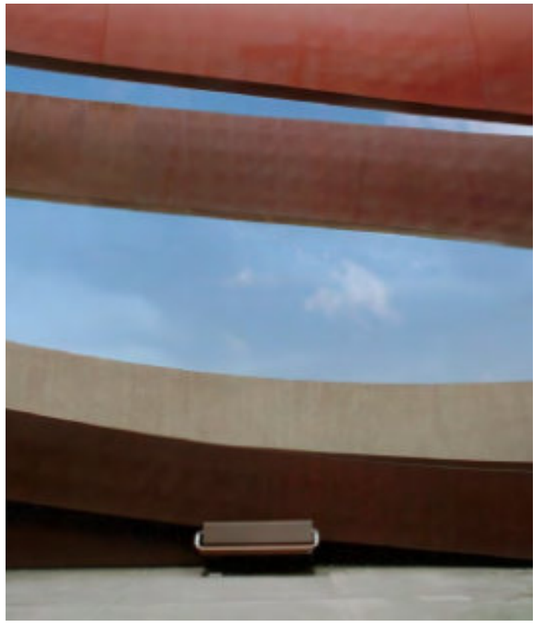

VOLO

ALESSANDRO LENARDA

Acciaio verniciato o Acciaio Corten
Powder coated steel or Corten steel
Acier thermolaqué ou Acier Corten
Acero pintado o Acero Corten

1800	152 kg
900	76 kg
1800 S	217 kg
900 S	111kg

Predisposizione per tasselli
Pre-drilled for anchors
À cheviller
Predisposición para tacos

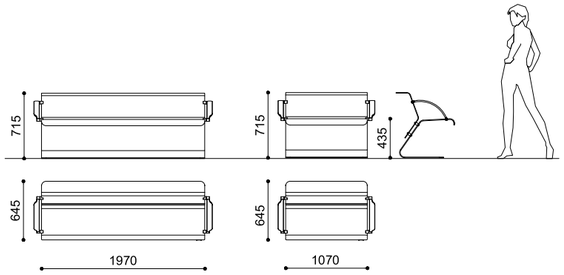

VOLO EVOLUTION

ALESSANDRO LENARDA

Acciaio verniciato o Acciaio Corten
Powder coated steel or Corten steel
Acier thermolaqué ou Acier Corten
Acero pintado o Acero Corten

1070 mm	108 kg
1970 mm	212 kg

Predisposizione per tasselli
Pre-drilled for anchors
À cheviller
Predisposición para tacos

BREAK TIME I

North Wales (UK)

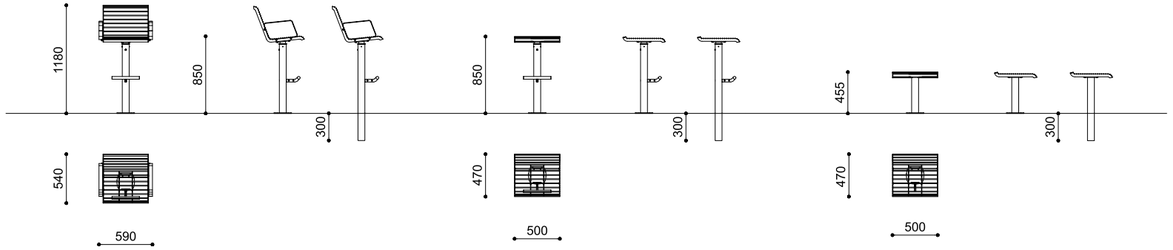

SI7

SI7S

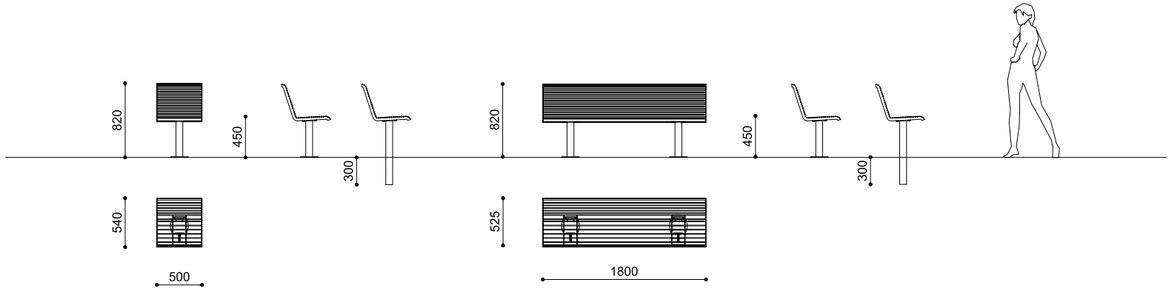

SI4

SI4S

SIL

BREAK TIME I

MASSIMO TASCA

Acciaio verniciato
Powder coated steel
Acier thermolaqué
Acero pintado

SI7S	24 kg
SI7	16 kg
SI4S	16 kg
SI4	13 kg
SIL	48 kg

Predisposizione per tasselli o Cementazione
Pre-drilled for anchors or Belowground installation
À cheviller ou À sceller
Predisposición para tacos o Cimentación

metalco.it

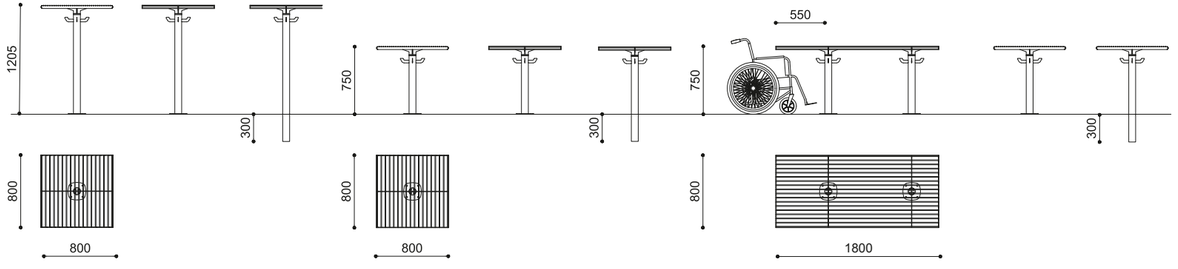

PANCHINE, SEDUTE E TAVOLI - BENCHES,SEATING AND TABLES
BANCS, ASSISES ET TABLES - BANCOS, ASIENTOS Y MESAS
METALCO

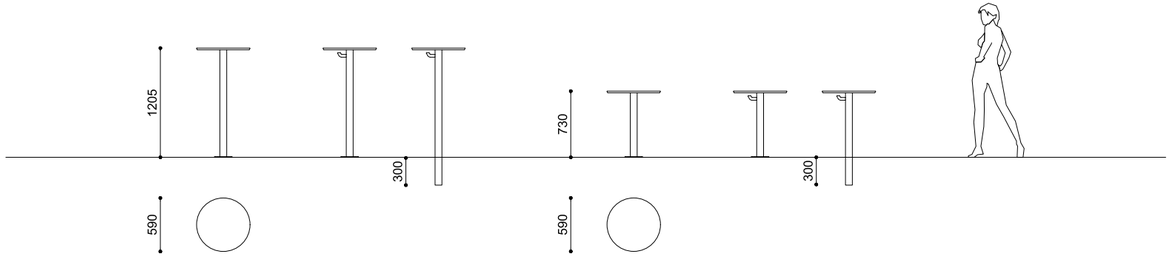

TIA

TIB

TIL

TIRA

TIRB

BREAK TIME TI

MASSIMO TASCA

Acciaio verniciato
Powder coated steel
Acier thermolaqué
Acero pintado

TIA	25 kg
TIB	23 kg
TIL	69 kg
TIRB	10 kg
TIRA	12 kg

Predisposizione per tasselli o Cementazione
Pre-drilled for anchors or Belowground installation
À cheviller ou À sceller
Predisposición para tacos o Cimentación

BREAK TIME I

Istanbul (Turkey)

BREAK TIME W

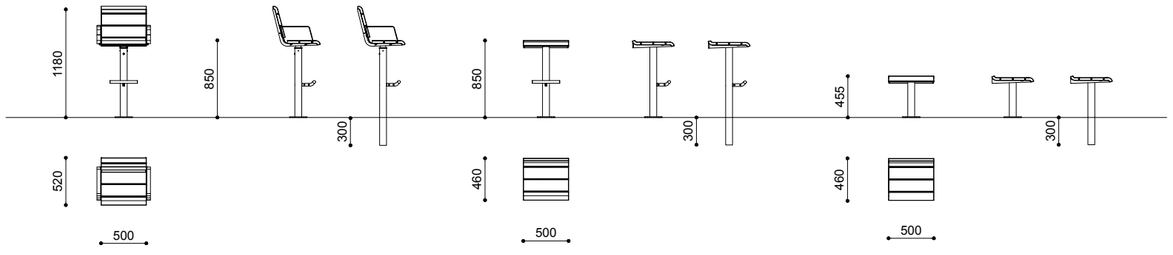

SW7

SW7S

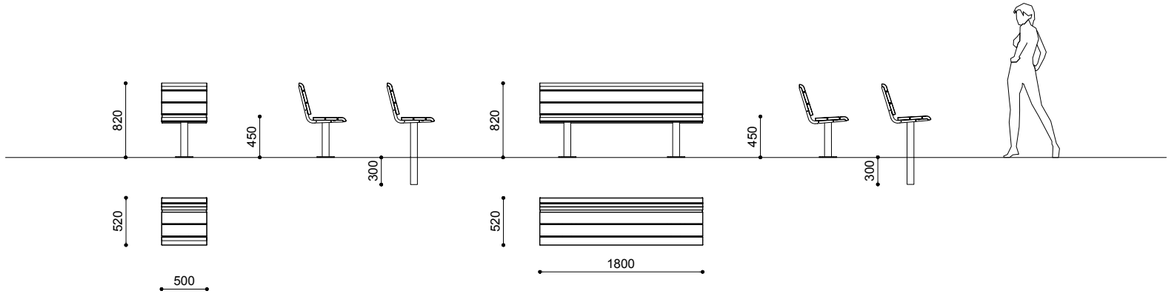

SW4

SW4S

SWL

BREAK TIME W

MASSIMO TASCA

Acciaio verniciato + Legno duro
Powder coated steel + Hardwood
Acier thermolaqué + Bois dur
Acero pintado + Madera dura

SW7S	28 kg
SW7	19 kg
SW4S	21kg
SW4	16 kg
SWL	58 kg

Predisposizione per tasselli o Cementazione
Pre-drilled for anchors or Belowground installation
À cheviller ou À sceller
Predisposición para tacos o Cimentación

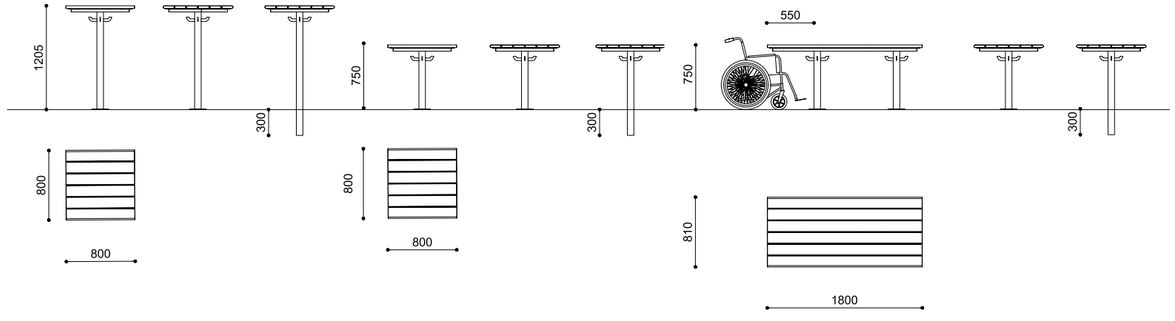

PANCHINE, SEDUTE E TAVOLI - BENCHES,SEATING AND TABLES
BANCS, ASSISES ET TABLES - BANCOS, ASIENTOS Y MESAS
METALCO

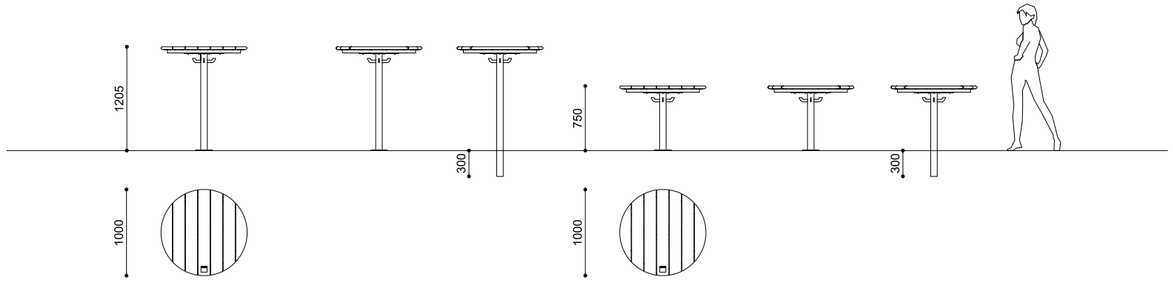

TWA

TWB

TWL

TWRA

TWRB

BREAK TIME TW

MASSIMO TASCA

Acciaio verniciato + Legno duro
Powder coated steel + Hardwood
Acier thermolaqué + Bois dur
Acero pintado + Madera dura

TWA	25 kg
TWB	32 kg
TWL	66 kg
TWRA	42 kg
TWRB	40 kg

Predisposizione per tasselli o Cementazione
Pre-drilled for anchors or Belowground installation
À cheviller ou À sceller
Predisposición para tacos o Cimentación

reddot winner 2022
urban design

TAVOLI CON SEDUTE INTEGRATE
TABLES WITH INTEGRATED SEATS
TABLES AVEC SIÈGES INTÉGRÉS
MESAS CON ASIENTOS INTEGRADOS

AIR - CIRCLE

Roncade (Italy)

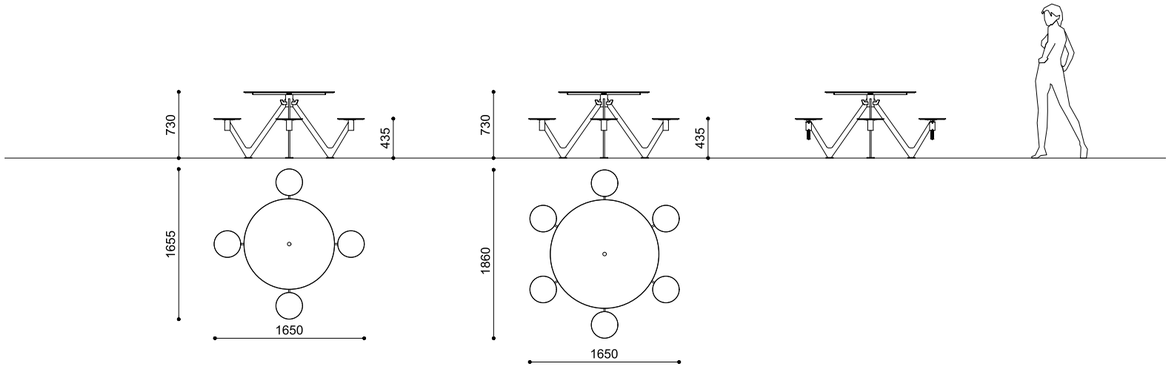

reddot winner 2022
urban design

AIR-CIRCLE

ALFREDO TASCA, MASSIMO TASCA, RAFFAELE LAZZARI

Acciaio verniciato + HPL
Acier thermolaqué + HPL
Powder coated steel + HPL
Acero pintado + HPL

AIR-CIRCLE 4	53 kg
AIR-CIRCLE 6	84 kg

Predisposizione per tasselli
Pre-drilled for anchors
À cheviller
Predisposición para tacos

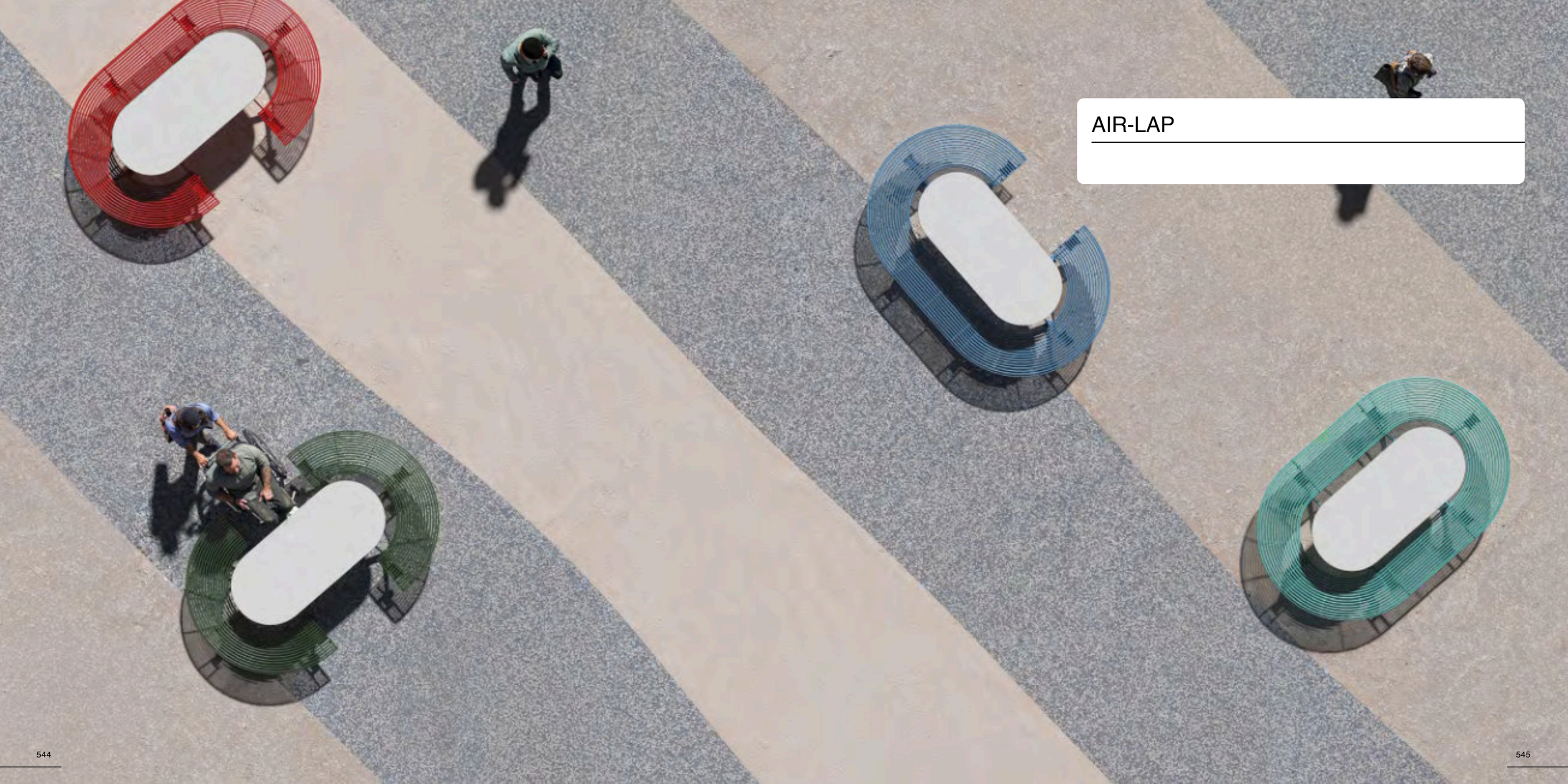

AIR-LAP

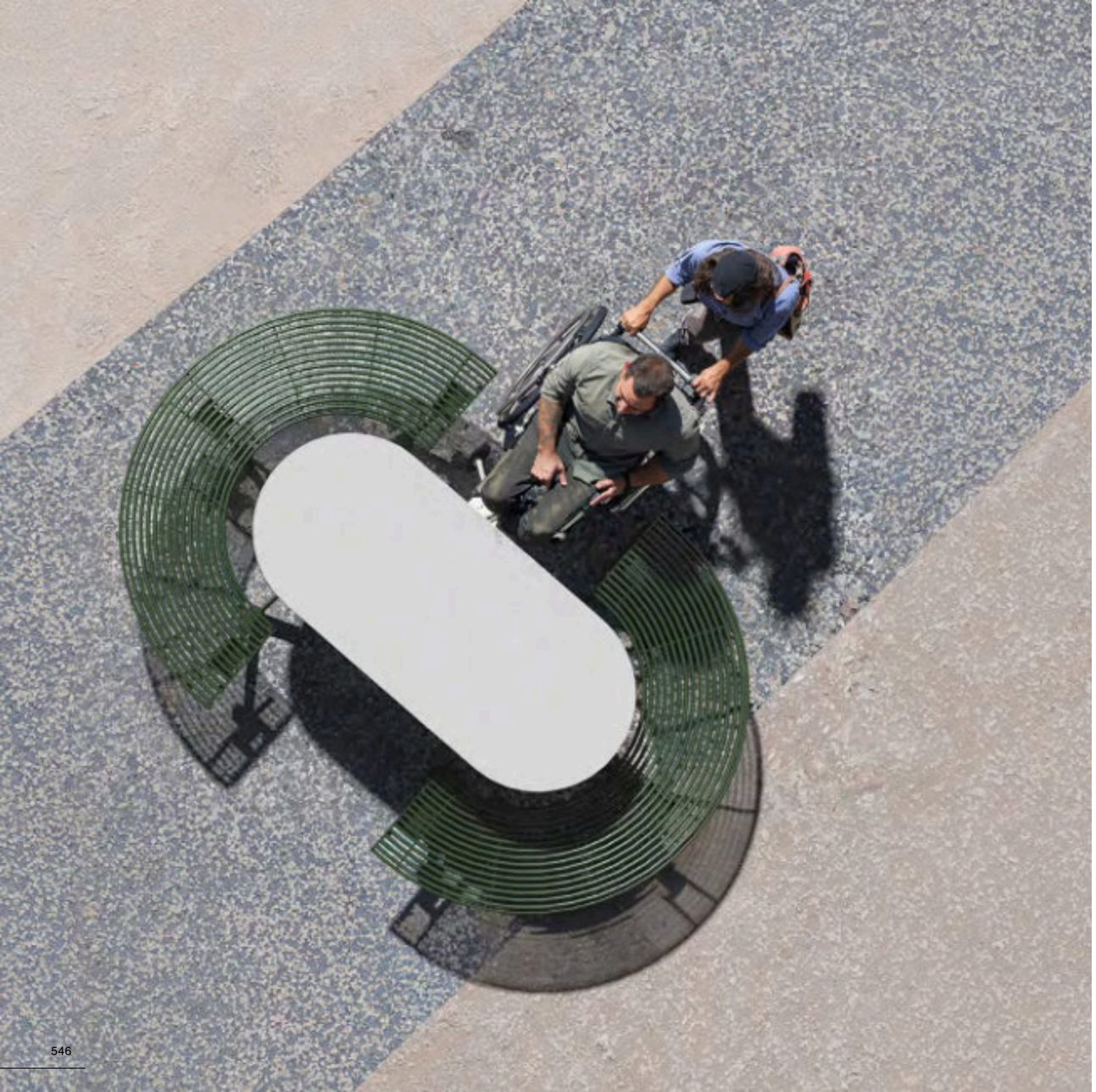

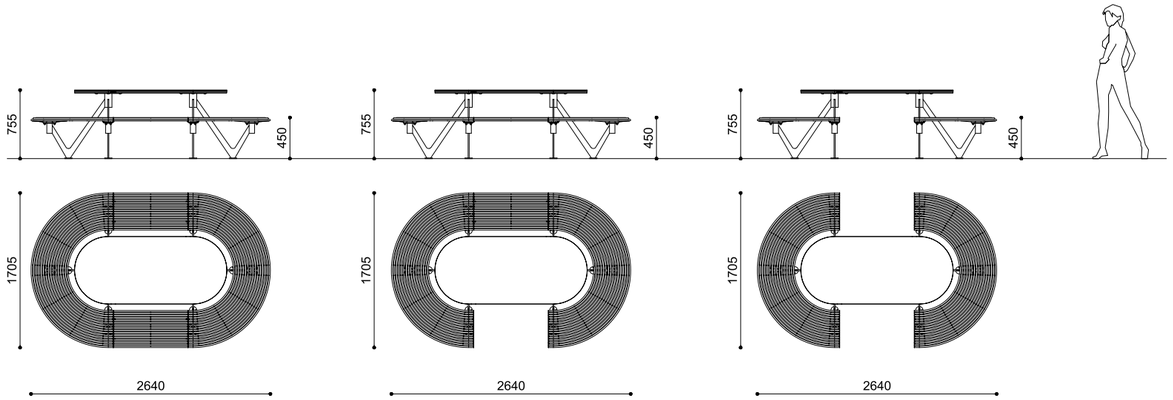

AIR-LAP O

MASSIMO TASCA

Acciaio verniciato + Pietra sinterizzata
Powder coated steel + Sintered Stone
Acier thermolaqué + Pierre sintérisée
Acero pintado + Piedra Sinterizada

O	155 kg
O1	145 kg
O2	135 kg

Predisposizione per tasselli
Pre-drilled for anchors
À cheviller
Predisposición para tacos

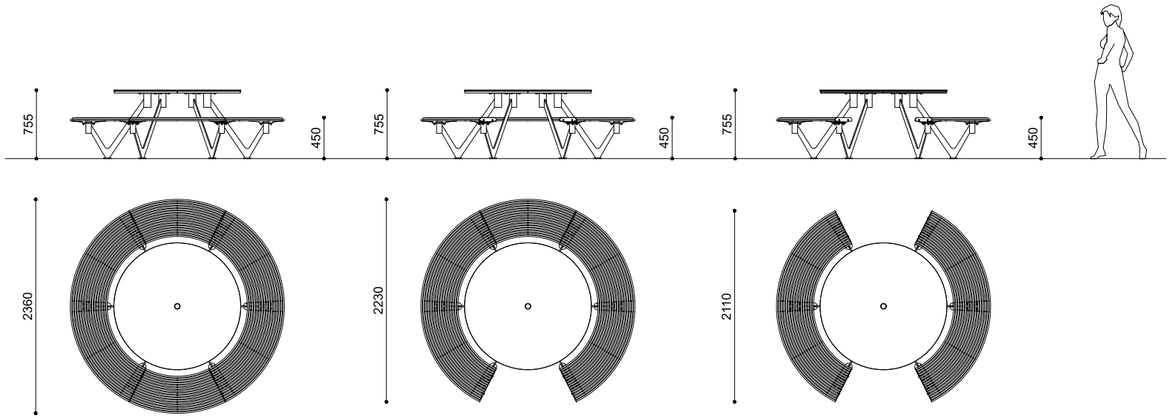

AIR-LAP C

MASSIMO TASCA

Acciaio verniciato + Pietra sinterizzata
Powder coated steel + Sintered Stone
Acier thermolaqué + Pierre sintérisée
Acero pintado + Piedra Sinterizada

C	180 kg
C1	170 kg
C2	160 kg

Predisposizione per tasselli
Pre-drilled for anchors
À cheviller
Predisposición para tacos

AIR - A

Milano (Italy)

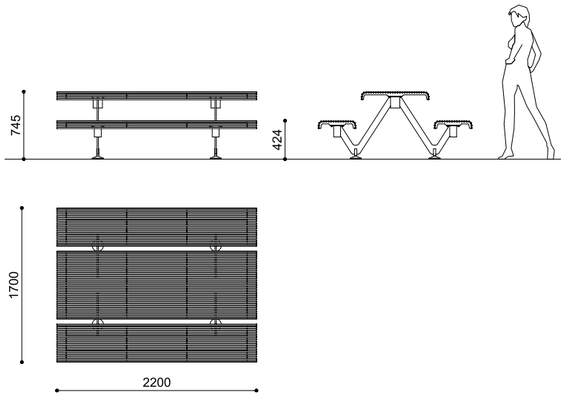

AIR - A

ALFREDO TASCA, MASSIMO TASCA, RAFFAELE LAZZARI

Acciaio verniciato
Powder coated steel
Acier thermolaqué
Acero pintado

178 kg

Appoggio con piedini o Cementazione con barre filettate
Freestanding with pedestals or Installation with threaded bars
À poser avec pieds de support ou À sceller avec tiges filetées
Apoyo con pies o Cimentación con varillas roscadas

Optional:

Viteria antifurto
Anti-theft screws
Visserie antivol
Tornillos antirrobo

AIR - L

Ostrava (Czech Republic)

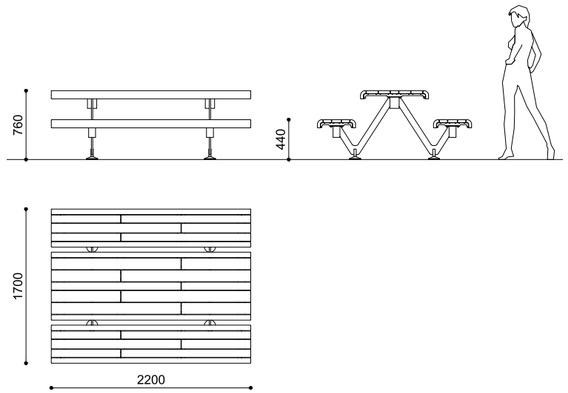

AIR - L

ALFREDO TASCA, MASSIMO TASCA, RAFFAELE LAZZARI

Acciaio verniciato + Legno duro o Pino termo-trattato
Powder coated steel + Hardwood or Thermo-treated pine
Acier thermolaqué + Bois dur ou Pin thermo-traité
Acero pintado + Madera dura o Pino termotratado

222 kg

Appoggio con piedini o Cementazione con barre filettate
Freestanding with pedestals or Installation with threaded bars
À poser avec pieds de support ou À sceller avec tiges filetées
Apoyo con pies o Cimentación con varillas roscadas

Optional:

Viteria antifurto
Anti-theft screws
Visserie antivol
Tornillos antirrobo

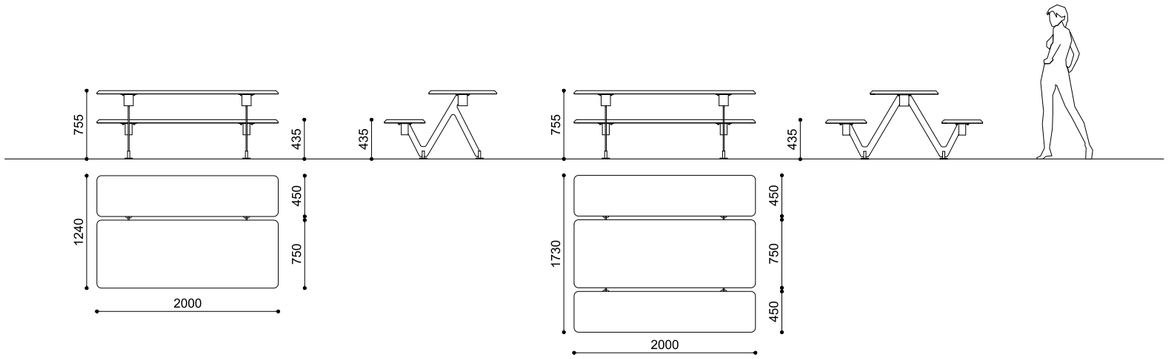

AIR - B1/B2

ALFREDO TASCA + RAFFAELE LAZZARI

HPC Velluto - liscio naturale + Acciaio verniciato
HPC Velluto - natural smooth + Powder coated steel
HPC Velluto - lisse naturel + Acier thermolaqué
HPC Velluto - liso natural + Acero pintado

B1	235 kg
B2	325 kg

Predisposizione per tasselli o Cementazione con barre filettate
Pre-drilled for anchors or Installation with threaded bars
À cheviller ou À sceller avec tiges filetées
Predisposición para tacos o Cimentación con varillas roscadas

AIR -B1

AIR -B2

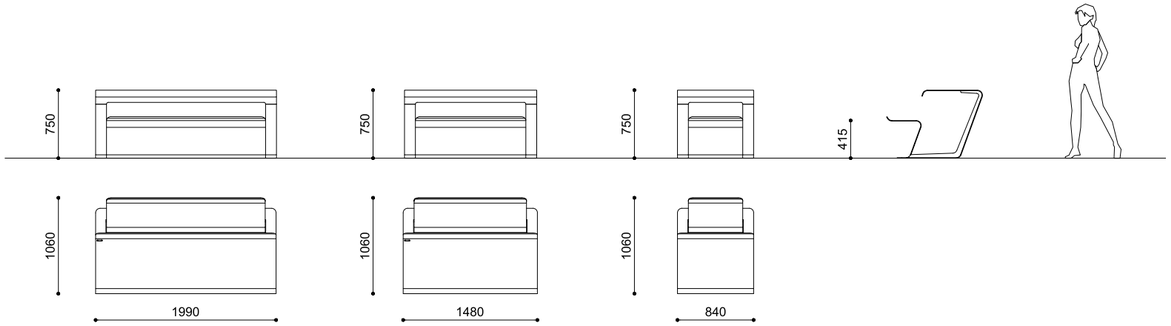

MERENDA

ALESSANDRO LENARDA

Acciaio verniciato o Acciaio Corten
Powder coated steel or Corten steel
Acier thermolaqué ou Acier Corten
Acero pintado o Acero Corten

L = 1990 mm	173 kg
L = 1480 mm	132 kg
L = 840 mm	79 kg

Predisposizione per tasselli
Pre-drilled for anchors
À cheviller
Predisposición para tacos

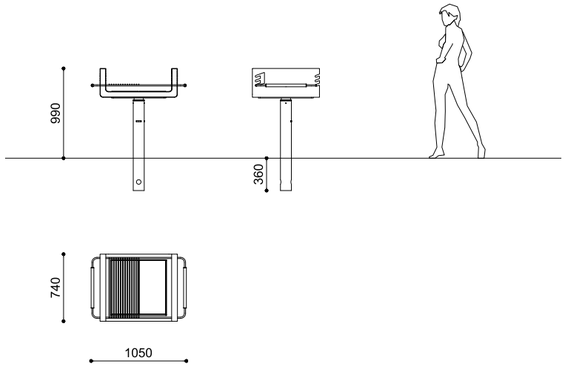

B-BQ

MASSIMO TASCA

Acciaio Corten + Acciaio Inox
Corten steel + Stainless steel
Acier Corten + Acier Inox
Acero Corten + Acero Inox

129 kg

Cementazione
Below ground installation
À sceller
Cimentación

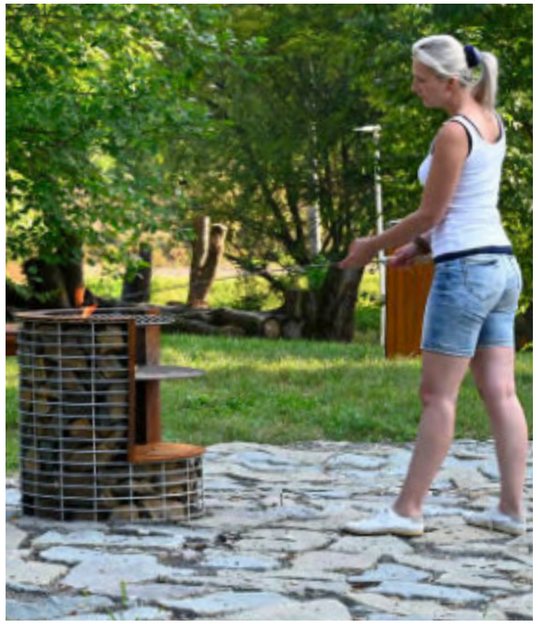

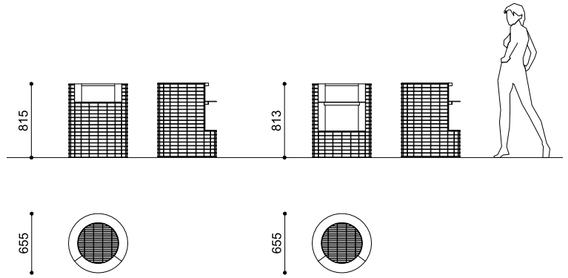

B-B SASS

STAUBACH & KUCKERTZ

Acciaio zincato + Acciaio Corten + Acciaio Inox
Galvanized steel + Corten steel + Stainless steel
Acier galvanisé + Acier Corten + Acier Inox
Acero galvanizado + Acero Corten + Acero Inox

56-82 kg

Appoggio
Freestanding
À poser
Apoyo

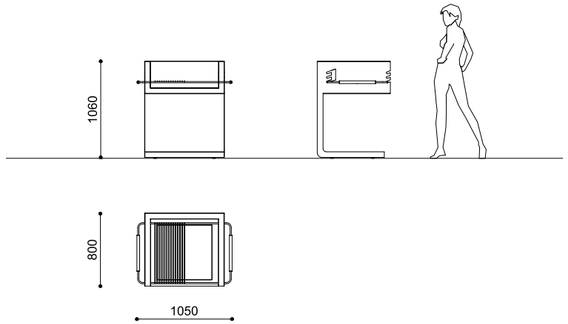

C-BQ

MASSIMO TASCA

Acciaio Corten + Acciaio Inox
Corten steel + Stainless steel
Acier Corten + Acier Inox
Acero Corten + Acero Inox

166 kg

Cementazione
Below ground installation
À sceller
Cimentación

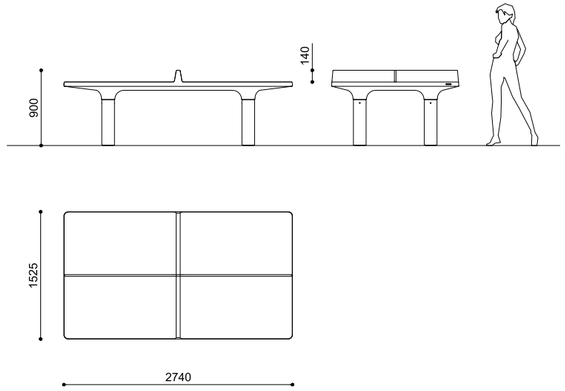

PINGPONG

MASSIMO TASCA

HPC Velluto - liscio naturale + Acciaio verniciato
HPC Velluto - lisse naturel + Acier thermolaqué
HPC Velluto - natural smooth + Powder coated steel
HPC Velluto - liso natural + Acero pintado

1090 kg

Appoggio con piedini o Cementazione con barre filettate
Freestanding with pedestals or Installation with threaded bars
À poser avec pieds de support ou À sceller avec tiges filetées
Apoyo con pies o Cimentación con varillas roscadas

CESTINI - LITTER BIN
CORBEILLES - PAPELERAS

SPEGNISIGARETTE - CIGARETTE BINS
CENDRIER EXTÉRIEUR - CENICEROS

TOP

Treviso (Italy)

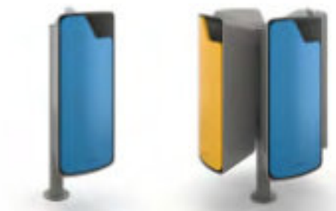

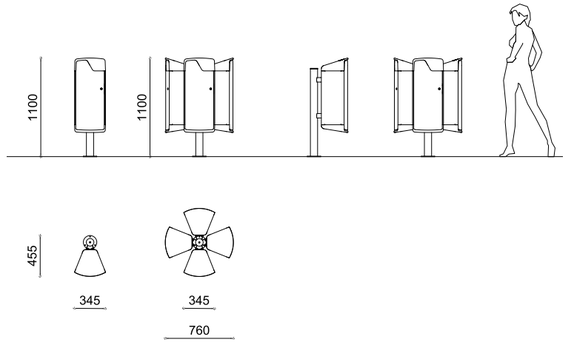

TOP

MASSIMO TASCA - MATTIA LI POMI

Alluminio verniciato + Acciaio verniciato
Aluminium thermolaqué + Acier thermolaqué
Powder coated aluminum + Powder coated steel
Aluminio pintado + Acero pintado

4	80 kg	35 lt
1	26 kg	35 lt cad. - each - chaque - cada

Predisposizione per tasselli
Pre-drilled for anchors
À cheviller
Predisposición para tacos

Optional:

Grafica personalizzata - Posacenere
Custom graphics - Ashtray
Graphiques personnalisés - Cendrier
Gráficas personalizadas - Cenicero

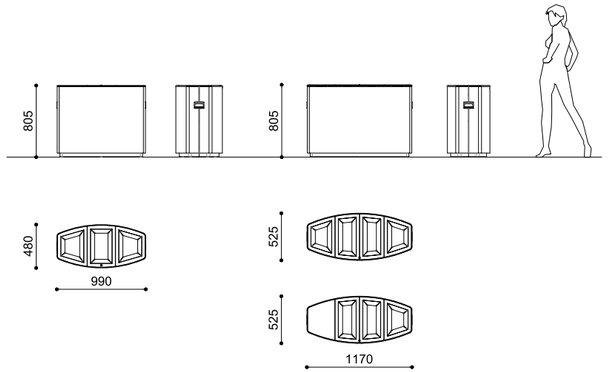

AERO

ALFREDO TASCA / ANTONIO AMENDOLA / ELVIRA CERRATTI/
RAFFAELE LAZZARI

Acciaio verniciato o Acciaio Inox + Alluminio verniciato
Powder coated steel or Stainless steel + Powder coated aluminum
Acier thermolaqué ou Acier Inox + Aluminium thermolaqué
Acero pintado o Acero Inox + Aluminio pintado

A3: 75 kg	A3 2x50, 1x65 lt
A4: 98 kg	A4 2x50, 2x60 lt
AVF: 98 kg	AVF 1x50, 2x60 lt

Appoggio (solo indoor)
Freestanding (indoor only)
À poser (uniquement pour l'intérieur)
Apoyo (interiores)

Optional:

Grafica personalizzata
Custom graphics
Graphiques personnalisés
Gráficas personalizadas

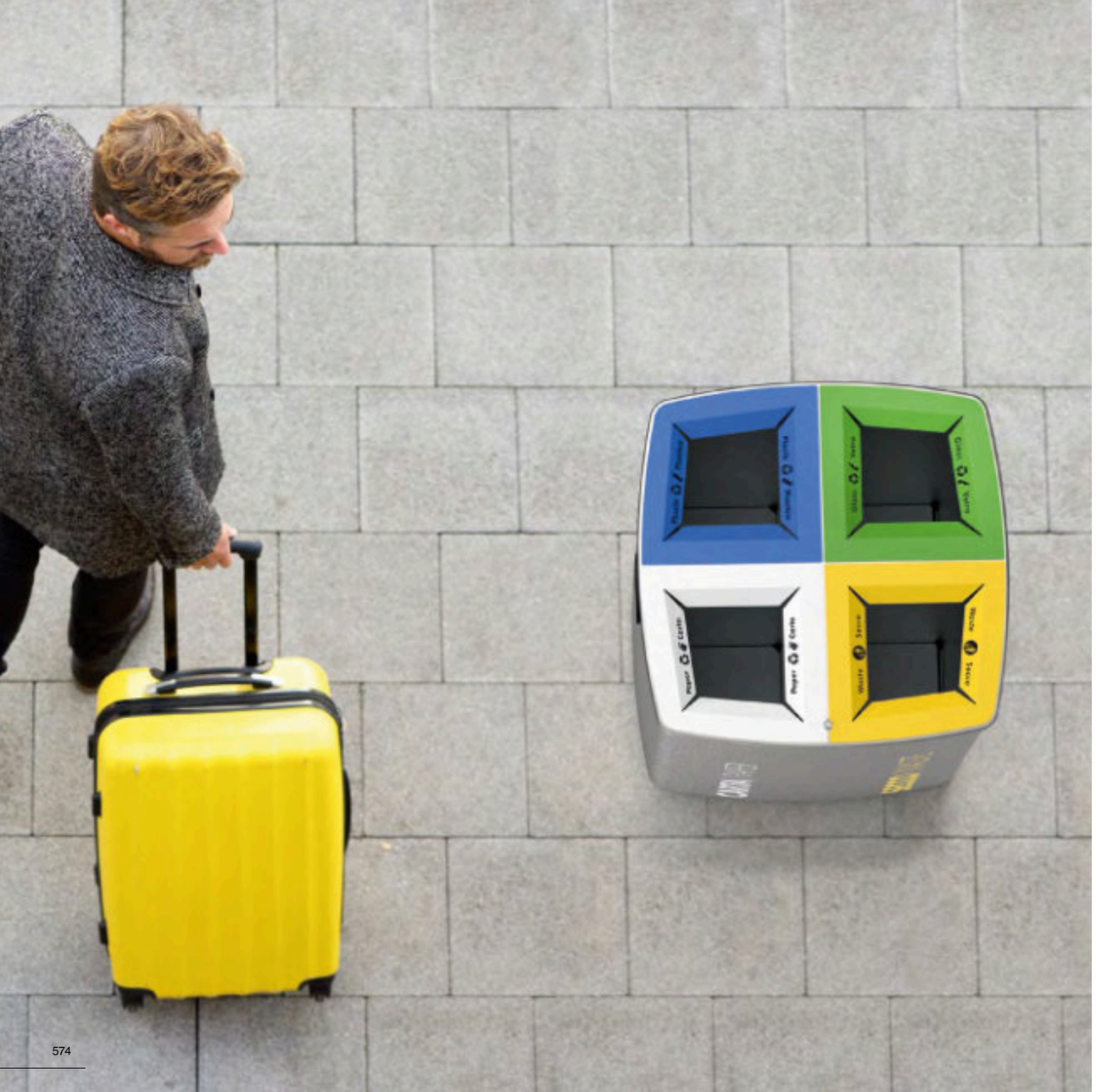

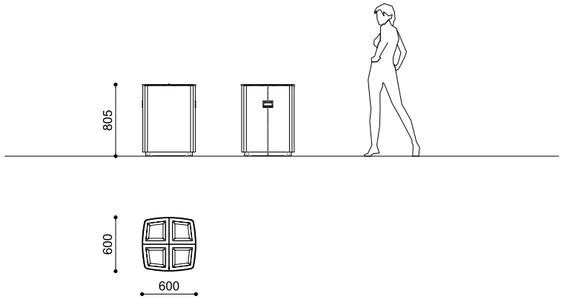

AERO Q

NICCOLÒ BAREA

Acciaio verniciato o Acciaio Inox + Alluminio verniciato
Powder coated steel or Stainless steel + Powder coated aluminum
Acier thermolaqué ou Acier Inox + Aluminium thermolaqué
Acero pintado o Acero Inox + Aluminio pintado

58 kg 4x32 lt

Appoggio (solo indoor)
Freestanding (indoor only)
À poser (uniquement pour l'intérieur)
Apoyo (interiores)

Optional:

Grafica personalizzata
Custom graphics
Graphiques personnalisés
Gráficas personalizadas

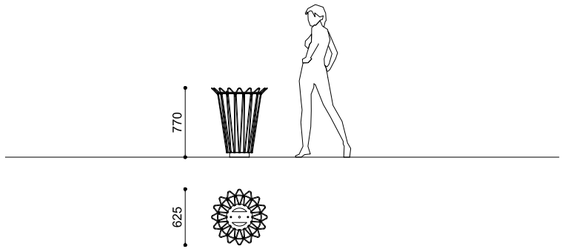

AGAVE

MASSIMO TASCA

Acciaio verniciato
Powder coated steel
Acier thermolaqué
Acero pintado

15 kg 70 lt

Predisposizione per tasselli
Pre-drilled for anchors
À cheviller
Predisposición para tacos

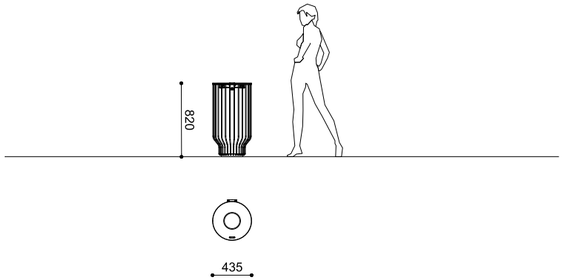

CISSUS

UWE KUCKERTZ

Acciaio verniciato
Powder coated steel
Acier thermolaqué
Acero pintado

16 kg 80 lt

Predisposizione per tasselli
Pre-drilled for anchors
À cheviller
Predisposición para tacos

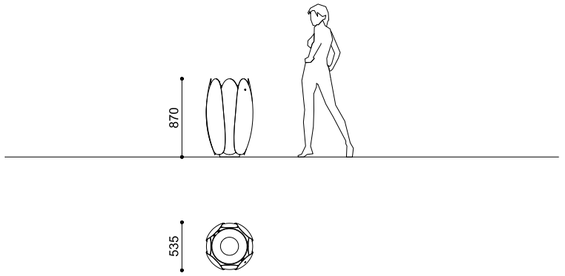

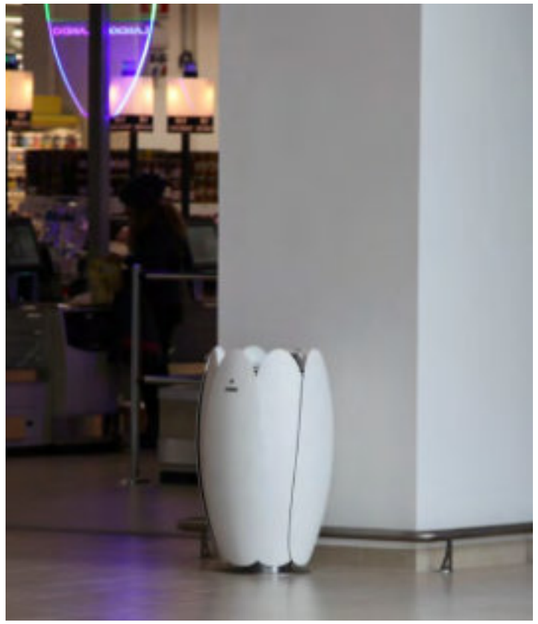

BLOOM

ALFREDO TASCA

Acciaio verniciato
Powder coated steel
Acier thermolaqué
Acero pintado

48 kg 80 lt

Predisposizione per tasselli
Pre-drilled for anchors
À cheviller
Predisposición para tacos

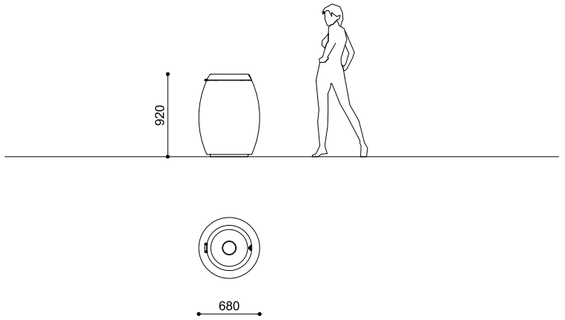

BOTTE

MATTIA LI POMI

HPC Velluto - liscio naturale + Acciaio inox
HPC Velluto - natural smooth + Stainless steel
HPC Velluto - lisse naturel + Acier inox
HPC Velluto - liso natural + Acero inox

400 kg 85 lt

Predisposizione per tasselli
Pre-drilled for anchors
À cheviller
Predisposición para tacos

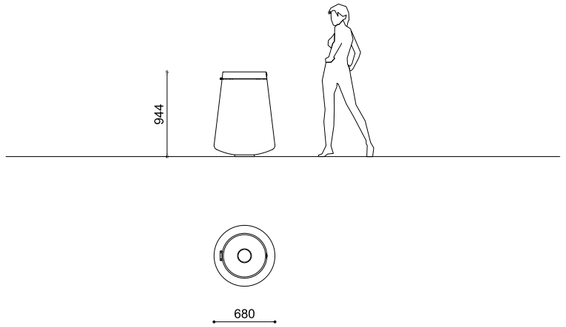

GAVITELLO

RAFFAELE LAZZARI

HPC Velluto - liscio naturale + Acciaio inox
HPC Velluto - natural smooth + Stainless steel
HPC Velluto - lisse naturel + Acier inox
HPC Velluto - liso natural + Acero inox

340 kg 85 lt

Predisposizione per tasselli
Pre-drilled for anchors
À cheviller
Predisposición para tacos

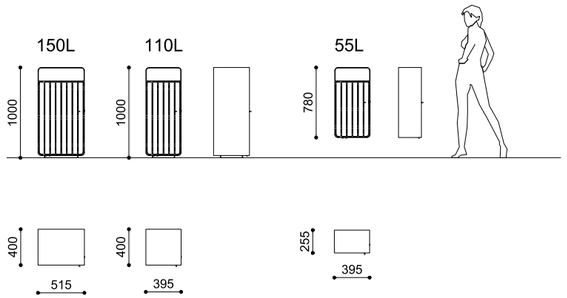

BOX WOOD

STAUBACH & KUCKERTZ

Acciaio verniciato + Legno Ipe
Powder coated steel + Ipe wood
Acier thermolaqué + Bois Ipe
Acero pintado + Madera de Ipe

30 kg	55 lt
55 kg	110 lt
65 kg	150 lt

Predisposizione per tasselli o a muro
Pre-drilled for anchors or on the wall
À cheviller ou en murale
Predisposición para tacos o Fijación a muro

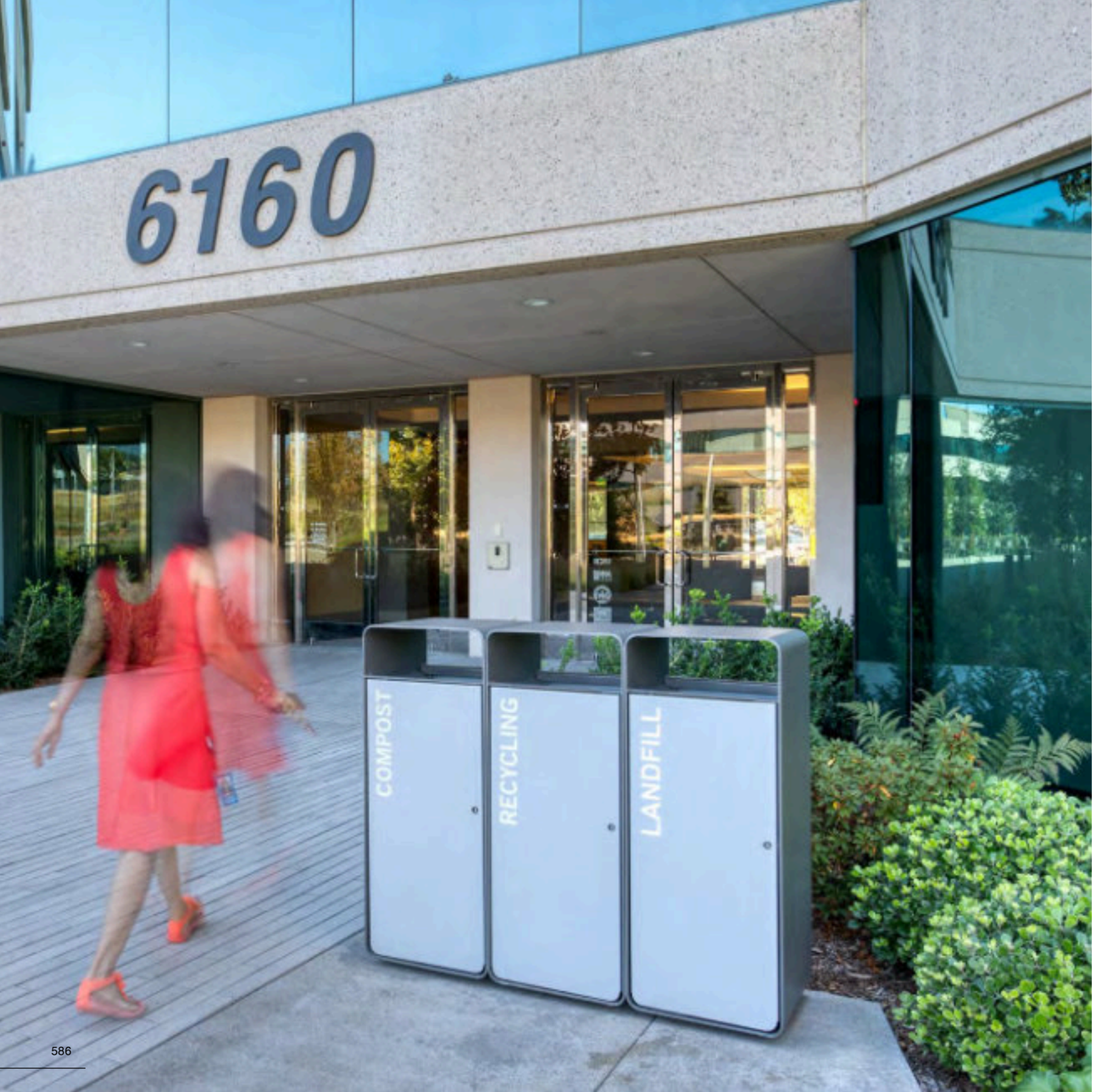

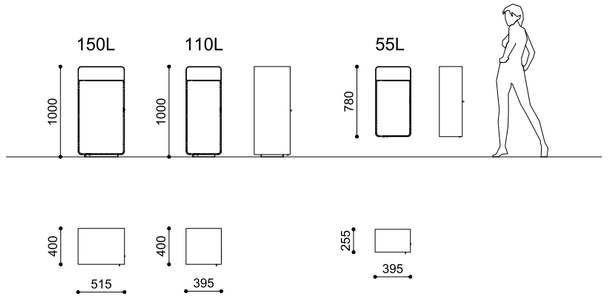

BOX SOLID

STAUBACH & KUCKERTZ

Acciaio verniciato
Powder coated steel
Acier thermolaqué
Acero pintado

32 kg	55 lt
60 kg	110 lt
70 kg	150 lt

Predisposizione per tasselli o a muro
Pre-drilled for anchors or on the wall
À cheviller ou en murale
Predisposición para tacos o Fijación a muro

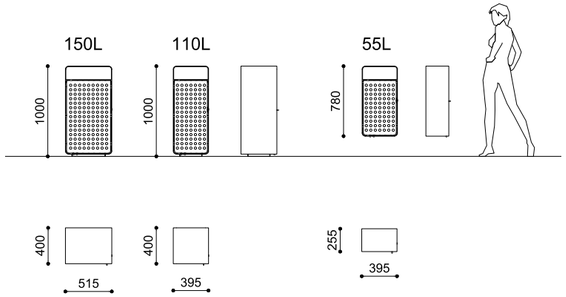

BOX IRON

STAUBACH & KUCKERTZ

Acciaio verniciato
Powder coated steel
Acier thermolaqué
Acero pintado

29 kg	55 lt
60 kg	110 lt
65 kg	150 lt

Predisposizione per tasselli o a muro
Pre-drilled for anchors or on the wall
À cheviller ou en murale
Predisposición para tacos o Fijación a muro

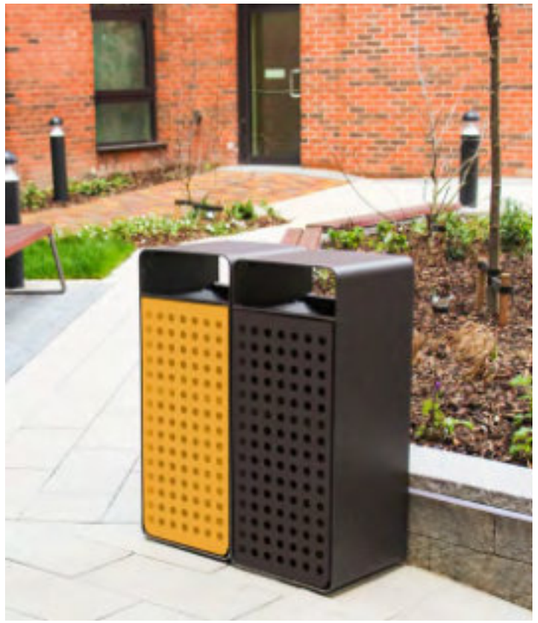

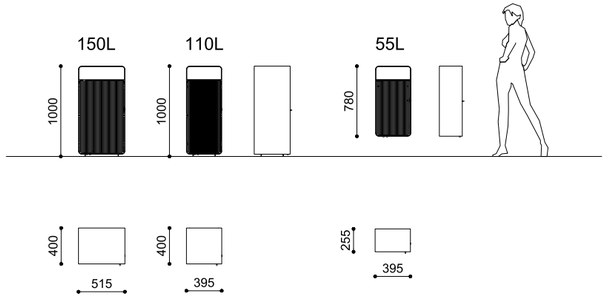

BOX LINE

STAUBACH & KUCKERTZ

Acciaio verniciato
Powder coated steel
Acier thermolaqué
Acero pintado

30 kg	55 lt
62 kg	110 lt
75 kg	150 lt

Predisposizione per tasselli o a muro
Pre-drilled for anchors or on the wall
À cheviller ou en murale
Predisposición para tacos o Fijación a muro

BRAVO SLICK

BRAVO HOLE

BRAVO BOOM

Acciaio verniciato - Powder coated steel
Acier thermolaqué - Acero pintado

BRAVO SLICK

Acciaio Inox - Stainless steel - Acier Inox - Acero Inox

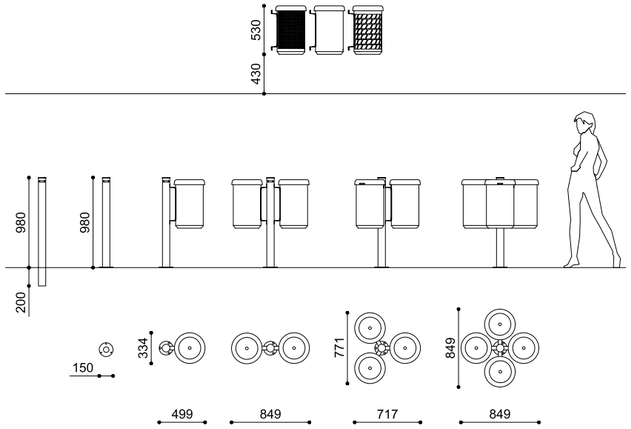

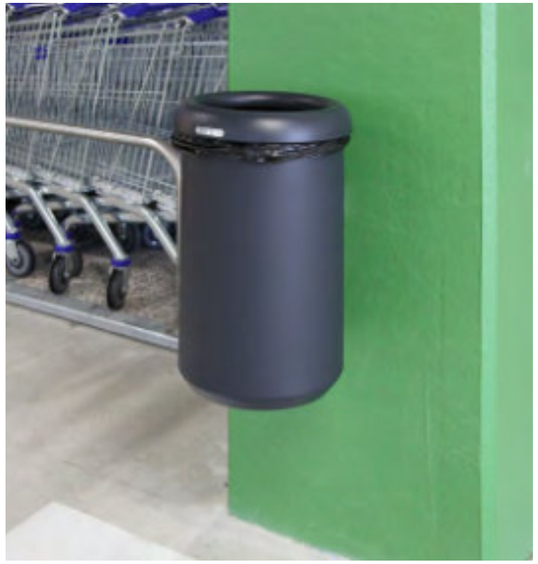

BRAVO COLLECTION

METALCO DESIGN

Acciaio verniciato o Acciaio Inox
Powder coated steel or Stainless steel
Acier thermolaqué ou Acier Inox
Acero pintado o Acero Inox

9 kg	35 lt
11kg	2 x 35 lt
13kg	3 x 35 lt
15kg	4 x 35 lt

Predisposizione per tasselli o Cementazione o Fissaggio a muro
Pre-drilled for anchors or Belowground installation or Wall fixing
À cheviller ou À sceller ou En murale
Predisposición para tacos o Cimentación o Fijación a muro

Optional:

Grafica personalizzata
Custom graphics
Graphiques personnalisés
Gráficas personalizadas

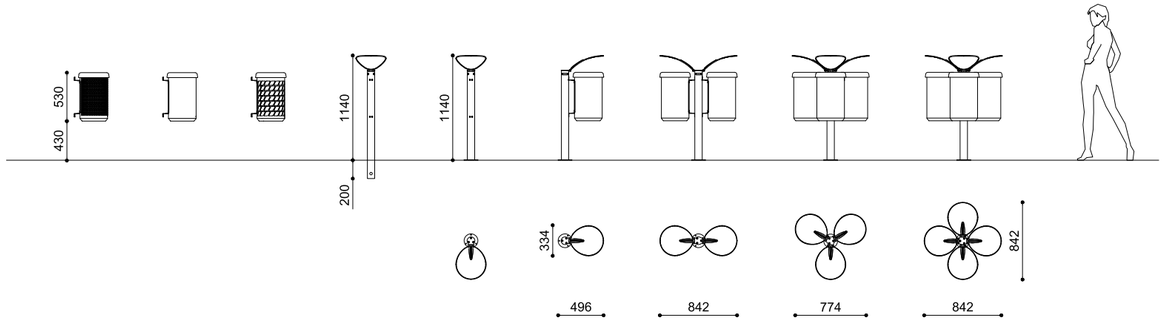

BRAVO SLICK

BRAVO HOLE

BRAVO BOOM

Acciaio verniciato - Powder coated steel
Acier thermolaqué - Acero pintado

BRAVO SLICK

Acciaio Inox - Stainless steel - Acier Inox - Acero Inox

BRAVO COLLECTION

METALCO DESIGN

Acciaio verniciato o Acciaio Inox
Powder coated steel or Stainless steel
Acier thermolaqué ou Acier Inox
Acero pintado o Acero Inox

10 kg	35 lt
12 kg	2 x 35 lt
14 kg	3 x 35 lt
16 kg	4 x 35 lt

Predisposizione per tasselli o Cementazione o Fissaggio a muro
Pre-drilled for anchors or Belowground installation or Wall fixing
À cheviller ou À sceller ou En murale
Predisposición para tacos o Cimentación o Fijación a muro

Optional:

Grafica personalizzata
Custom graphics
Graphiques personnalisés
Gráficas personalizadas

BRAVO SLICK

BRAVO HOLE

BRAVO BOOM

Acciaio verniciato - Powder coated steel
Acier thermolaqué - Acero pintado

BRAVO SLICK

Acciaio Inox - Stainless steel - Acier Inox - Acero Inox

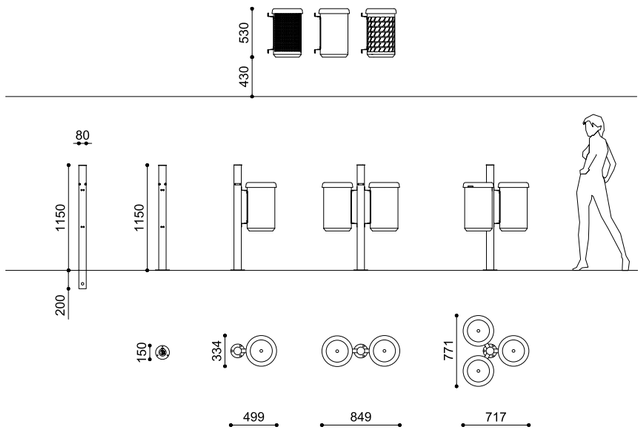

SUPERBRAVO

METALCO DESIGN

Acciaio verniciato o Acciaio Inox
Powder coated steel or Stainless steel
Acier thermolaqué ou Acier Inox
Acero pintado o Acero Inox

16 kg	35 lt
18 kg	2 x 35 lt
20 kg	3 x 35 lt

Predisposizione per tasselli o Cementazione o Fissaggio a muro
Pre-drilled for anchors or Belowground installation or Wall fixing
À cheviller ou À sceller ou En murale
Predisposición para tacos o Cimentación o Fijación a muro

Optional:

Grafica personalizzata
Custom graphics
Graphiques personnalisés
Gráficas personalizadas

SPENCER

Treviso (Italy)

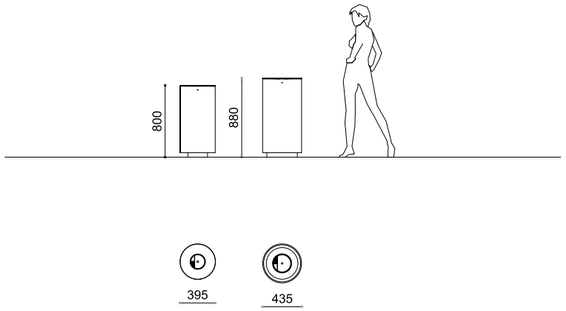

SPENCER C

ALFREDO TASCA

Acciaio verniciato o Acciaio Inox* o Acciaio Corten
Powder coated steel or Stainless steel* or Corten steel
Acier thermolaqué ou Acier Inox* ou Acier Corten
Acero pintado o Acero Inox* o Acero Corten

23 kg	80 lt*
29 kg	120 lt

Predisposizione per tasselli
Pre-drilled for anchors
À cheviller
Predisposición para tacos

Optional:

Targa Inox con logo o pittogramma - Posacenere- Contenitore interno
Base Inox da interni

Stainless steel plate with logo or pictogram - Ashtray - Inner liner
Stainless steel base (for indoor)

Plaque en acier Inox avec logo ou pictogramme - Cendrier
Seau interne Base Inox pour intèrieur

Placa Inox para logo o pictograma - Cenicero - Contenedor interno
Zócalo en Inox para apoyo (interiores)

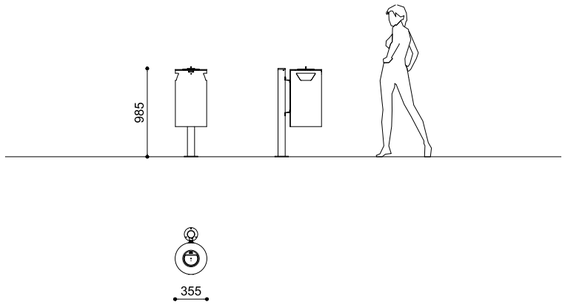

SPENCER CPP

ALFREDO TASCA

Acciaio verniciato o Acciaio Inox o Acciaio Corten
Powder coated steel or Stainless steel or Corten steel
Acier thermolaqué ou Acier Inox ou Acier Corten
Acero pintado o Acero Inox o Acero Corten

21kg 45 lt

Predisposizione per tasselli
Pre-drilled for anchors
À cheviller
Predisposición para tacos

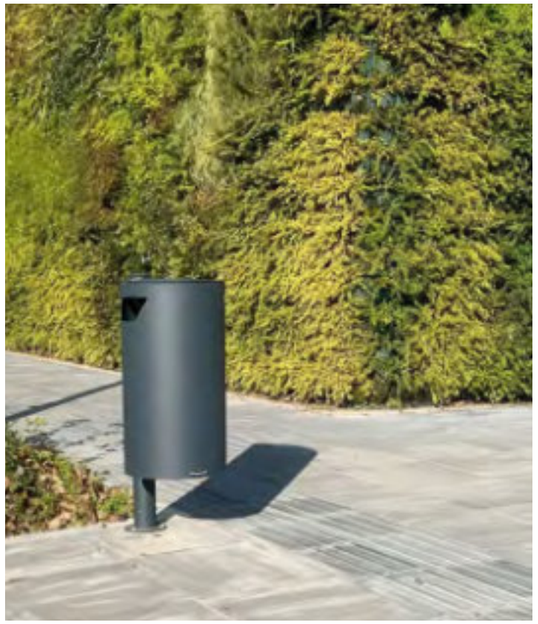

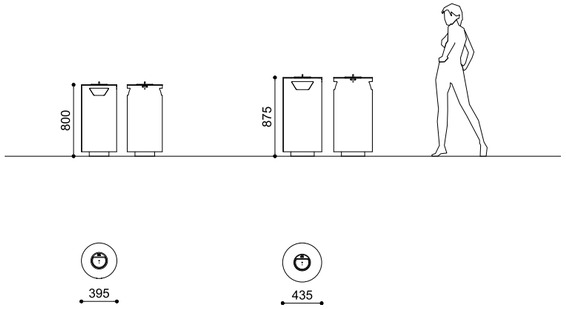

SPENCER CP

ALFREDO TASCA

Acciaio verniciato o Acciaio Inox o Acciaio Corten
Powder coated steel or Stainless steel or Corten steel
Acier thermolaqué ou Acier Inox ou Acier Corten
Acero pintado o Acero Inox o Acero Corten

22 kg 70 lt
26 kg 95 lt

Predisposizione per tasselli
Pre-drilled for anchors
À cheviller
Predisposición para tacos

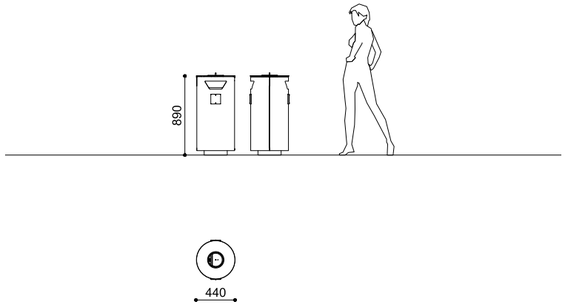

SPENCER CP2

ALFREDO TASCA

Acciaio verniciato o Acciaio Inox
Powder coated steel or Stainless steel
Acier thermolaqué ou Acier Inox
Acero pintado o Acero Inox

35 kg 2x45 lt

Predisposizione per tasselli
Pre-drilled for anchors
À cheviller
Predisposición para tacos

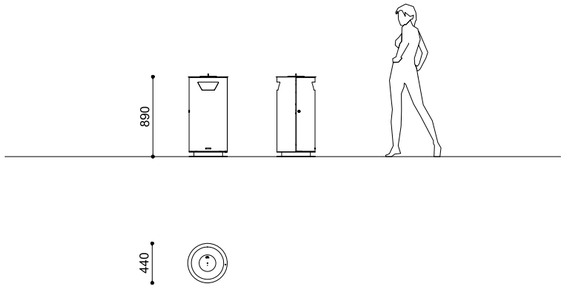

SPENCER CPA

ALFREDO TASCA

Acciaio verniciato o Acciaio Inox o Acciaio Corten
Powder coated steel or Stainless steel or Corten steel
Acier thermolaqué ou Acier Inox ou Acier Corten
Acero pintado o Acero Inox o Acero Corten

35 kg 90 lt

Predisposizione per tasselli
Pre-drilled for anchors
À cheviller
Predisposición para tacos

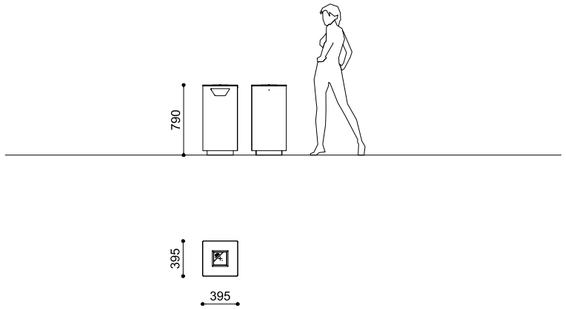

SPENCER CPQ

ALFREDO TASCA

Acciaio verniciato o Acciaio Inox o Acciaio Corten
Powder coated steel or Stainless steel or Corten steel
Acier thermolaqué ou Acier Inox ou Acier Corten
Acero pintado o Acero Inox o Acero Corten

33 kg 85 lt

Predisposizione per tasselli
Pre-drilled for anchors
À cheviller
Predisposición para tacos

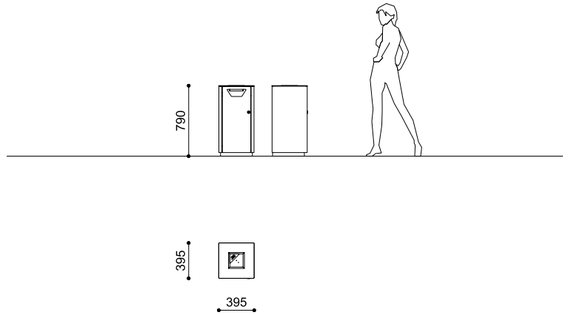

SPENCER CPQ-A

ALFREDO TASCA

Acciaio verniciato o Acciaio Inox o Acciaio Corten
Powder coated steel or Stainless steel or Corten steel
Acier thermolaqué ou Acier Inox ou Acier Corten
Acero pintado o Acero Inox o Acero Corten

50 kg 85 lt

Autoportante, predisposizione per tasselli
Freestanding, pre-drilled for anchors
À poser, à cheviller
Apoyo, predisposición para tacos

Optional:

Targa Inox con logo o pittogramma
Stainless steel plate with logo or pictogram
Plaque en acier Inox avec logo ou pictogramme
Placa Inox para logo o pictograma

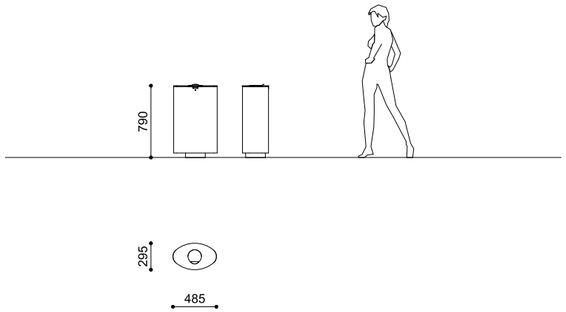

SPENCER E

ALFREDO TASCA

Acciaio verniciato o Acciaio Inox o Acciaio Corten
Powder coated steel or Stainless steel or Corten steel
Acier thermolaqué ou Acier Inox ou Acier Corten
Acero pintado o Acero Inox o Acero Corten

25 kg 75 lt

Predisposizione per tasselli
Pre-drilled for anchors
À cheviller
Predisposición para tacos

Optional:

Targa Inox con logo o pittogramma - Posacenere
Stainless steel plate with logo or pictogram - Ashtray
Plaque en acier Inox avec logo ou pictogramme - Cendrier
Placa Inox para logo o pictograma - Cenicero

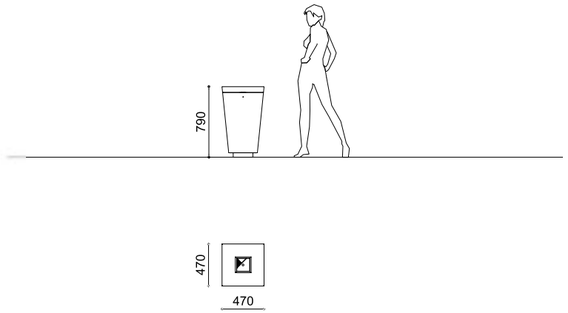

SPENCER T

ALFREDO TASCA

Acciaio verniciato o Acciaio Inox o Acciaio Corten
Powder coated steel or Stainless steel or Corten steel
Acier thermolaqué ou Acier Inox ou Acier Corten
Acero pintado o Acero Inox o Acero Corten

33 kg 80 lt

Predisposizione per tasselli
Pre-drilled for anchors
À cheviller
Predisposición para tacos

Optional:

Targa Inox con logo o pittogramma - Posacenere
Stainless steel plate with logo or pictogram - Ashtray
Plaque en acier Inox avec logo ou pictogramme - Cendrier
Placa Inox para logo o pictograma - Cenicero

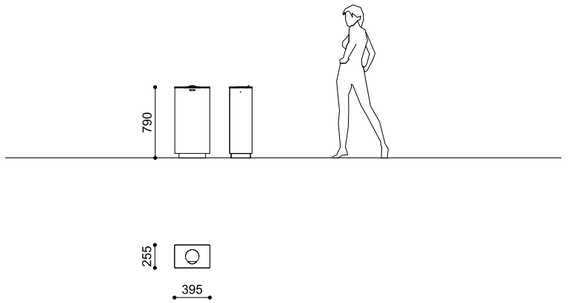

SPENCER R

ALFREDO TASCA

Acciaio verniciato o Acciaio Inox o Acciaio Corten
Powder coated steel or Stainless steel or Corten steel
Acier thermolaqué ou Acier Inox ou Acier Corten
Acero pintado o Acero Inox o Acero Corten

28 kg 65 lt

Predisposizione per tasselli
Pre-drilled for anchors
À cheviller
Predisposición para tacos

Optional:

Targa Inox con logo o pittogramma - Posacenere- Base Inox da interni

Stainless steel plate with logo or pictogram - Ashtray - Stainless steel base (for indoor)

Plaque en acier Inox avec logo ou pictogramme - Cendrier - Base Inox pour intèrieur

Placa Inox para logo o pictograma - Cenicero - Zócalo en Inox para apoyo (interiores)

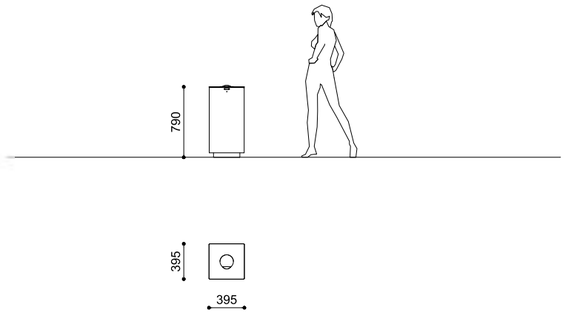

SPENCER Q

ALFREDO TASCA

Acciaio verniciato o Acciaio Inox o Acciaio Corten
Powder coated steel or Stainless steel or Corten steel
Acier thermolaqué ou Acier Inox ou Acier Corten
Acero pintado o Acero Inox o Acero Corten

33 kg 100 lt

Predisposizione per tasselli
Pre-drilled for anchors
À cheviller
Predisposición para tacos

Optional:

Targa Inox con logo o pittogramma - Posacenere- Base Inox da interni

Stainless steel plate with logo or pictogram - Ashtray - Stainless steel base (for indoor)

Plaque en acier Inox avec logo ou pictogramme - Cendrier - Base Inox pour intèrieur

Placa Inox para logo o pictograma - Cenicero - Zócalo en Inox para apoyo (interiores)

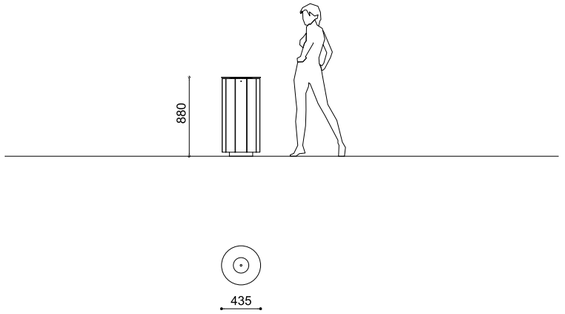

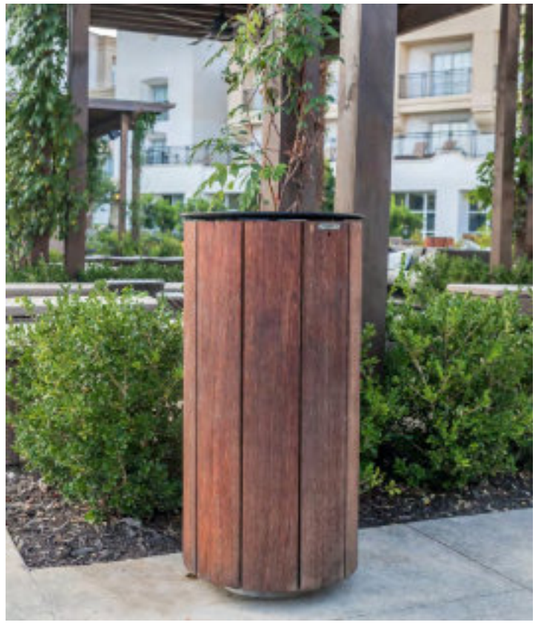

SPENCER W

ALFREDO TASCA

Acciaio verniciato e Legno duro o Pino termo-trattato
Powder coated steel and Hardwood or Thermo-trated pine
Acier thermolaqué et Bois dur ou Pin thermo-traité
Acero pintado y Madera dura o Pino termotratado

Pino termo-trattato - Thermo-treated pine	24 kg
Pin thermo-traité - Pino termotratado	48 lt
Legno duro - Hardwood	37 kg
Bois dur - Madera dura	48 lt

Predisposizione per tasselli
Pre-drilled for anchors
À cheviller
Predisposición para tacos

Optional:

Targa Inox con logo o pittogramma - Posacenere- Contenitore interno
Base Inox da interni

Stainless steel plate with logo or pictogram - Ashtray - Inner liner
Stainless steel base (for indoor)

Plaque en acier Inox avec logo ou pictogramme - Cendrier
Seau interne Base Inox pour intèrieur

Placa Inox para logo o pictograma - Cenicero - Contenedor interno
Zócalo en Inox para apoyo (interiores)

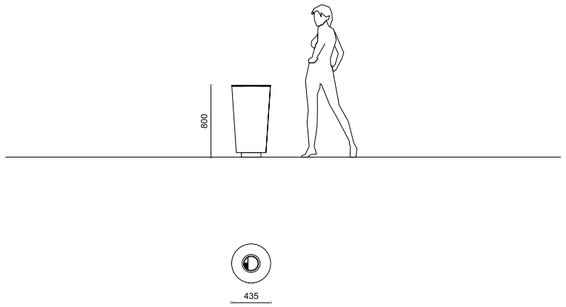

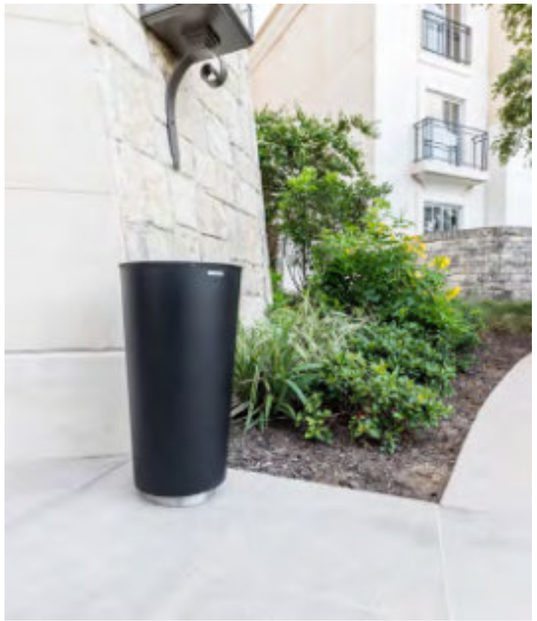

SPENCER TC

ALFREDO TASCA

Acciaio verniciato o Acciaio Inox o Acciaio Corten
Powder coated steel or Stainless steel or Corten steel
Acier thermolaqué ou Acier Inox ou Acier Corten
Acero pintado o Acero Inox o Acero Corten

33 kg 80 lt

Predisposizione per tasselli
Pre-drilled for anchors
À cheviller
Predisposición para tacos

Optional:

Targa Inox con logo o pittogramma - Posacenere
Stainless steel plate with logo or pictogram - Ashtray
Plaque en acier Inox avec logo ou pictogramme - Cendrier
Placa Inox para logo o pictograma - Cenicero

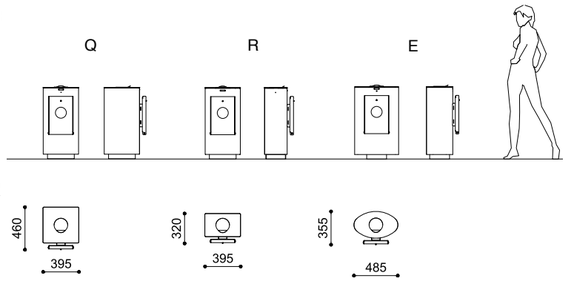

SPENCER DOG Q-R-E

METALCO DESIGN

Acciaio verniciato + Acciaio Inox
Powder coated steel + Stainless steel
Acier thermolaqué + Acier Inox
Acero pintado + Acero inox

Q	41kg	100 lt
R	36 kg	65 lt
E	33 kg	75 lt

Predisposizione per tasselli
Pre-drilled for anchors
À cheviller
Predisposición para tacos

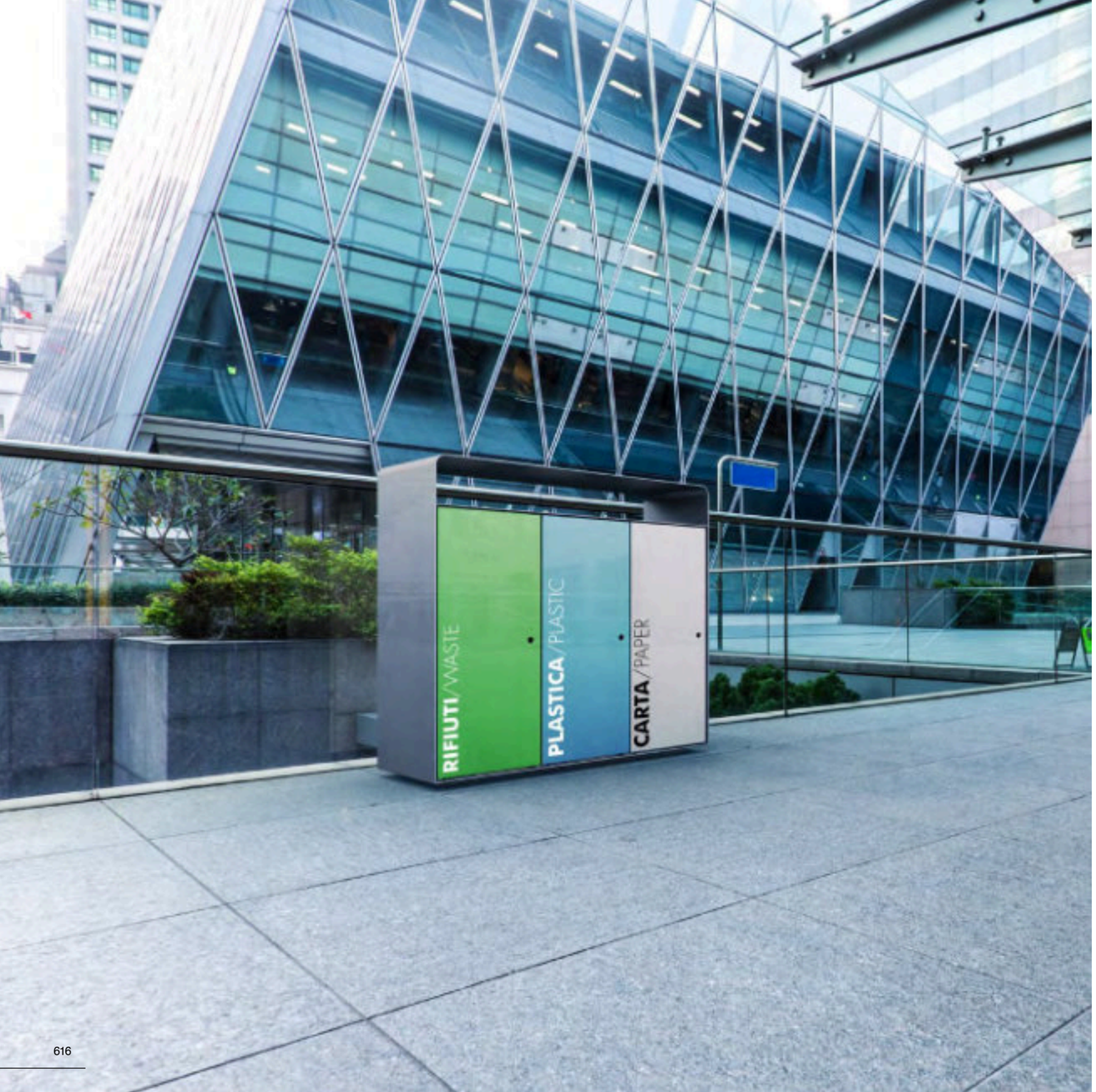

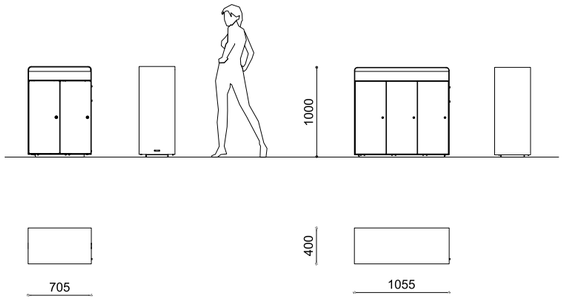

BUND

MASSIMO TASCA

Acciaio verniciato
Powder coated steel
Acier thermolaqué
Acero pintado

Con reggisacco - with bag-holder - avec porte-sac - con soporte para bolsa:
85 kg 2x80 lt
115kg 3x80 lt

Con contenitore - with inner liner - avec seau interne - con contenedor interno:
100 kg 2x45 lt
135kg 3x45 lt

Cementazione con barre filettate
Installation with threaded bars
À sceller avec tiges filetées
Cimentación con varillas roscadas

Optional:

Posacenere FUMA / Grafica personalizzata
FUMA ashtray / Custom graphics
Cendrier FUMA / Graphiques personnalisés
Cenicero FUMA / Gráficas personalizadas

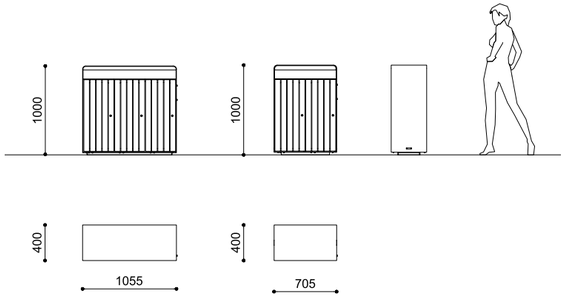

BUND W

MASSIMO TASCA

Acciaio verniciato + Legno Ipe
Powder coated steel + Ipe wood
Acier thermolaqué + Bois Ipe
Acero pintado + Madera de Ipe

Con reggisacco - with bag-holder - avec porte-sac - con soporte para bolsa:
85 kg 2x80 lt
115kg 3x80 lt

Con contenitore - with inner liner - avec seau interne - con contenedor interno:
100 kg 2x45 lt
135kg 3x45 lt

Cementazione con barre filettate
Installation with threaded bars
À sceller avec tiges filetées
Cimentación con varillas roscadas

Optional:

Posacenere FUMA / Grafica personalizzata
FUMA ashtray / Custom graphics
Cendrier FUMA / Graphiques personnalisés
Cenicero FUMA / Gráficas personalizadas

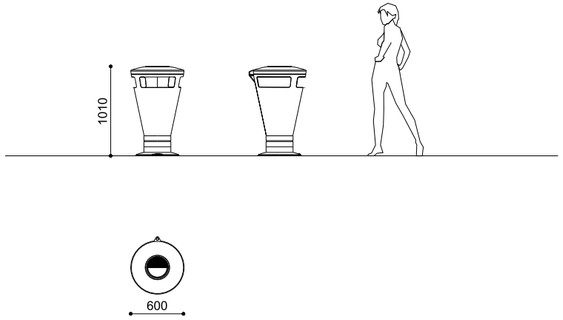

CHANDY

FRANCESCO DONATO

Alluminio verniciato + Acciaio verniciato
Powder coated aluminum + Powder coated steel
Aluminium thermolaqué + Acier thermolaqué
Aluminio pintado + Acero pintado

56 kg		60 lt
76 kg	con base cls - with concrete base - avec base en béton con base de cemento	60 lt

Appoggio o Predisposizione per tasselli
Freestanding or Pre-drilled for anchors
À poser ou À cheviller
Apoyo o Predisposición para tacos

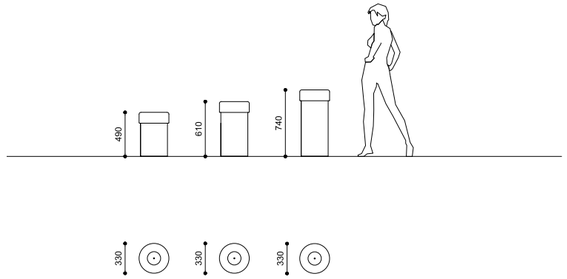

C3

ALFREDO TASCA

Acciaio verniciato
Powder coated steel
Acier thermolaqué
Acero pintado

7 kg	25 lt
7,5 kg	34 lt
8,5 kg	43 lt

Appoggio (solo indoor)
Freestanding (indoor only)
À poser (uniquement pour l'intérieur)
Apoyo (interiores)

Optional:

Collegamento base in Inox - Grafica personalizzata
Stainless steel connecting base - Custom graphics
Base inox assemblée entre elles - Graphiques personnalisés
Base de conexión en Inox - Gráficas personalizadas

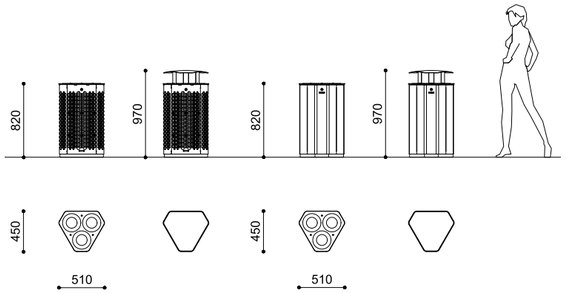

GRAND CARRÉ

METALCO DESIGN

Acciaio e Alluminio verniciato
Powder coated steel and powder coated aluminium
Acier thermolaqué et Aluminum thermolaqué
Acero pintado y Aluminio pintado

GRAND CARRÉ	50 kg
GRAND CARRÉ EXAGON	40 kg

Autoportante, predisposizione per tasselli
Freestanding, pre-drilled for anchors
À poser, à cheviller
Apoyo, predisposición para tacos

Optional:

Coperchio, Posacenere FUMA
Lid, FUMA ashtray
Couvercle, cendrier FUMA
Tapa, cenicero FUMA

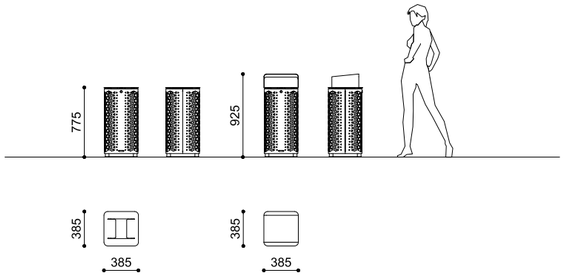

CARRÈ

MATTIA LI POMI

Acciaio verniciato
Powder coated steel
Acier thermolaqué
Acero pintado

35 kg		75 lt
37 kg	con coperchio - with cover - avec couvercle - con cobertura	75 lt

Predisposizione per tasselli
Pre-drilled for anchors
À cheviller
Predisposición para tacos

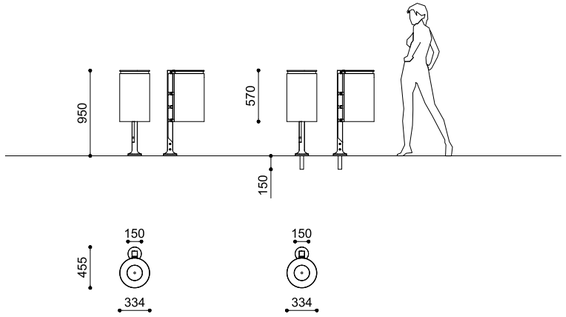

CESTIS

ANTONIO CITTERIO + TOAN NGUYEN

Alluminio verniciato + Acciaio verniciato
Powder coated aluminum + Powder coated steel
Aluminium thermolaqué + Acier thermolaqué
Aluminio pintado + Acero pintado

17kg 40 lt

Predisposizione per tasselli o Cementazione
Pre-drilled for anchors or Belowground installation
À cheviller ou À sceller
Predisposición para tacos o Cimentación

Optional:

Posacenere
Ashtray
Cendrier
Cenicero

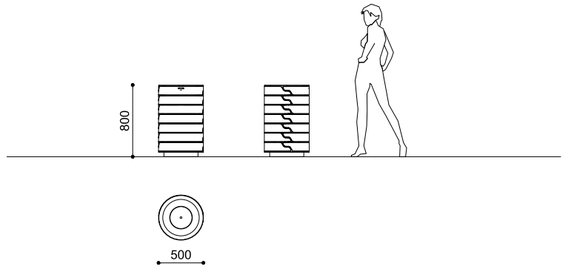

CESTUM

ANTONIO CITTERIO + TOAN NGUYEN

Alluminio verniciato + Acciaio verniciato
Powder coated aluminum + Powder coated steel
Aluminium thermolaqué + Acier thermolaqué
Aluminio pintado + Acero pintado

42 kg 75 lt

Predisposizione per tasselli o Cementazione
Pre-drilled for anchors or Belowground installation
À cheviller ou À sceller
Predisposición para tacos o Cimentación

Optional:

Posacenere
Ashtray
Cendrier
Cenicero

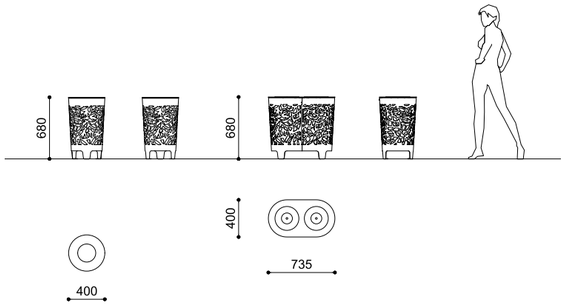

CONGA - CONGA 2S

AUREL DESIGN URBAIN

Acciaio verniciato o Acciaio Corten
Powder coated steel or Corten steel
Acier thermolaqué ou Acier Corten
Acero pintado o Acero Corten

CONGA	16 kg	30 lt
CONGA 2S	35 kg	2x30 lt

Predisposizione per tasselli
Pre-drilled for anchors
À cheviller
Predisposición para tacos

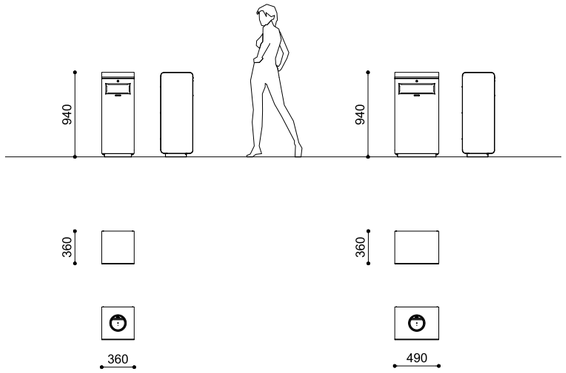

ECOSIDE

ALFREDO TASCA

Acciaio verniciato o Acciaio Inox
Powder coated steel or Stainless steel
Acier thermolaqué ou Acier Inox
Acero pintado o Acero Inox

33 kg 70 lt
38 kg 100 lt

Predisposizione per tasselli
Pre-drilled for anchors
À cheviller
Predisposición para tacos

Optional:

Grafica personalizzata
Custom graphics
Graphiques personnalisés
Gráficas personalizadas

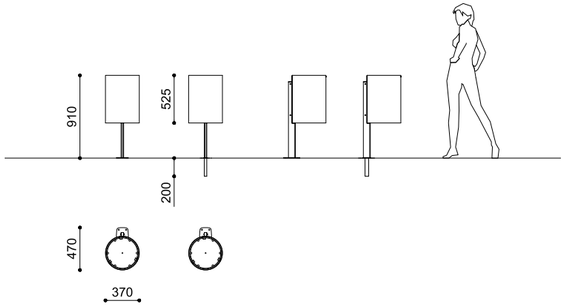

CORTE

BETANCOURTDESIGN

Acciaio verniciato o Acciaio Corten
Powder coated steel or Corten steel
Acier thermolaqué ou Acier Corten
Acero pintado o Acero Corten

20 kg 55 lt

Predisposizione per tasselli o Cementazione
Pre-drilled for anchors or Belowground installation
À cheviller ou À sceller
Predisposición para tacos o Cimentación

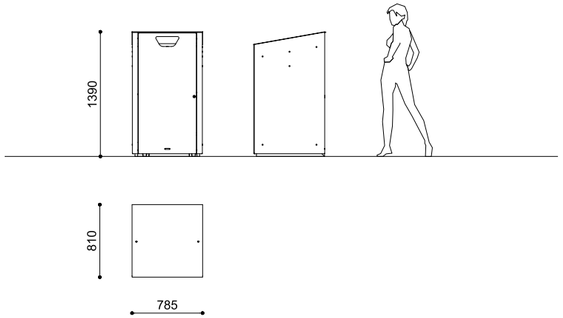

COVER 240

METALCO DESIGN

Acciaio verniciato
Powder coated steel
Acier thermolaqué
Acero pintado

106 kg 240 lt

Predisposizione per tasselli
Pre-drilled for anchors
À cheviller
Predisposición para tacos

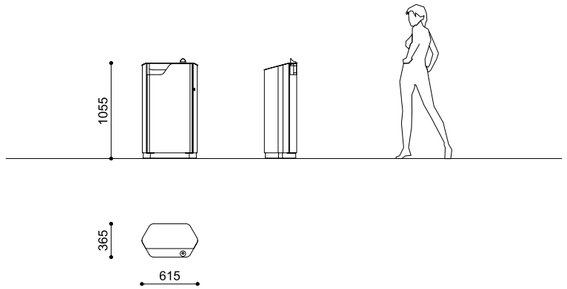

DIAMOND

MATTIA LI POMI

Acciaio verniciato o Acciaio Inox
Powder coated steel or Stainless steel
Acier thermolaqué ou Acier Inox
Acero pintado o Acero inox

100 kg 100 lt

Autoportante, predisposizione per tasselli
Freestanding, pre-drilled for anchors
À poser, à cheviller
Apoyo, predisposición para tacos

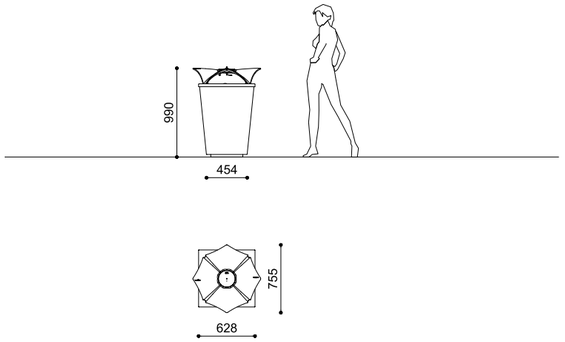

ECOMIX

RAFFAELE LAZZARI

Alluminio verniciato + Acciaio verniciato o Acciaio Corten o Acciaio Inox
Powder coated aluminum + Powder coated steel or Corten steel or Stainless steel
Aluminium thermolaqué + Acier thermolaqué ou Acier Corten ou Acier Inox
Aluminio pintado + Acero pintado o Acero Corten o Acero Inox

50 kg 200 lt/4x50 lt

Predisposizione per tasselli
Pre-drilled for anchors
À cheviller
Predisposición para tacos

Optional:

Grafica personalizzata
Custom graphics
Graphiques personnalisés
Gráficas personalizadas

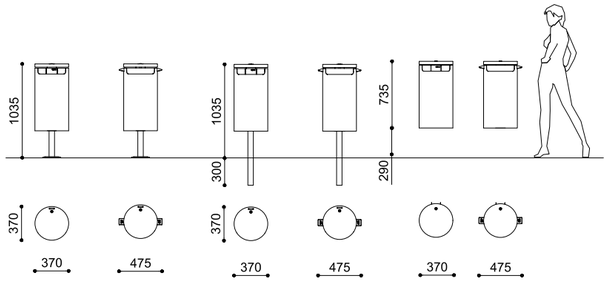

ERMES/ ERMESWALL

STAUBACH & KUCKERTZ

Acciaio verniciato o Acciaio Inox
Powder coated steel or Stainless steel
Acier thermolaqué ou Acier Inox
Acero pintado o Acero Inox

ERMESWALL	21kg	55 lt
ERMES	30 kg	

Predisposizione per tasselli o Cementazione o Fissaggio a palo esistente o A muro
Pre-drilled for anchors or Below ground installation or Fixing on an existing pole or Wall fixing
À cheviller ou À sceller ou Sur poteau éxistant ou En murale
Predisposición para tacos o Cimentación o Fijación a poste existente o Fijación a muro

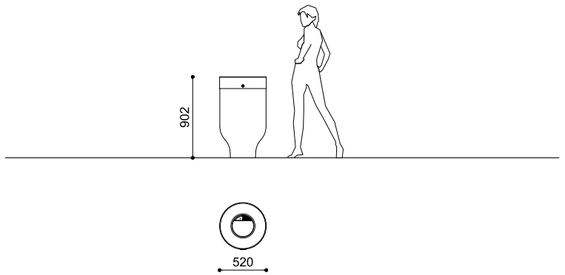

CUP

STAUBACH & KUCKERTZ

HPC Velluto - liscio naturale + Acciaio verniciato
HPC Velluto - natural smooth + Powder coated steel
HPC Velluto - lisse naturel + Acier thermolaqué
HPC Velluto - liso natural + Acero pintado

160 kg 68 lt

Predisposizione per tasselli
Pre-drilled for anchors
À cheviller
Predisposición para tacos

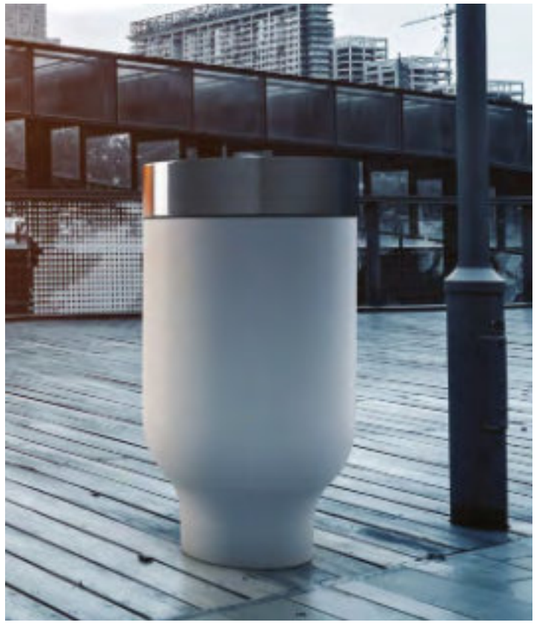

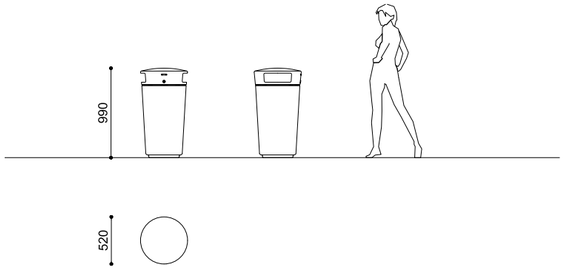

RALPH

NICCOLÒ BAREA

HPC Velluto - liscio naturale + Acciaio verniciato
HPC Velluto - lisse naturel + Acier thermolaqué
HPC Velluto - natural smooth + Powder coated steel
HPC Velluto - liso natural + Acero pintado

120 kg 60 lt

Predisposizione per tasselli
Pre-drilled for anchors
À cheviller
Predisposición para tacos

Optional:

Posacenere
Ashtray
Cendrier
Cenicero

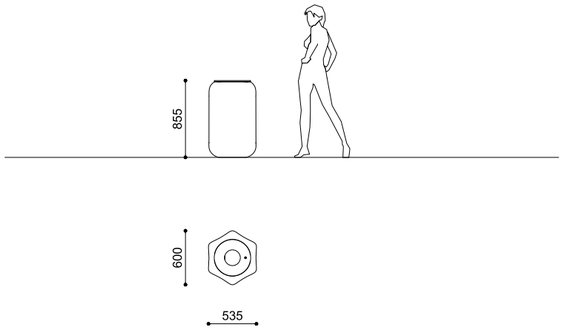

POD

ANDREA MORGANTE & SHIRO STUDIO

HPC Velluto - liscio naturale + Acciaio inox
HPC Velluto - natural smooth + Stainless steel
HPC Velluto - lisse naturel + Acier inox
HPC Velluto - liso natural + Acero inox

290 kg 70 lt

Predisposizione per tasselli
Pre-drilled for anchors
À cheviller
Predisposición para tacos

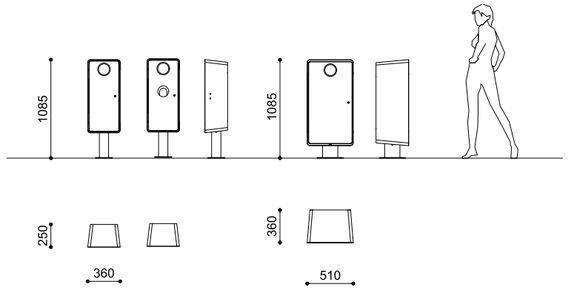

GEMINI - GEMINI DOG

MATTIA LI POMI + MASSIMO TASCA

Acciaio verniciato
Powder coated steel
Acier thermolaqué
Acero pintado

37 kg	30 lt
58 kg	90 lt

Predisposizione per tasselli
Pre-drilled for anchors
À cheviller
Predisposición para tacos

Optional:

Grafica personalizzata
Custom graphics
Graphiques personnalisés
Gráficas personalizadas

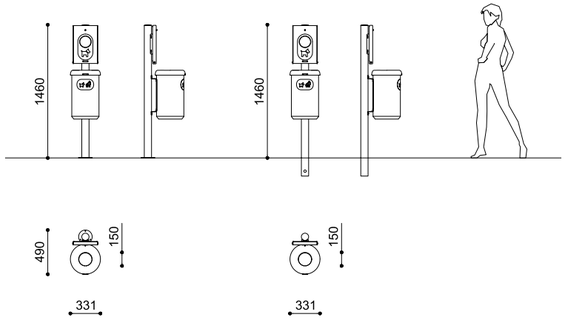

BRAVO DOG

METALCO DESIGN

Acciaio verniciato + Acciaio Inox
Powder coated steel + Stainless steel
Acier thermolaqué + Acier Inox
Acero pintado + Acero inox

11 kg 35 lt

Predisposizione per tasselli o Cementazione
Pre-drilled for anchors or Belowground installation
À cheviller ou À sceller
Predisposición para tacos o Cimentación

Optional:

Grafica personalizzata - Distributore POUCH
Custom graphics - POUCHdispenser
Graphiques personnalisés - POUCHdistributeur
Gráficas personalizadas - POUCHcontenedor

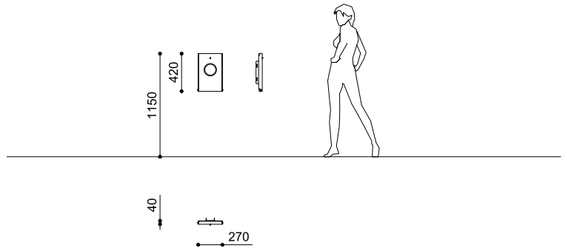

POUCH

MATTIA LI POMI

Acciaio inox
Stainless steel
Acier inox
Acero inox

8 kg

A muro o A palo esistente
Wall fixing or Fixing on an existing pole
En murale ou Sur poteau éxistant
Fijación a poste existente o Fijación a muro

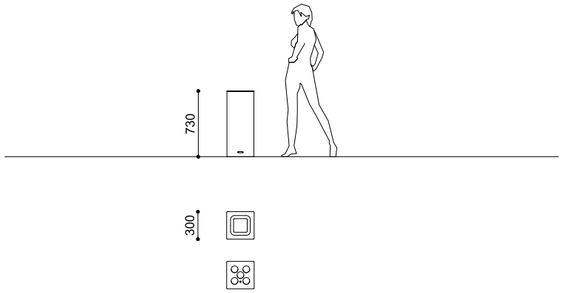

HILL

ALFREDO TASCA

Acciaio verniciato
Powder coated steel
Acier thermolaqué
Acero pintado

10 kg 40 lt

Appoggio (solo indoor)
Freestanding (indoor only)
À poser (uniquement pour l'intérieur)
Apoyo (interiores)

Optional:

Grafica personalizzata
Custom graphics
Graphiques personnalisés
Gráficas personalizadas

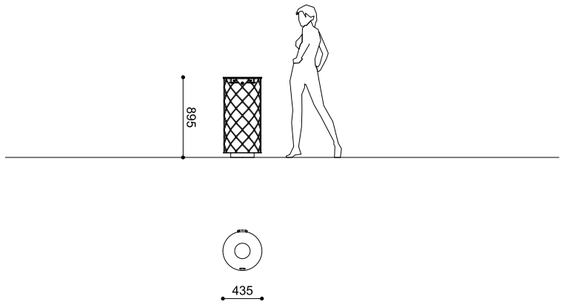

IRIS

UWE KUCKERTZ

Acciaio verniciato
Powder coated steel
Acier thermolaqué
Acero pintado

17kg 70 lt

Predisposizione per tasselli
Pre-drilled for anchors
À cheviller
Predisposición para tacos

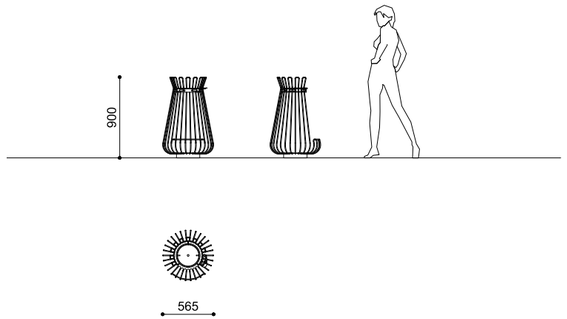

OLPE

MASSIMO TASCA

Acciaio verniciato
Powder coated steel
Acier thermolaqué
Acero pintado

16kg 100 lt

Predisposizione per tasselli
Pre-drilled for anchors
À cheviller
Predisposición para tacos

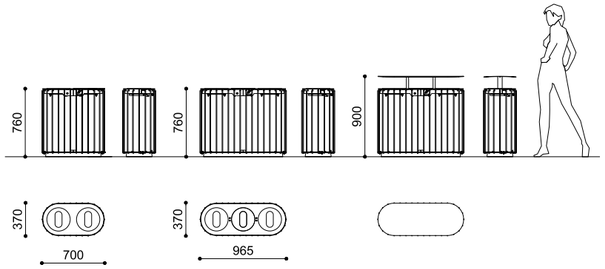

LILAC

LUCA CROSATO

Acciaio verniciato
Powder coated steel
Acier thermolaqué
Acero pintado

3S: 65 kg 3x35 lt
2S: 45 kg 2x35 lt

Autoportante, predisposizione per tasselli
Freestanding, pre-drilled for anchors
À poser, à cheviller
Apoyo, predisposición para tacos

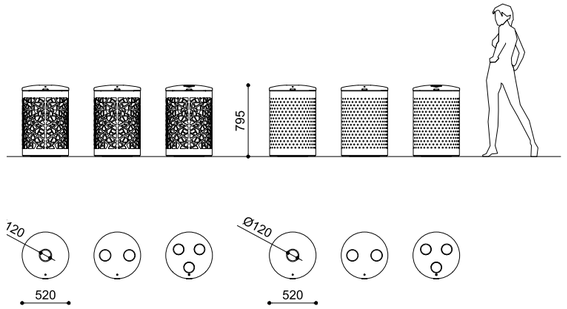

MB1

MB2

MB3

MARCO BOOM

MATTIA LI POMI

Acciaio verniciato
Powder coated steel
Acier thermolaqué
Acero pintado

115 lt
58 kg 2 x 57 lt
3 x 38 lt

Predisposizione per tasselli
Pre-drilled for anchors
À cheviller
Predisposición para tacos

Optional:

Kit separatori interni
Internal spacers kit
Kit séparateurs intermédiaires
Kit de separadores internos

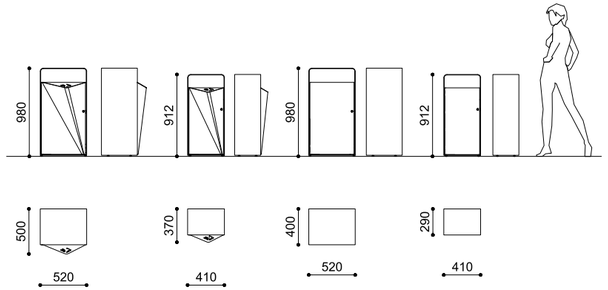

PACK

MASSIMO TASCA

Acciaio verniciato
Powder coated steel
Acier thermolaqué
Acero pintado

46 kg	50 lt
63 kg	100 lt

Cementazione con barre filettate
Installation with threaded bars
À sceller avec tiges filetées
Cimentación con varillas roscadas

Optional:

Kit piedini da appoggio - Grafica personalizzata
Freestanding fixing kit - Custom graphics
Kit pieds de support - Graphiques personnalisés
Kit de pies de apoyo - Gráficas personalizadas

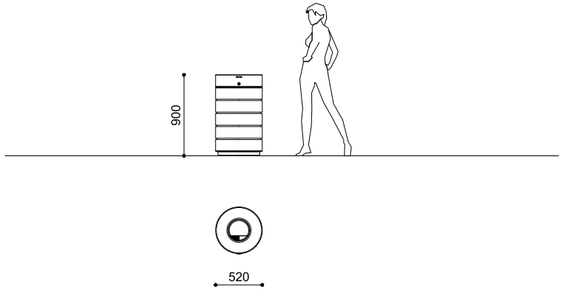

RUBINO

STAUBACH & KUCKERTZ

PDM sabbiato + Acciaio verniciato
PDM sandblasted + Powder coated steel
PDM sablé + Acier thermolaqué
PDM tratado con chorro de arena + Acero pintado

174kg 70 lt

Autoportante, predisposizione per tasselli
Freestanding, pre-drilled for anchors
À poser, à cheviller
Apoyo, predisposición para tacos

Optional:

Contenitore interno - Staffa per fissaggio al suolo
Inner liner - Bracket for ground fixing
Seau interne - Kit de fixation au sol
Zócalo en Inox - Kit de fijación al suelo

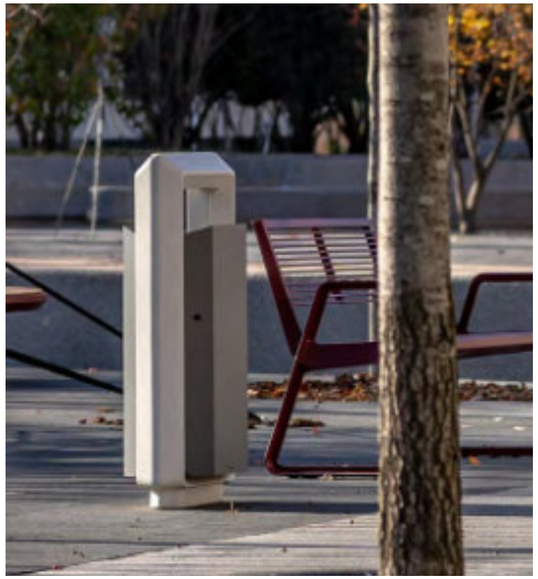

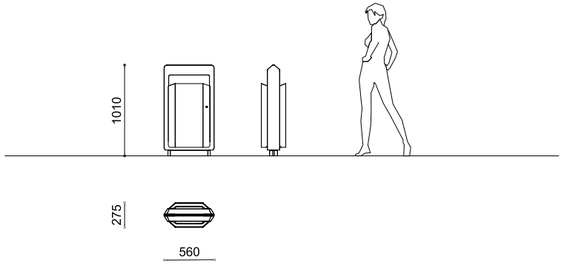

SBIN

GUTO INDIO DA COSTA A.U.D.T.

UHPC Alfa - Liscio naturale + Acciaio verniciato
UHPC Alfa - Natural smooth + Powder coated steel
UHPC Alfa - Lisse naturel + Acier thermolaqué
UHPC Alfa - Liso natural + Acero pintado

100 kg 60 lt

Cementazione con barre filettate
Installation with threaded bars
À sceller avec tiges filetées
Cimentación con varillas roscadas

SOAVE

Castelfranco Veneto (Italy)

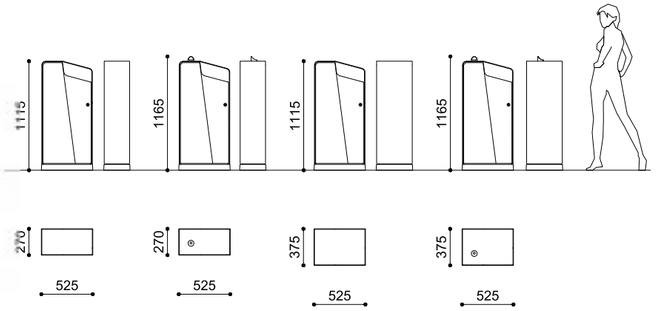

SOAVE

MASSIMO TASCA + MATTIA LI POMI

Acciaio verniciato
Powder coated steel
Acier thermolaqué
Acero pintado

100	115 kg	100 lt
50	85 kg	50 lt

Autoportante, predisposizione per tasselli
Freestanding, pre-drilled for anchors
À poser, à cheviller
Apoyo, predisposición para tacos

TERMINAL

A practical and simple solution for separating waste.

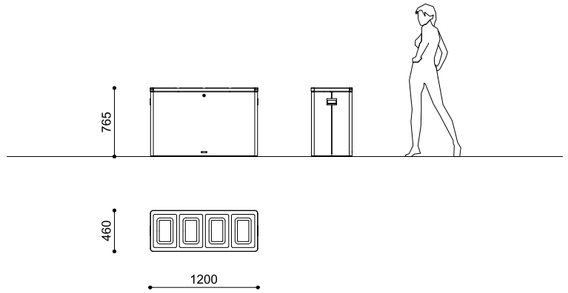

TERMINAL

METALCO DESIGN

Acciaio verniciato o Acciaio Inox
Powder coated steel or Stainless steel
Acier thermolaqué ou Acier Inox
Acero pintado o Acero Inox

70 kg 4x60 lt

Appoggio (solo indoor)
Freestanding (indoor only)
À poser (uniquement pour l'intérieur)
Apoyo (interiores)

Optional:

Grafica personalizzata
Custom graphics
Graphiques personnalisés
Gráficas personalizadas

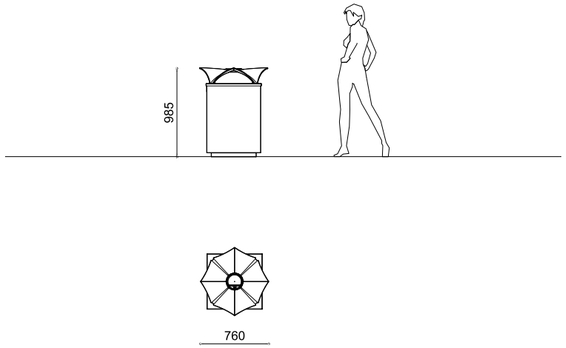

TOPAZIO

RAFFAELE LAZZARI

PDM sabbiato + Alluminio verniciato
PDM sandblasted + Powder coated aluminum
PDM sablé + Aluminium thermolaqué
PDM tratado con chorro de arena + Aluminio pintado

350 kg	130 lt
	4 x 30 lt

Autoportante, predisposizione per tasselli
Freestanding, pre-drilled for anchors
À poser, à cheviller
Apoyo, predisposición para tacos

Optional:

Grafica personalizzata
Custom graphics
Graphiques personnalisés
Gráficas personalizadas

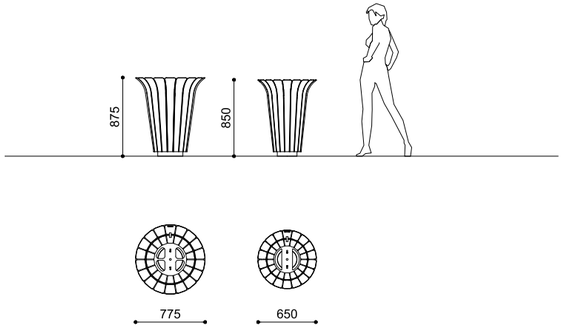

TULIP

SABRINA TUBIA

Acciaio verniciato o Acciaio Inox o Acciaio Corten
Powder coated steel or Stainless steel or Corten steel
Acier thermolaqué ou Acier Inox ou Acier Corten
Acero pintado o Acero Inox o Acero Corten

TULIP	31kg	70 lt
TULIP BIG	47 kg	108 lt

Predisposizione per tasselli
Pre-drilled for anchors
À cheviller
Predisposición para tacos

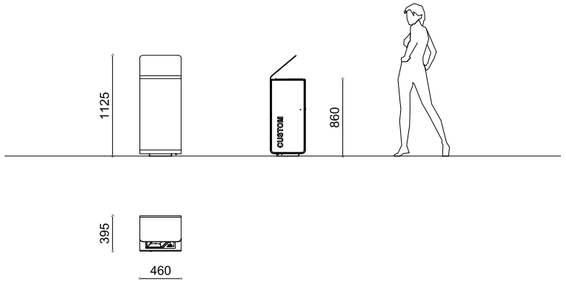

YES

ALFREDO TASCA

Acciaio verniciato o Acciaio Corten + Acciaio Inox
Powder coated steel or Corten steel + Stainless steel
Acier thermolaqué ou Acier Corten + Acier Inox
Acero pintado o Acero Corten + Acero Inoxydable

72 kg 100 lt

Predisposizione per tasselli
Pre-drilled for anchors
À cheviller
Predisposición para tacos

Optional:

Grafica personalizzata
Custom graphics
Graphiques personnalisés
Gráficas personalizadas

YES W

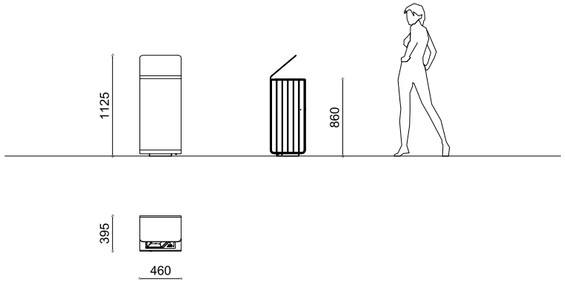

YES W

ALFREDO TASCA

Acciaio verniciato o Acciaio Corten + Legno Ipe
Powder coated steel or Corten steel + Ipe Wood
Acier thermolaqué ou Acier Corten + Bois Ipe
Acero pintado o Acero Corten + Madera de Ipe

72 kg 100 lt

Predisposizione per tasselli
Pre-drilled for anchors
À cheviller
Predisposición para tacos

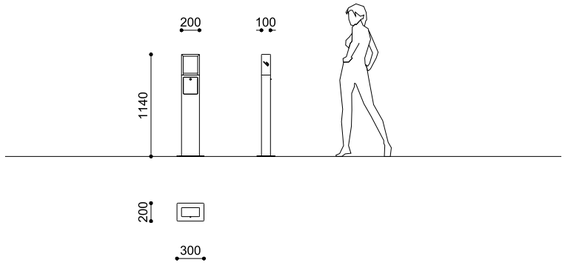

CICA

NICCOLÒ BAREA

Acciaio verniciato + Acciaio Inox
Powder coated steel + Stainless steel
Acier thermolaqué + Acier Inox
Acero pintado + Acero inox

19 kg 1,3lt

Predisposizione per tasselli
Pre-drilled for anchors
À cheviller
Predisposición para tacos

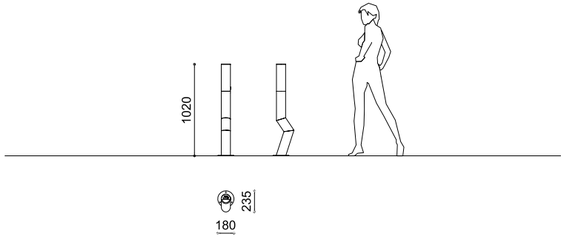

FÙ

LUIGI VIALETTO

Acciaio verniciato + Acciaio Inox
Powder coated steel + Stainless steel
Acier thermolaqué + Acier Inox
Acero pintado + Acero Inox

7,5 kg 1lt

Predisposizione per tasselli
Pre-drilled for anchors
À cheviller
Predisposición para tacos

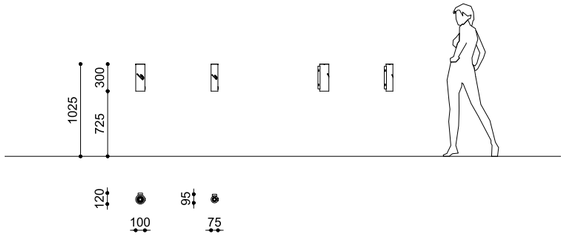

FUMA

ALFREDO TASCA

Acciaio Inox
Stainless steel
Acier Inox
Acero Inox

Ø 80mm	2,7 kg	0,5 lt
Ø 106mm	3,4 kg	1lt

Predisposizione per tasselli o A parete
Pre-drilled for anchors or Wall fixing
À cheviller ou En murale
Predisposición para tacos o Fijación a muro

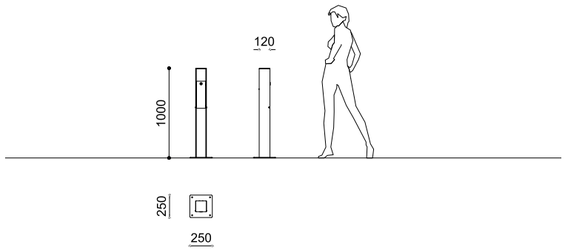

MÒ

FEDERICO BONAN

Acciaio verniciato o acciaio Corten + Acciaio Inox
Powder coated steel or Corten steel + Stainless steel
Acier thermolaqué ou Acier Corten + Acier Inox
Acero pintado o Acero Corten + Acero Inox

17 kg 1,2 lt

Predisposizione per tasselli
Pre-drilled for anchors
À cheviller
Predisposición para tacos

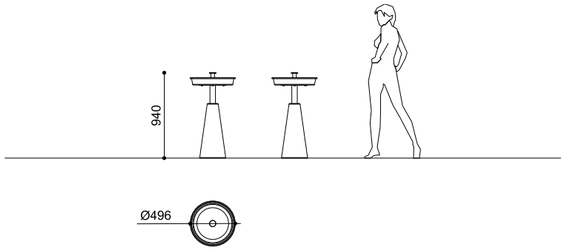

SAND

MASSIMO TASCA

PDM sabbiato + Acciaio verniciato
PDM sandblasted + Powder coated steel
PDM sablé + Acier thermolaqué
PDM tratado con chorro de arena + Acero pintado

58 kg 10 lt

Appoggio
Freestanding
À poser
Apoyo

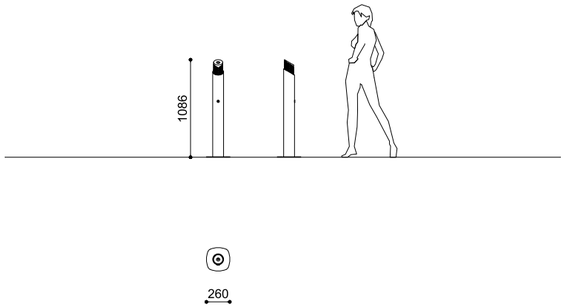

SCRAMBLER

MATTIA LI POMI

Acciaio verniciato + Acciaio Inox
Powder coated steel + Stainless steel
Acier thermolaqué + Acier Inox
Acero pintado + Acero Inox

13 kg 1,3 lt

Predisposizione per tasselli
Pre-drilled for anchors
À cheviller
Predisposición para tacos

PORTABICI
BIKE RACKS
SUPPORTS POUR VÉLOS
APARCABICICLETAS

CAFÈ

York (UK)

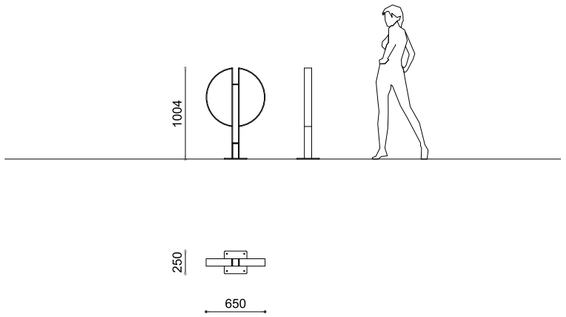

CAFÈ

SJIT

Acciaio verniciato o Acciaio Inox o Acciaio Corten
Powder coated steel or Stainless steel or Corten steel
Acier thermolaqué ou Acier Inox ou Acier Corten
Acero pintado o Acero Inox o Acero Corten

24 kg

Predisposizione per tasselli
Pre-drilled for anchors
À cheviller
Predisposición para tacos

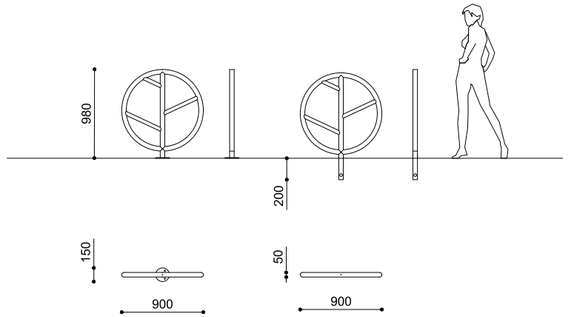

BAUM

UWE KUCKERTZ

Acciaio verniciato
Powder coated steel
Acier thermolaqué
Acero pintado

10 kg

Predisposizione per tasselli o Cementazione
Pre-drilled for anchors or Belowground installation
À cheviller ou À sceller
Predisposición para tacos o Cimentación

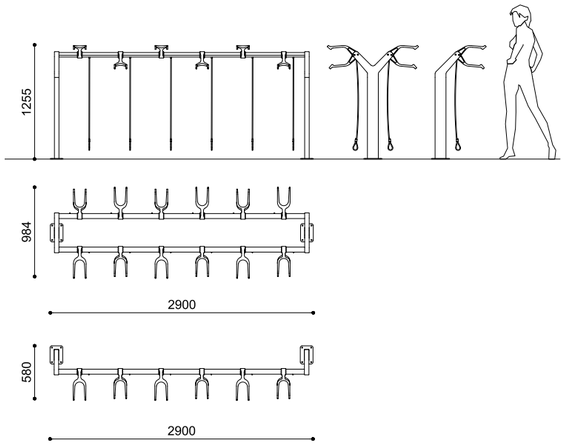

BIELLA

MASSIMO TASCA

Alluminio verniciato + Acciaio verniciato
Powder coated aluminum + Powder coated steel
Aluminium thermolaqué + Acier thermolaqué
Aluminio pintado + Acero pintado

50 kg
31kg

Predisposizione per tasselli
Pre-drilled for anchors
À cheviller
Predisposición para tacos

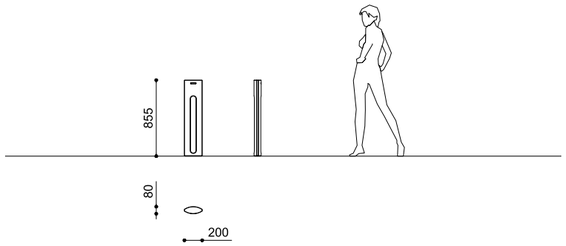

SPRING P

RAFFAELE LAZZARI

UHPC Alfa - Liscio naturale
UHPC Alfa - Natural smooth
UHPC Alfa - Lisse naturel
UHPC Alfa - Liso natural

20 kg

Cementazione con barre filettate
Installation with threaded bars
À sceller avec tiges filetées
Cimentación con varillas roscadas

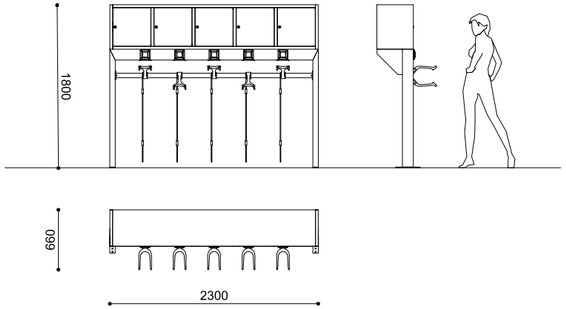

BIELLA LOCKERS

METALCO DESIGN

Alluminio verniciato + Acciaio verniciato
Powder coated aluminum + Powder coated steel
Aluminium thermolaqué + Acier thermolaqué
Aluminio pintado + Acero pintado

120 kg

Predisposizione per tasselli
Pre-drilled for anchors
À cheviller
Predisposición para tacos

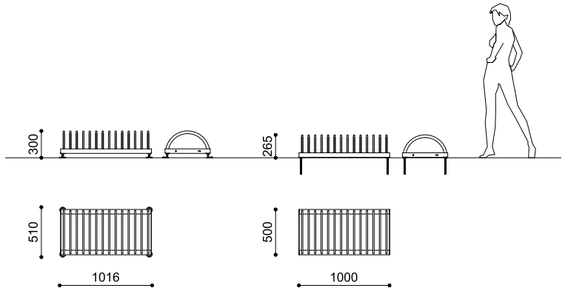

BIKE

METALCO DESIGN

Acciaio verniciato
Powder coated steel
Acier thermolaqué
Acero pintado

17 kg

Appoggio con piedini o Cementazione con barre filettate
Freestanding with pedestals or Installation with threaded bars
À poser avec pieds de support ou À sceller avec tiges filetées
Apoyo con pied o Cimentación con varillas roscadas

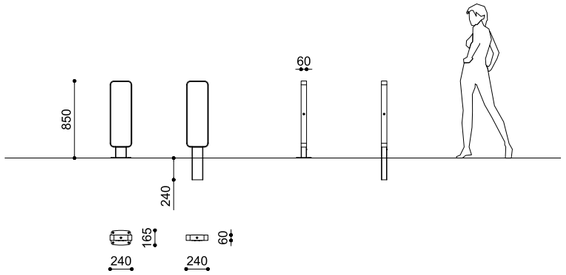

INSIDE

STAUBACH & KUCKERTZ

Acciaio verniciato o Acciaio Inox o Acciaio Corten
Powder coated steel or Stainless steel or Corten steel
Acier thermolaqué ou Acier Inox ou Acier Corten
Acero pintado o Acero Inox o Acero Corten

10 kg

Predisposizione per tasselli o Cementazione
Pre-drilled for anchors or Belowground installation
À cheviller ou À sceller
Predisposición para tacos o Cimentación

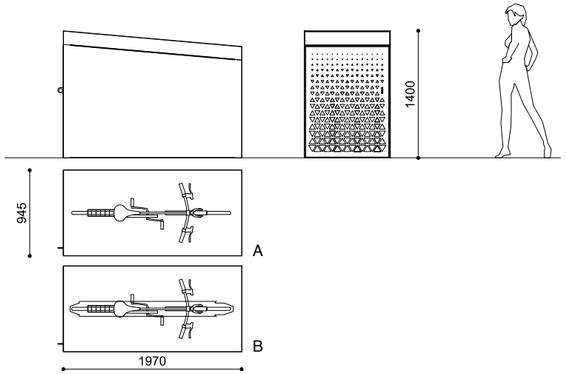

CARGO

METALCO DESIGN

Acciaio verniciato
Powder coated steel
Acier thermolaqué
Acero pintado

A 205 kg
B 220 kg

Appoggio con piedini o Cementazione con barre filettate
Freestanding with pedestals or Installation with threaded bars
À poser avec pieds de support ou À sceller avec tiges filetées
Apoyo con pied o Cimentación con varillas roscadas

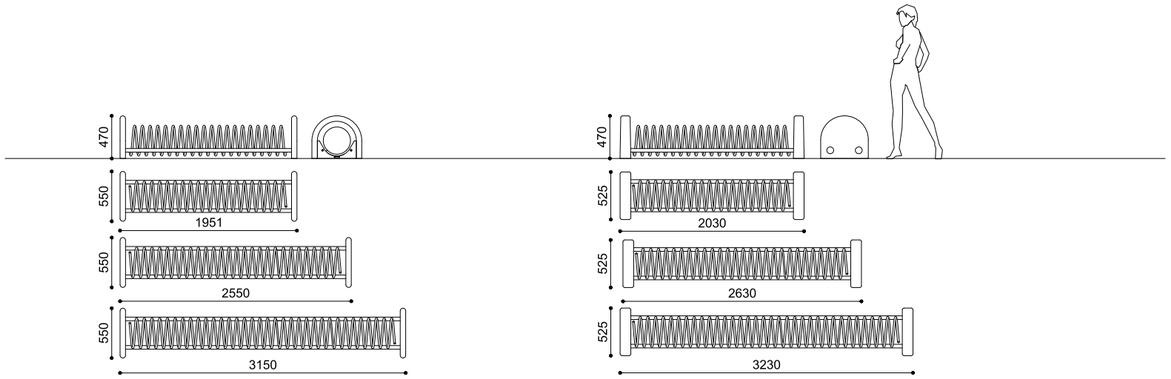

CICLOS

ALFREDO TASCA

Acciaio verniciato o Acciaio Inox + PDM sabbiato
Powder coated steel or Stainless steel + PDM sandblasted
Acier thermolaqué ou Acier Inox + PDM sablé
Acero pintado o Acero Inox + PDM tratado con chorro de arena

L 1950mm	66 kg
L 2030mm	140 kg
L 2550mm	76 kg
L 2630mm	147 kg
L 3150mm	86 kg
L 3230mm	156 kg

Autoportante o predisposizione per tasselli
Freestanding or pre-drilled for anchors
À poser ou à cheviller
Apoyo o predisposición para tacos

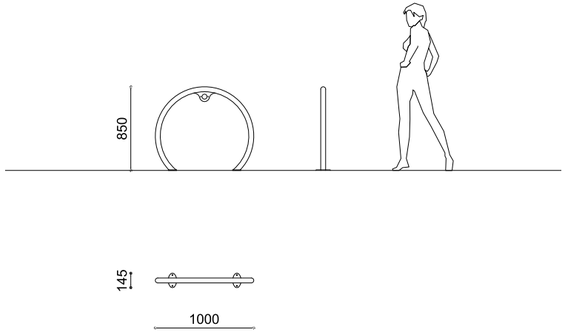

CIRCLE

METALCO DESIGN

Acciaio verniciato o Acciaio Inox
Powder coated steel or Stainless steel
Acier thermolaqué ou Acier Inox
Acero pintado o Acero Inox

7 kg

Predisposizione per tasselli
Pre-drilled for anchors
À cheviller
Predisposición para tacos

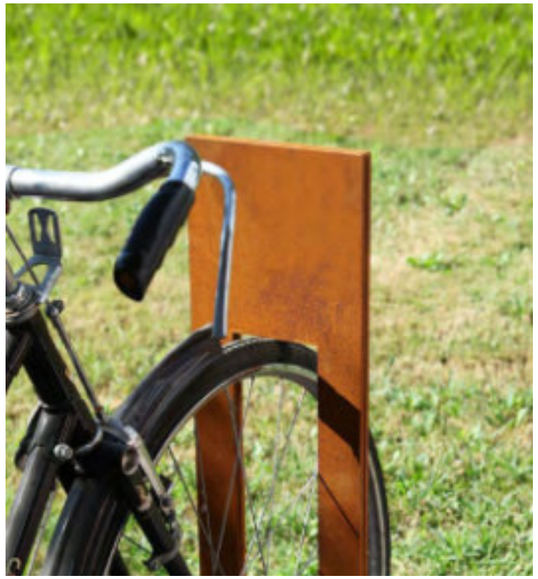

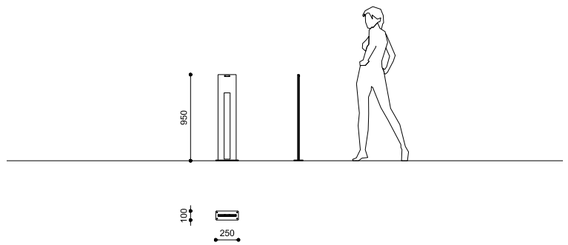

CLOS

ALFREDO TASCA

Acciaio verniciato o Acciaio Inox o Acciaio Corten
Powder coated steel or Stainless steel or Corten steel
Acier thermolaqué ou Acier Inox ou Acier Corten
Acero pintado o Acero Inox o Acero Corten

21kg

Predisposizione per tasselli
Pre-drilled for anchors
À cheviller
Predisposición para tacos

SPYRA + CORIBÌ

Treviso (Italy)

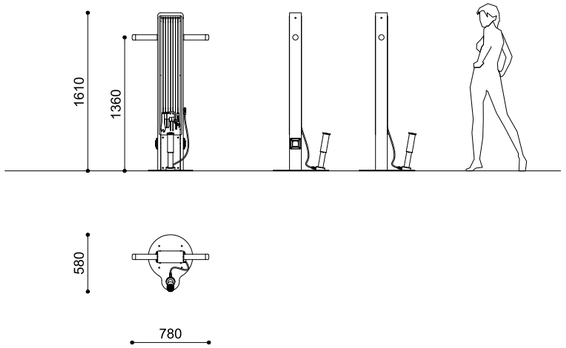

CORIBÌ

MATTIA LI POMI

Acciaio verniciato + Acciaio Inox
Powder coated steel + Stainless steel
Acier thermolaqué + Acier Inox
Acero pintado + Acero Inox

CORIBÌ	50 kg
CORIBÌ E	50 kg

Predisposizione per tasselli
Pre-drilled for anchors
À cheviller
Predisposición para tacos

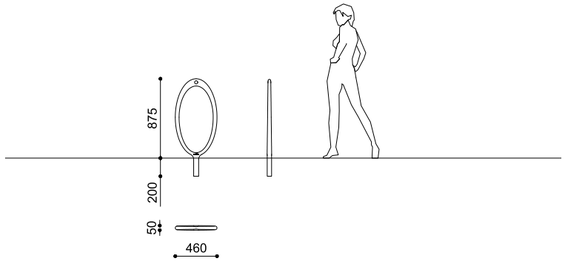

CRUNA

RENATA GIACOMINI

Alluminio verniciato
Powder coated aluminum
Aluminium thermolaqué
Aluminio pintado

9 kg

Cementazione
Below ground installation
À sceller
Cimentación

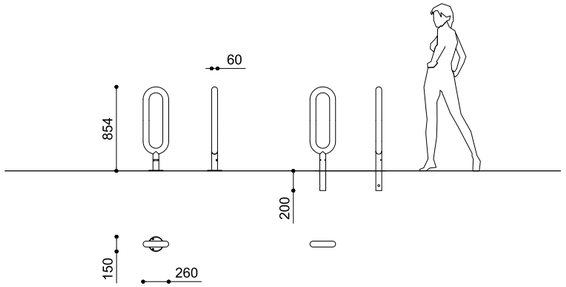

OVAL

ALFREDO TASCA

Acciaio verniciato
Powder coated steel
Acier thermolaqué
Acero pintado

6 kg

Predisposizione per tasselli o Cementazione
Pre-drilled for anchors or Below ground installation
À cheviller ou À sceller
Predisposición para tacos o Cimentación

CYCLUS

Krakow (Poland)

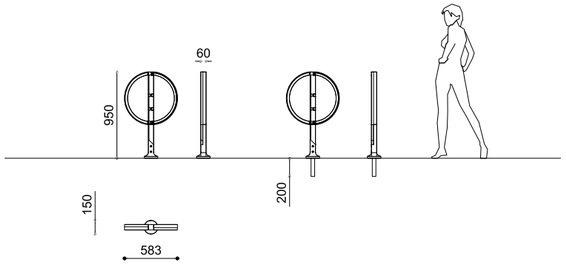

CYCLUS

ANTONIO CITTERIO CON TOAN NGUYEN

Alluminio verniciato
Powder coated aluminum
Aluminium thermolaqué
Aluminio pintado

10 kg

Predisposizione per tasselli o Cementazione
Pre-drilled for anchors or Belowground installation
À cheviller ou À sceller
Predisposición para tacos o Cimentación

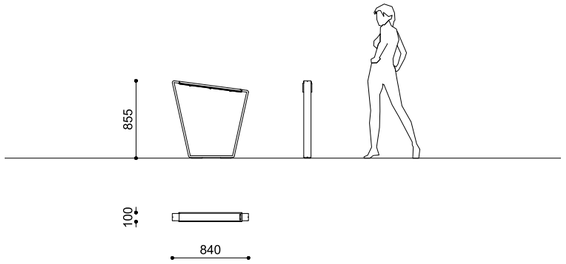

FRAME

METALCO DESIGN

Acciaio verniciato + EPDM
Powder coated steel + EPDMrubber
Acier thermolaqué + EPDM
Acero pintado + EPDM

12kg

Predisposizione per tasselli
Pre-drilled for anchors
À cheviller
Predisposición para tacos

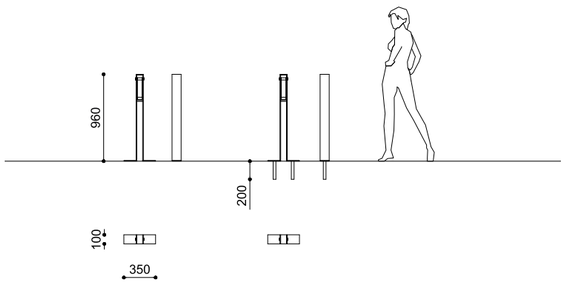

GUARDIA

ALFREDO TASCA

Acciaio verniciato o Acciaio Inox o Acciaio Corten
Powder coated steel or Stainless steel or Corten steel
Acier thermolaqué ou Acier Inox ou Acier Corten
Acero pintado o Acero Inox o Acero Corten

15 kg

Predisposizione per tasselli o Cementazione
Pre-drilled for anchors or Belowground installation
À cheviller ou À sceller
Predisposición para tacos o Cimentación

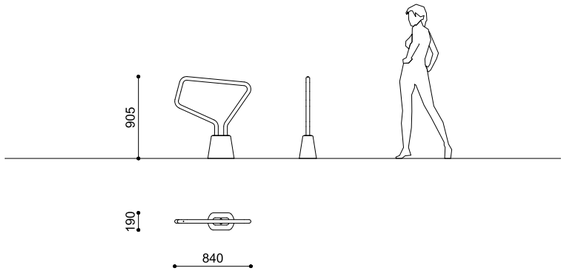

LIMA

METALCO DESIGN

HPC Velluto - liscio naturale + Acciaio verniciato
HPC Velluto - natural smooth + Powder coated steel
HPC Velluto - lisse naturel + Acier thermolaqué
HPC Velluto - liso natural + Acero pintado

25 kg

Cementazione con barre filettate
Installation with threaded bars
À sceller avec tiges filetées
Cimentación con varillas roscadas

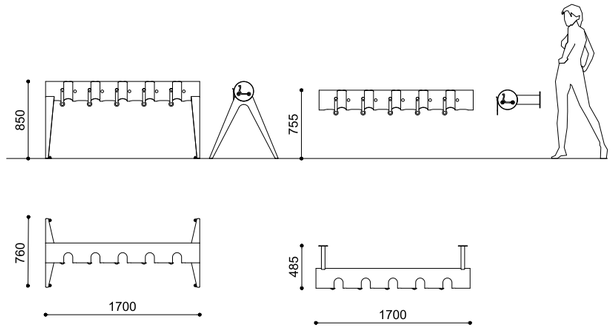

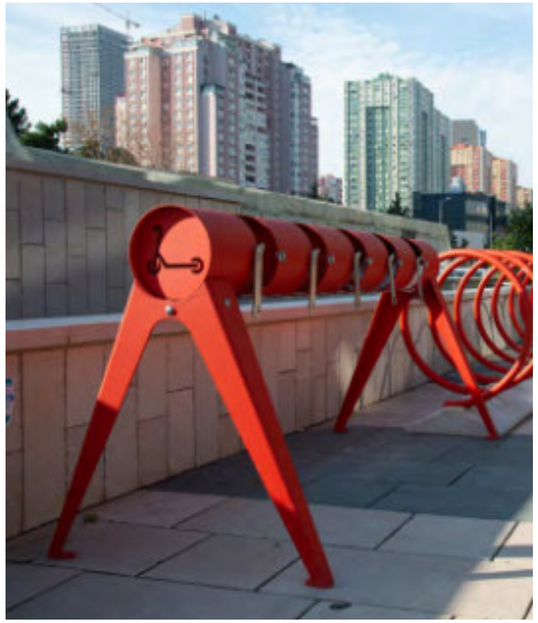

MOMÒ

MASSIMO TASCA

Acciaio verniciato o Acciaio Inox
Powder coated steel or Stainless steel
Acier thermolaqué ou Acier Inox
Acero pintado o Acero Inox

37 kg
27 kg

Predisposizione per tasselli o A muro
Pre-drilled for anchors or Wall fixing
À cheviller ou En murale
Predisposición para tacos o Fijación a muro

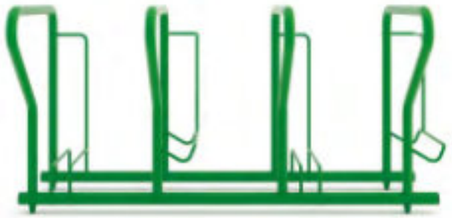

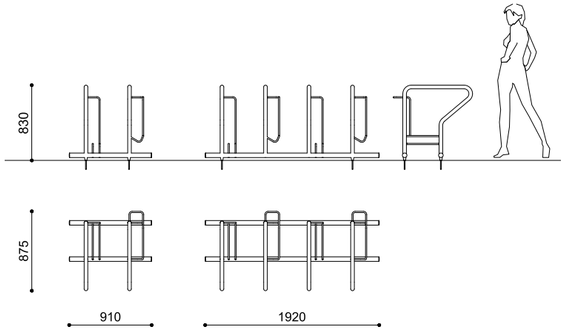

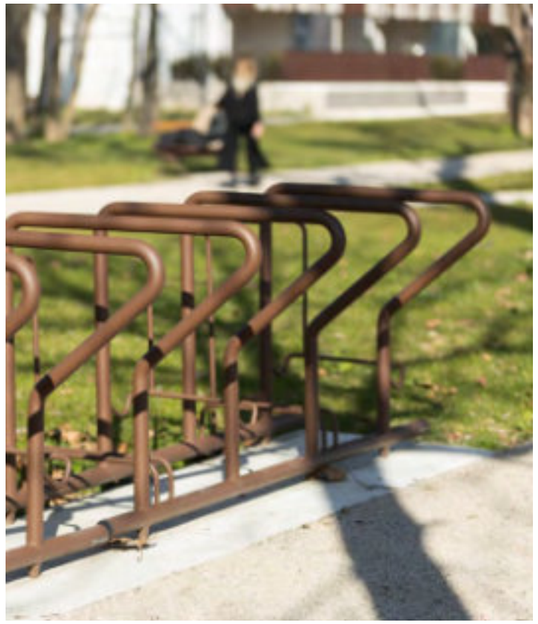

PITTI M

MASSIMO TASCA

Acciaio verniciato o Acciaio Inox
Powder coated steel or Stainless steel
Acier thermolaqué ou Acier Inox
Acero pintado o Acero Inox

20 kg
38 kg

Cementazione con barre filettate
Installation with threaded bars
À sceller avec tiges filetées
Cimentación con varillas roscadas

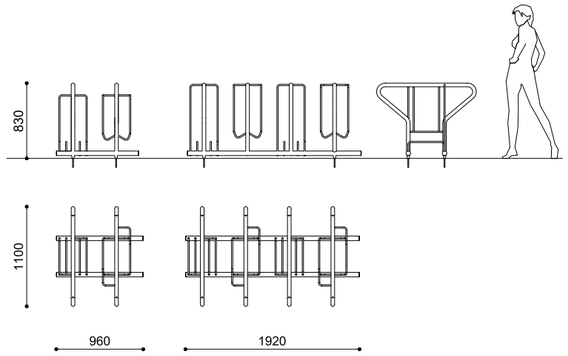

PITTI B

MASSIMO TASCA

Acciaio verniciato o Acciaio Inox
Powder coated steel or Stainless steel
Acier thermolaqué ou Acier Inox
Acero pintado o Acero Inox

27 kg
50 kg

Cementazione con barre filettate
Installation with threaded bars
À sceller avec tiges filetées
Cimentación con varillas roscadas

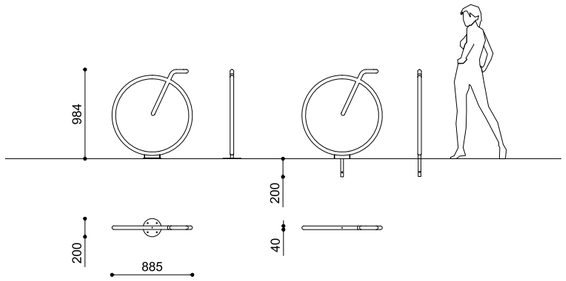

RUOTA

MASSIMO TASCA

Acciaio verniciato
Powder coated steel
Acier thermolaqué
Acero pintado

8 kg

Predisposizione per tasselli o Cementazione
Pre-drilled for anchors or Belowground installation
À cheviller ou À sceller
Predisposición para tacos o Cimentación

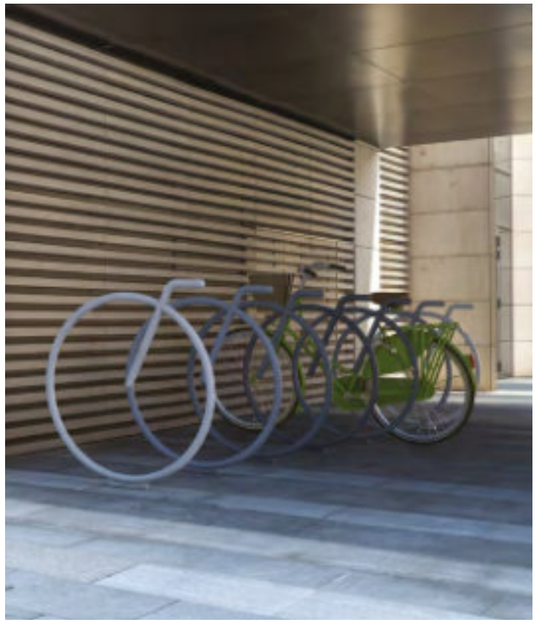

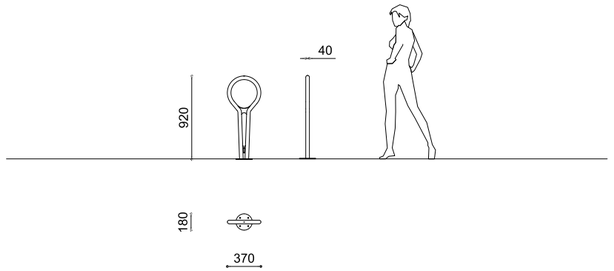

POINT

METALCO DESIGN

Acciaio verniciato
Powder coated steel
Acier thermolaqué
Acero pintado

6 kg

Predisposizione per tasselli
Pre-drilled for anchors
À cheviller
Predisposición para tacos

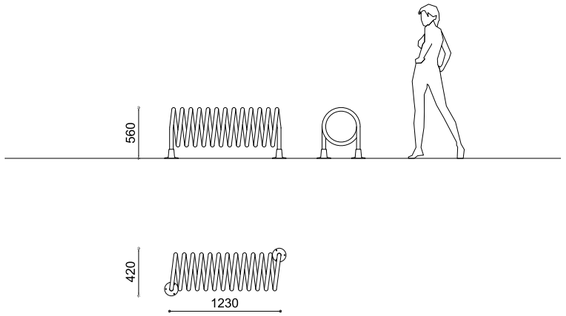

RESET

ALFREDO TASCA

Acciaio verniciato o Acciaio Inox
Powder coated steel or Stainless steel
Acier thermolaqué ou Acier Inox
Acero pintado o Acero Inox

32 kg

Predisposizione per tasselli
Pre-drilled for anchors
À cheviller
Predisposición para tacos

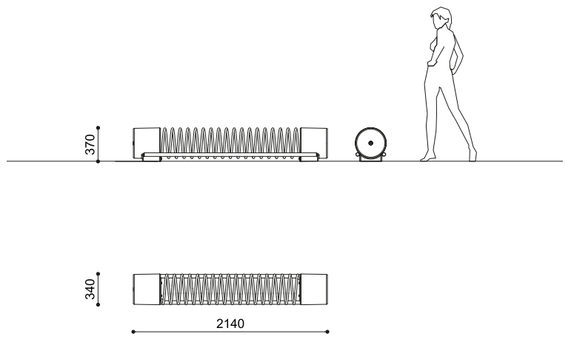

SMERALDO

ALFREDO TASCA

PDM sabbiato + Acciaio verniciato o Acciaio Inox
PDM sandblasted + Powder coated steel or Stainless steel
PDM sablé + Acier thermolaqué ou Acier Inox
PDM Tratado con chorro de arena + Acero pintado o Acero Inox

162 kg

Autoportante o Cementazione con barre filettate
Freestanding or Installation with threaded bars
À poser ou À sceller avec tiges filetées
Apoyo o Cimentación con varillas roscadas

SNAKE

A playful and colourful bike rack with endless possibilities.

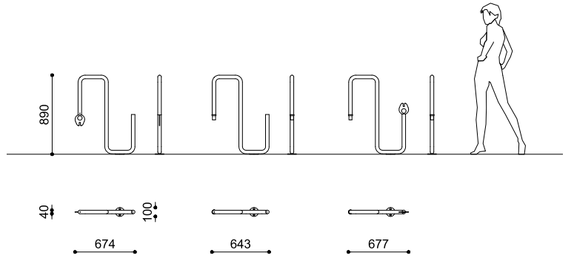

SNAKE

MASSIMO TASCA

Acciaio verniciato
Powder coated steel
Acier thermolaqué
Acero pintado

HEAD	5 kg
BODY	5 kg
TAIL	5kg

Predisposizione per tasselli
Pre-drilled for anchors
À cheviller
Predisposición para tacos

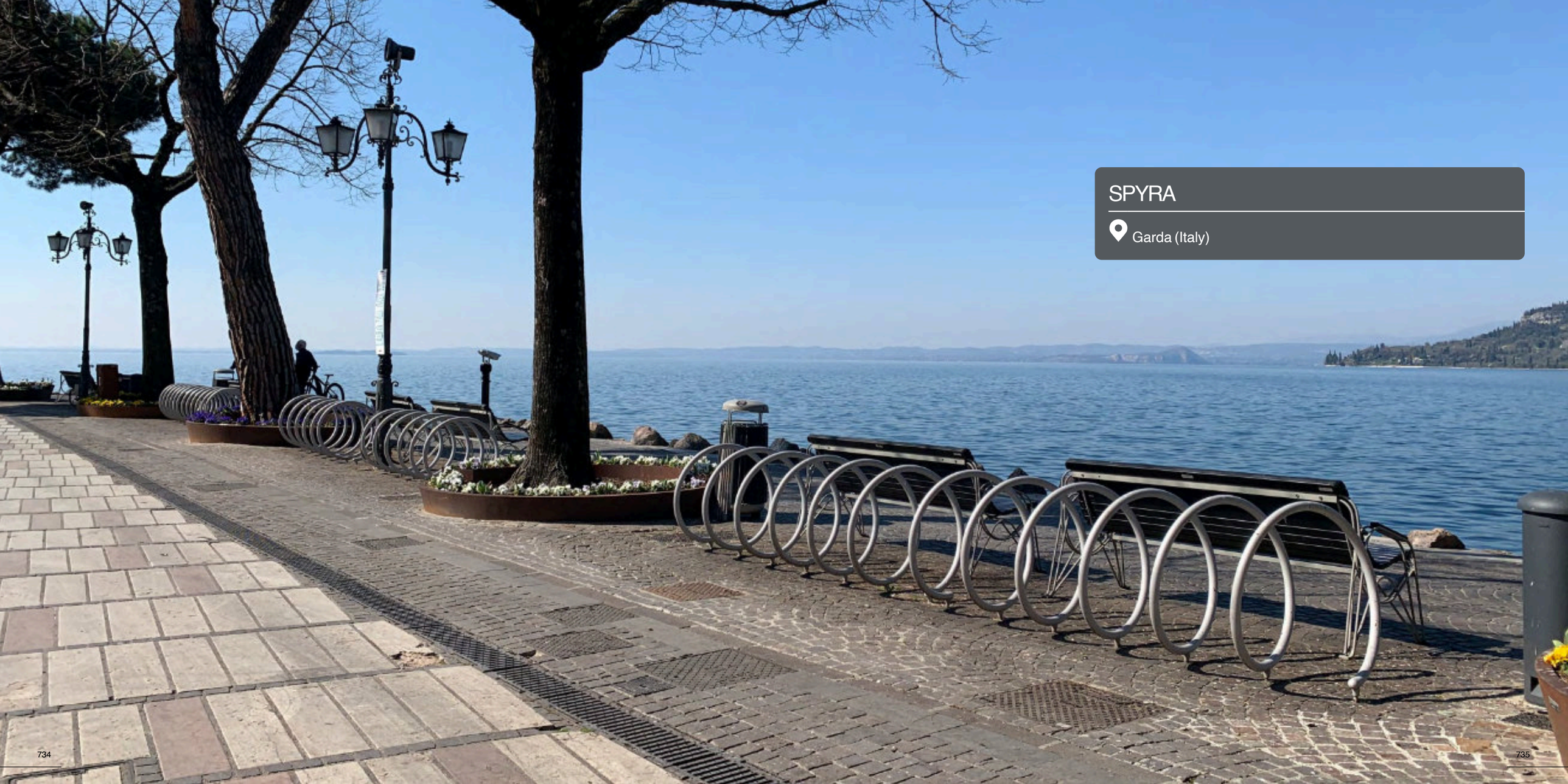

SPYRA

Garda (Italy)

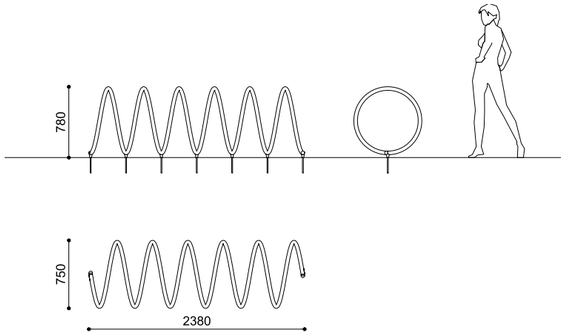

SPYRA

ALFREDO TASCA

Acciaio verniciato o Acciaio Inox o Acciaio Corten
Powder coated steel or Stainless steel or Corten steel
Acier thermolaqué ou Acier Inox ou Acier Corten
Acero pintado o Acero Inox o Acero Corten

26 kg

Cementazione con barre filettate
Installation with threaded bars
À sceller avec tiges filetées
Cimentación con varillas roscadas

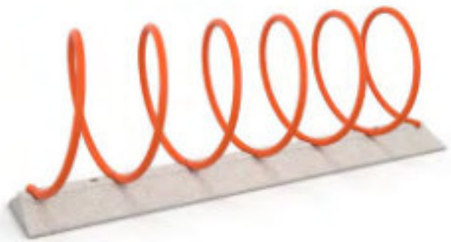

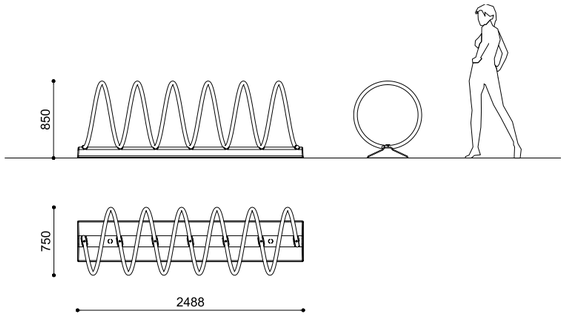

SPYRA CL

ALFREDO TASCA

Acciaio verniciato o Acciaio Inox + PDM sabbiato o HPC Velluto - liscio naturale
Powder coated steel or Stainless steel + PDM sandblasted or HPC Velluto - natural smooth
Acier thermolaqué ou Acier Inox + PDM sablé ou HPC Velluto - lisse naturel
Acero pintado o Acero Inox + PDM tratado con chorro de arena o HPC Velluto - liso natural

226 kg

Autoportante o Cementazione con barre filettate
Freestanding or Installation with threaded bars
À poser ou À sceller avec tiges filetées
Apoyo o Cimentación con varillas roscadas

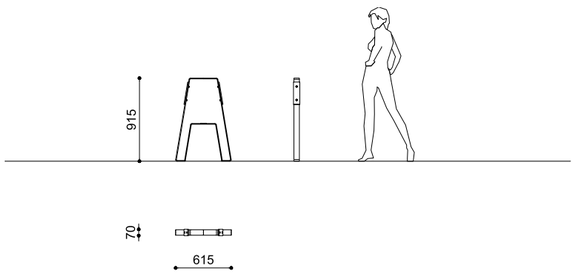

WIP

UWE KUCKERTZ

Acciaio verniciato + PVC
Powder coated steel + PVC
Acier thermolaqué + PVC
Acero pintado + PVC

15 kg

Predisposizione per tasselli
Pre-drilled for anchors
À cheviller
Predisposición para tacos

FIORIERE E SALVAPIANTE
PLANTERS AND PLANT PROTECTORS
JARDINIÈRES ET PROTECTIONS D'ARBRES
JARDINERAS Y ALCORQUES

FONTANE
DRINKING FOUNTAINS
FONTAINES
FUENTES

ASTER

Attica (Greece)
Ph. Giannis Papanastasopoulos

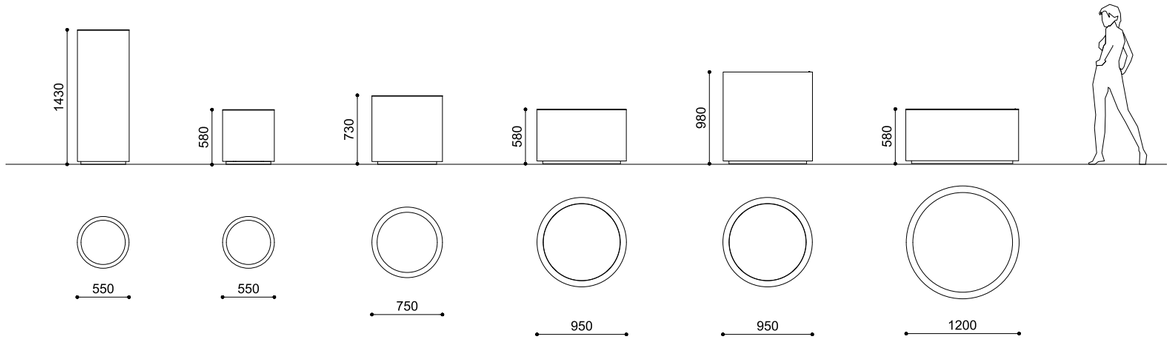

ASTER

METALCO DESIGN

Acciaio verniciato o Acciaio Inox o Acciaio Corten
Powder coated steel or Stainless steel or Corten steel
Acier thermolaqué ou Acier Inox ou Acier Corten
Acero pintado o Acero Inox o Acero Corten

Ø 550	H 1430 mm	48 kg
Ø 550	H 580 mm	30kg
Ø 750	H 730 mm	50 kg
Ø 950	H 580 mm	57 kg
Ø 950	H 980 mm	80 kg
Ø 1200	H 580 mm	76 kg

Appoggio
Freestanding
À poser
Apoyo

Optional:

Targa in acciaio inox
Stainless steel plate
Plaque en acier inox
Placa en acero inox

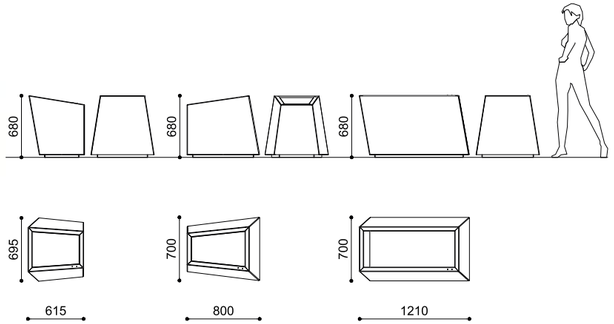

ALFA, BETA, GAMMA

RAFFAELE LAZZARI

Acciaio verniciato o Acciaio Inox o Acciaio Corten
Powder coated steel or Stainless steel or Corten steel
Acier thermolaqué ou Acier Inox ou Acier Corten
Acero pintado o Acero Inox o Acero Corten

ALFA	44 kg
BETA	52 kg
GAMMA	75kg

Appoggio
Freestanding
À poser
Apoyo

Optional:

Targa in acciaio inox
Stainless steel plate
Plaque en acier inox
Placa en acero inox

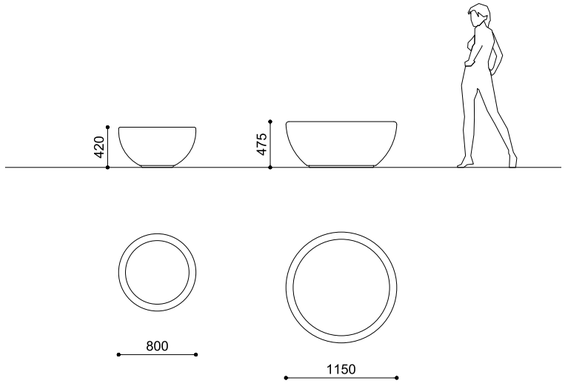

BALL

METALCO DESIGN

PDM sabbiato
PDM sandblasted
PDM sablé
PDM Tratado con chorro de arena

Ø 800 mm	180 kg
Ø 1550 mm	450 kg

Appoggio
Freestanding
À poser
Apoyo

FIORIEREE SALVAPIANTE - PLANTERS AND PLANT PROTECTORS
JARDINIÈRES ET PROTECTIONS D'ARBRES- JARDINERAS Y ALCORQUES
METALCO

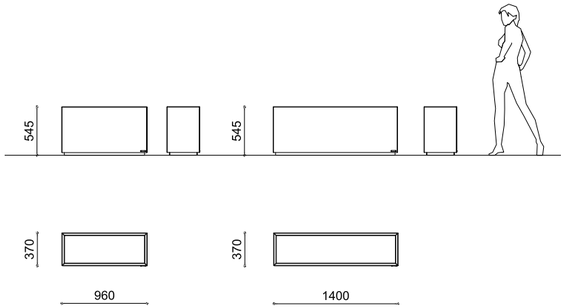

BAMBÙ

METALCO DESIGN

Acciaio verniciato o Acciaio Inox o Acciaio Corten
Powder coated steel or Stainless steel or Corten steel
Acier thermolaqué ou Acier Inox ou Acier Corten
Acero pintado o Acero Inox o Acero Corten

L 1400 mm	50 kg
L 960 mm	37 kg

Appoggio
Freestanding
À poser
Apoyo

Optional:

Targa in acciaio inox
Stainless steel plate
Plaque en acier inox
Placa en acero inox

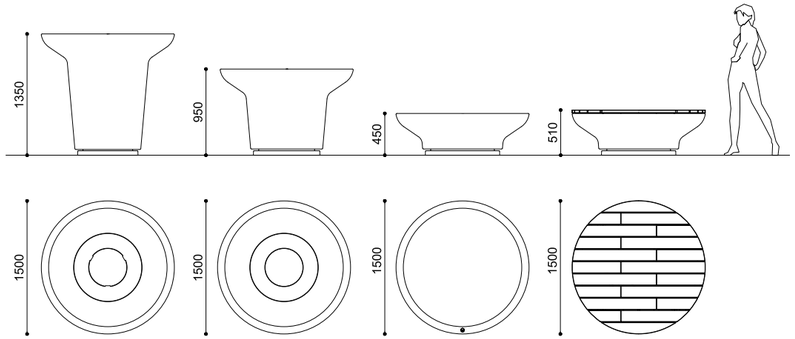

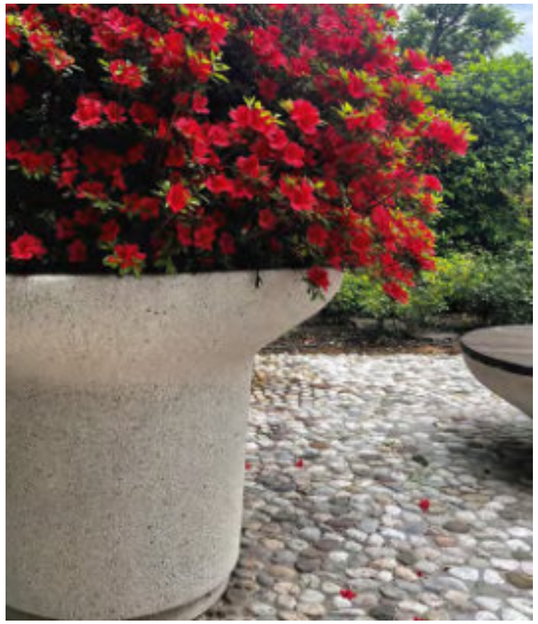

BALZAC W-F

PAMIO DESGIN

PDM sabbiato, top spazzolato + Legno duro
PDM sandblasted, brushed top + Hardwood
PDM sablé, dessus brossé + Bois dur
PDM trabajado con chorro de arena, parte superior trabajado con púas rígidas + Madera dura

BALZAC W
650 kg

BALZAC F

H 450mm	560 kg
H 950 mm	770 kg
H 1350mm	906 kg

Autoportante o Cementazione con barre filettate
Freestanding or Installation with threaded bars
À poser ou À sceller avec tiges filetées
Apoyo o Cimentación con varillas roscadas

DAHLIA

Bergen (Norway)

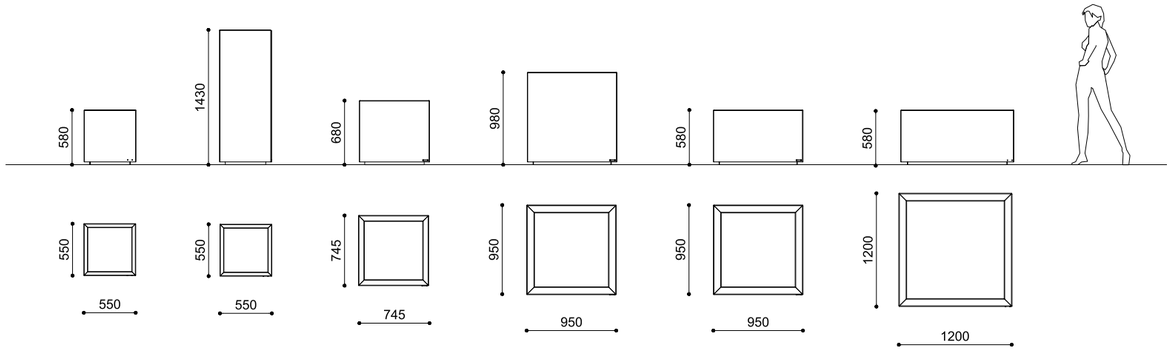

DAHLIA

SJIT

Acciaio verniciato o Acciaio Inox o Acciaio Corten
Powder coated steel or Stainless steel or Corten steel
Acier thermolaqué ou Acier Inox ou Acier Corten
Acero pintado o Acero Inox o Acero Corten

L 550 mm	H 580 mm	30 kg
L 550 mm	H 1430 mm	85 kg
L 745 mm	H 680 mm	50 kg
L 950 mm	H 980 mm	115 kg
L 950 mm	H 580 mm	80 kg
L 1200 mm	H 580 mm	105 kg

Predisposizione per tasselli
Pre-drilled for anchors
À cheviller
Predisposición para tacos

Optional:
Targa in acciaio inox
Stainless steel plate
Plaque en acier inox
Placa en acero inox

FLÒ

Baku (Azerbaijan)

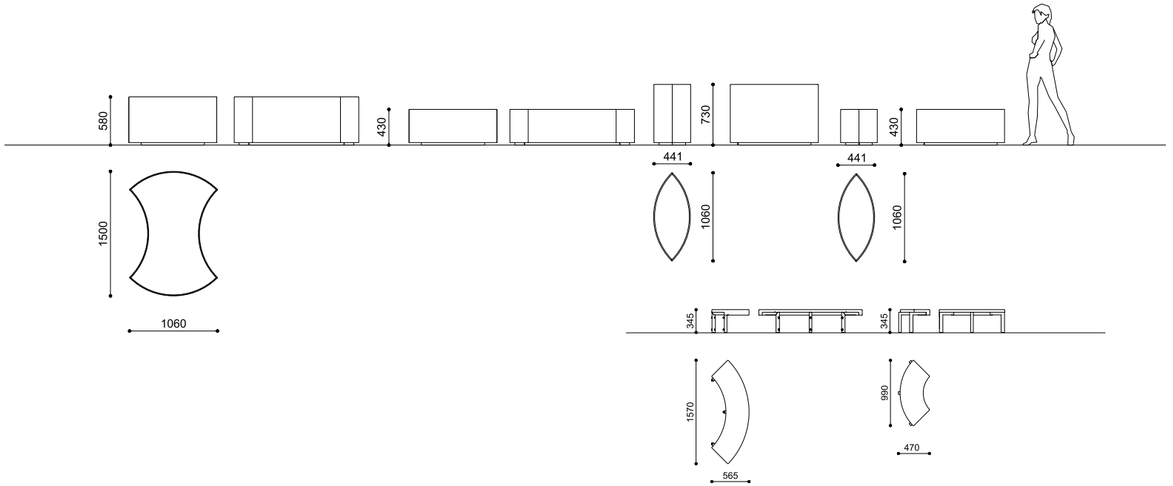

FLÒ

ALESSANDRO LENARDA

Acciaio verniciato + Legno duro
Powder coated steel + Hardwood
Acier thermolaqué + Bois dur
Acero pintado + Madera dura

H 580 mm	85 kg
H 430 mm	71kg
H 730 mm	42 kg
H 430 mm	28 kg

Appoggio
Freestanding
À poser
Apoyo

Optional:

Panca in legno
Wooden bench
Banc en bois
Banco de madera

FIORIEREE SALVAPIANTE - PLANTERS AND PLANT PROTECTORS
JARDINIÈRES ET PROTECTIONS D'ARBRES- JARDINERAS Y ALCORQUES
METALCO

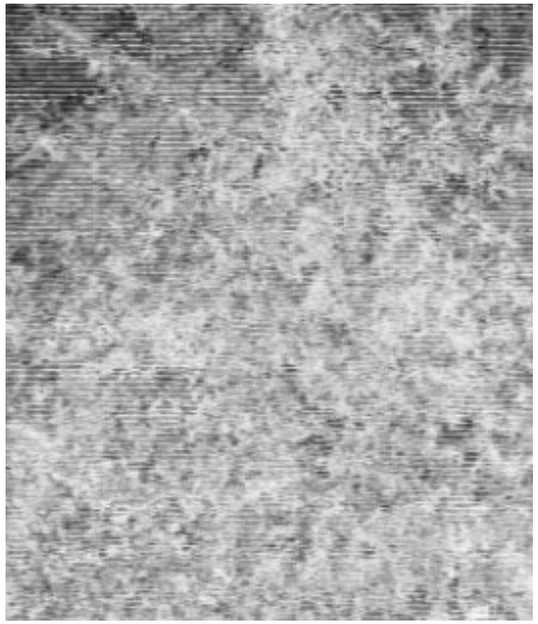

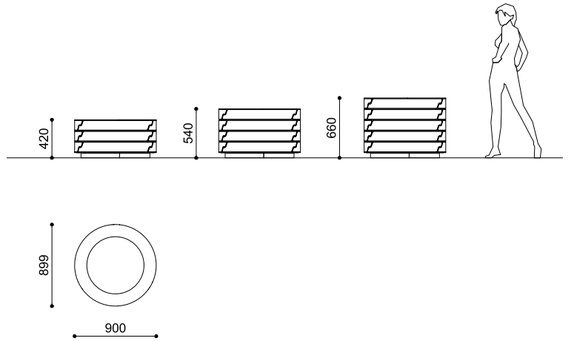

FLORES

ANTONIO CITTERIO CON TOAN NGUYEN

Alluminio verniciato + Acciaio verniciato
Powder coated aluminum + Powder coated steel
Aluminium thermolaqué + Acier thermolaqué
Aluminio pintado + Acero pintado

64 kg
71kg
78 kg

Appoggio
Freestanding
À poser
Apoyo

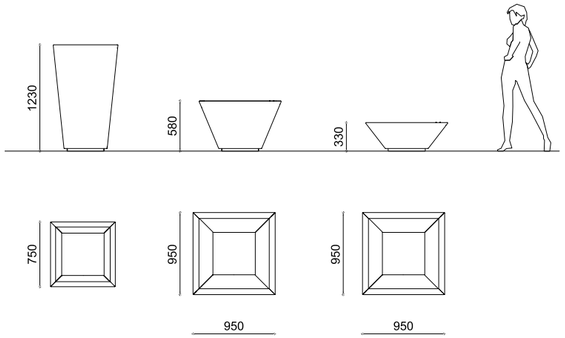

LOUNGE

METALCO DESIGN

Acciaio verniciato o Acciaio Inox o Acciaio Corten
Powder coated steel or Stainless steel or Corten steel
Acier thermolaqué ou Acier Inox ou Acier Corten
Acero pintado o Acero Inox o Acero Corten

85 kg
41kg
31kg

Appoggio
Freestanding
À poser
Apoyo

Optional:

Targa in acciaio inox
Stainless steel plate
Plaque en acier inox
Placa en acero inox

PH. MAURIZIO SARTORETTO

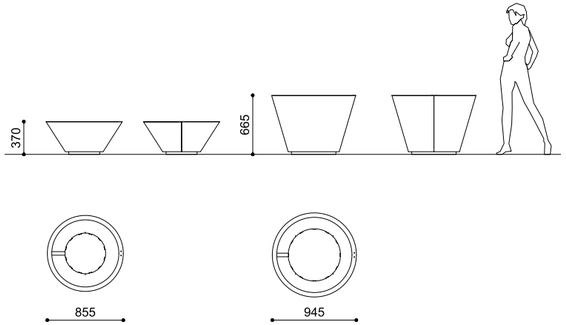

PITOCCA

SJIT

Acciaio verniciato o Acciaio Inox o Acciaio Corten
Powder coated steel or Stainless steel or Corten steel
Acier thermolaqué ou Acier Inox ou Acier Corten
Acero pintado o Acero Inox o Acero Corten

Ø 855 mm	23 kg
Ø 945 mm	37 kg

Appoggio
Freestanding
À poser
Apoyo

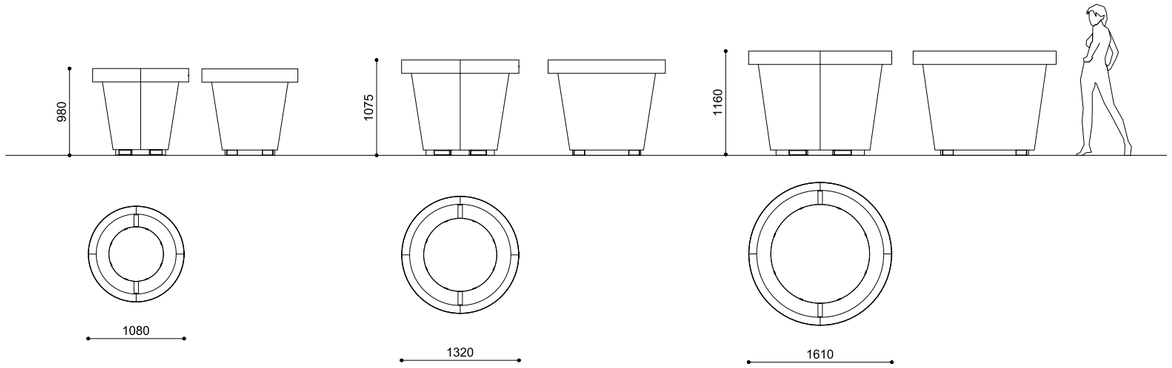

3XL XXL XL

SIZE

MASSIMO TASCA

Acciaio Corten
Corten steel
Acier Corten
Acero Corten

Ø 1080 mm	88 kg
Ø 1320 mm	122 kg
Ø 1610mm	172 kg

Appoggio
Freestanding
À poser
Apoyo

Optional:

Illuminazione led
LED lighting system
Système d'éclairage LED
Iluminación LED

ONICE

Singapore

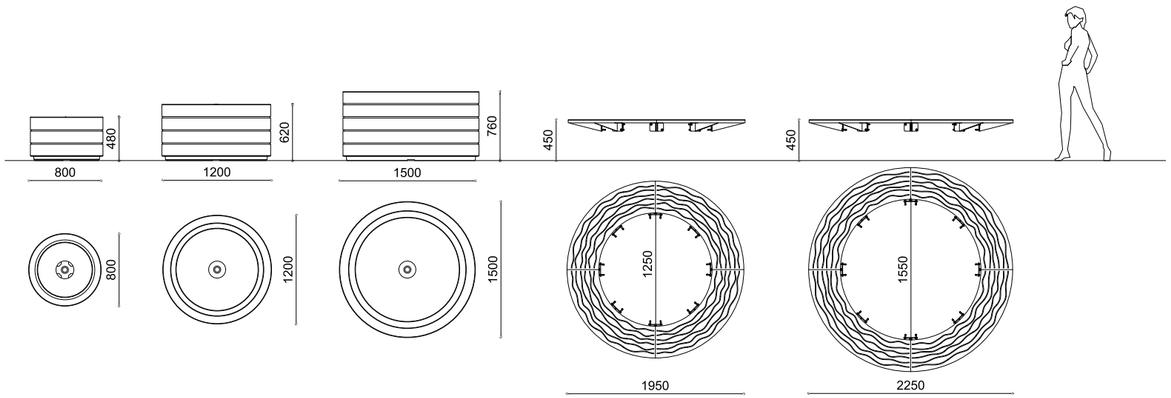

ONICE

STAUBACH & KUCKERTZ

PDM Sabbiato + Acciaio verniciato
PDM Sandblasted + Powder coated steel
PDM Sablé + Acier thermolaqué
PDM Tratado con chorro de arena + Acero pintado

278 kg
753 kg
1361kg

Appoggio
Freestanding
À poser
Apoyo

Optional:

Panca in lamiera (per Ø 1200 e Ø 1500)
Steel sheet bench (for Ø 1200mm and Ø 1500mm)
Banc en tôle d'acier (pour Ø 1200mm et Ø 1500mm)
Banco en lámina de acero (con Ø 1200mm y Ø 1500mm)

PARABEL

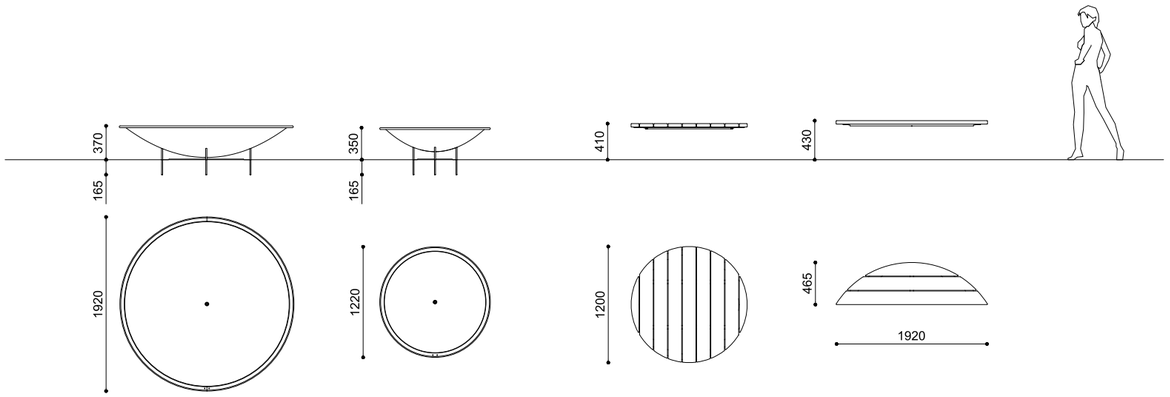

PARABEL

MASSIMO TASCA

Acciaio Corten + Legno duro o WPCplus
Corten steel + Hardwood or WPCplus
Acier Corten + Bois dur ou WPCplus
Acero Corten + Madera dura o WPCplus

S	40 kg
SW	100 kg
L	85 kg
LW	110 kg

Cementazione
Below ground installation
À sceller
Cimentación

Optional:
Panca in legno o WPCPlus
Wooden bench or WPCPlus
Banc en bois ou WPCPlus
Banco de madera o WPCPlus

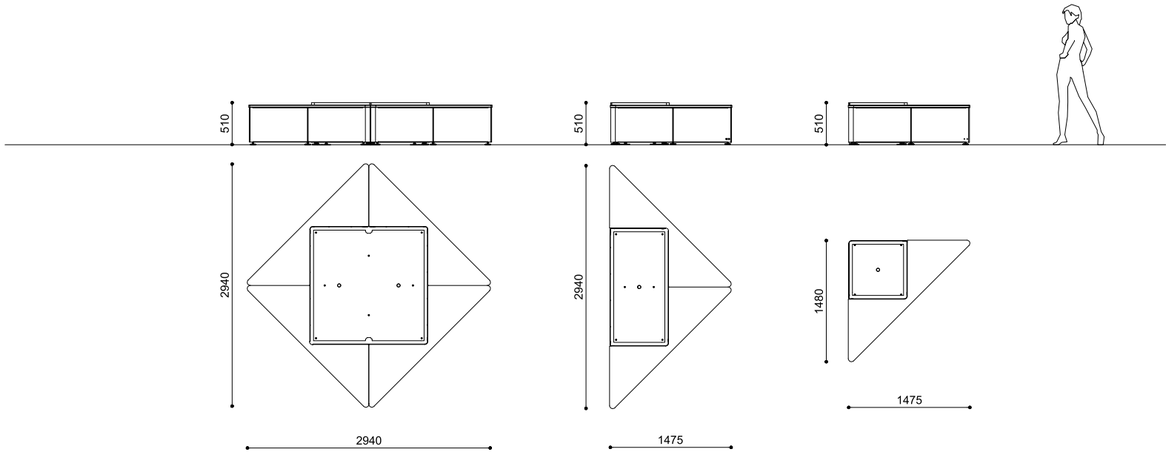

TRIANGLE

STAUBACH & KUCKERTZ

Acciaio verniciato + Multistrato di Okumè
Powder coated steel + Okume plywood
Acier thermolaqué + Contreplaque de Okumè
Acero pintado + Contrachapado de Okumè

410 kg
130 kg
232 kg

Appoggio con piedini
Freestanding with pedestals
À poser avec pieds de support
Apoyo con pied o Cimentación con varillas roscadas

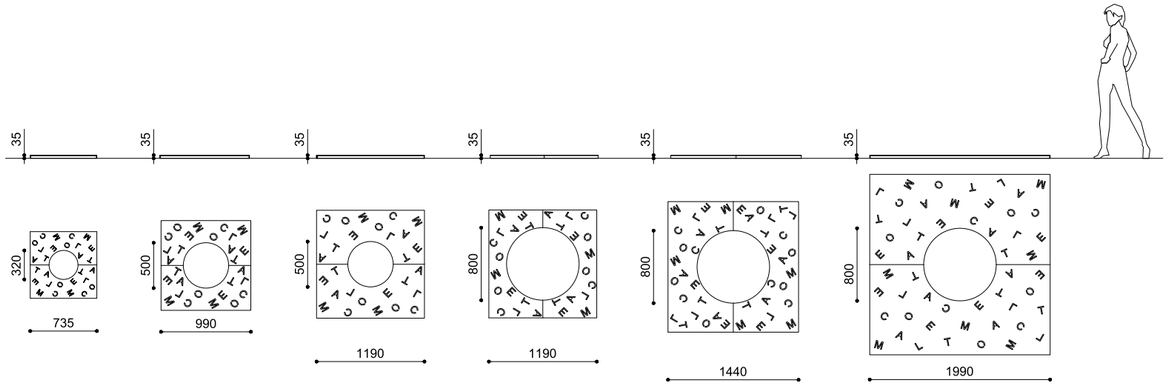

LITTERA

RAFFAELE LAZZARI

Acciaio verniciato o Acciaio Inox o Acciaio Corten
Powder coated steel or Stainless steel or Corten steel
Acier thermolaqué ou Acier Inox ou Acier Corten
Acero pintado o Acero Inox o Acero Corten

Ø 320 mm	L 735 mm	H 35 mm
Ø 500 mm	L 990 mm	H 35 mm
Ø 500 mm	L 1190 mm	H 35 mm
Ø 800 mm	L 1190 mm	H 35 mm
Ø 800 mm	L 1440 mm	H 35 mm
Ø 800 mm	L 1990 mm	H 35 mm

Cementazione + Appoggio
Below ground installation + Freestanding
À sceller + à poser
Cimentación + Apoyo

Optional:

Controtelaio in acciaio zincato. A richiesta versione carrabile da 3,5 ton

Counter-frame in galvanized steel. On request version supporting a total weight in load of 3,5 ton

Cadre de scellement galvanisé. Sur demande version supportante un poids total de 3,5 tons

Marco en acero galvanizado. Bajo solicitud, version transitable de 3,5 ton

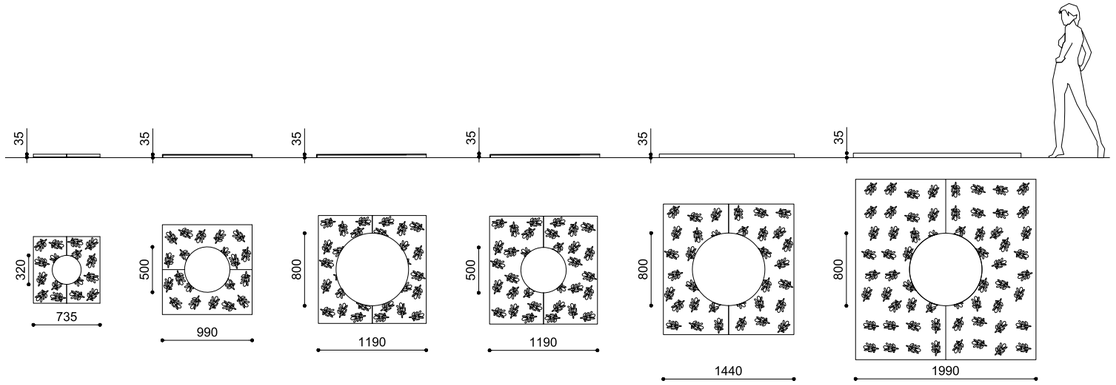

FLORA

RAFFAELE LAZZARI

Acciaio verniciato o Acciaio Inox o Acciaio Corten
Powder coated steel or Stainless steel or Corten steel
Acier thermolaqué ou Acier Inox ou Acier Corten
Acero pintado o Acero Inox o Acero Corten

Ø 320 mm	L 735 mm	H 35 mm
Ø 500 mm	L 990 mm	H 35 mm
Ø 500 mm	L 1190 mm	H 35 mm
Ø 800 mm	L 1190 mm	H 35 mm
Ø 800 mm	L 1440 mm	H 35 mm
Ø 800 mm	L 1990 mm	H 35 mm

Cementazione + Appoggio
Below ground installation + Freestanding
À sceller + à poser
Cimentación + Apoyo

Optional:

Controtelaio in acciaio zincato. A richiesta versione carrabile da 3,5 ton

Counter-frame in galvanized steel. On request version supporting a total weight in load of 3,5 ton

Cadre de scellement galvanisé. Sur demande version supportante un poids total de 3,5 tons

Marco en acero galvanizado. Bajo solicitud, version transitable de 3,5 ton

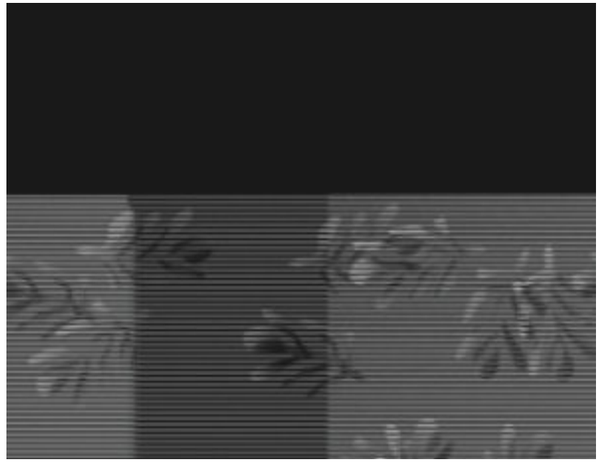

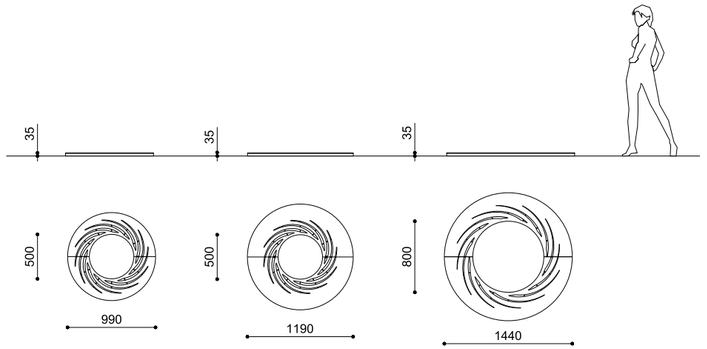

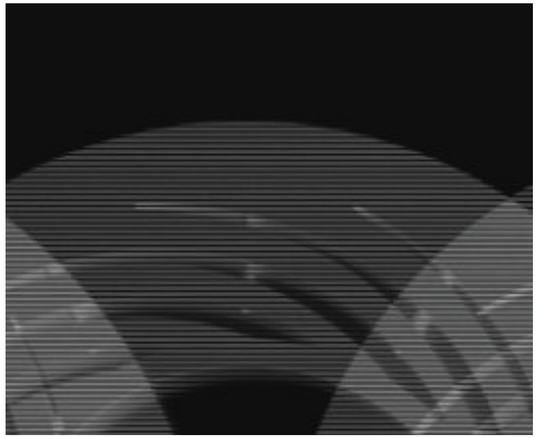

TWISTER

MATTIA LI POMI

Acciaio verniciato o Acciaio Inox o Acciaio Corten
Powder coated steel or Stainless steel or Corten steel
Acier thermolaqué ou Acier Inox ou Acier Corten
Acero pintado o Acero Inox o Acero Corten

Ø 500 mm	L 990 mm	H 35 mm
Ø 500 mm	L 1190 mm	H 35 mm
Ø 800 mm	L 1440 m	H 35 mm

Cementazione + Appoggio
Below ground installation + Freestanding
À sceller + à poser
Cimentación + Apoyo

Optional:

Controtelaio in acciaio zincato
Counter-frame in galvanized steel
Cadre de scellement en acier galvanisé
Marco en acero galvanizado

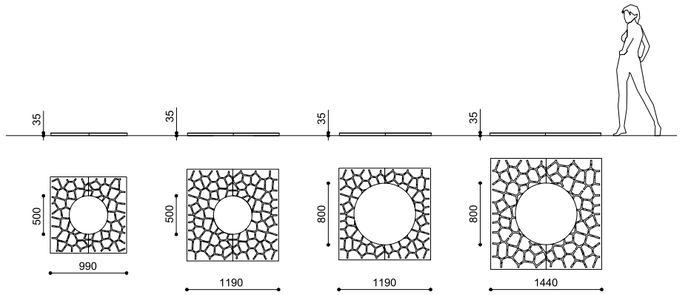

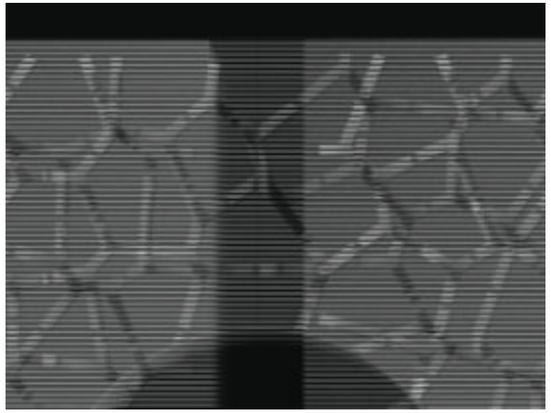

LAND

ALFREDO TASCA

Acciaio verniciato o Acciaio Inox o Acciaio Corten
Powder coated steel or Stainless steel or Corten steel
Acier thermolaqué ou Acier Inox ou Acier Corten
Acero pintado o Acero Inox o Acero Corten

Ø 500 mm	L 990 mm	H 35 mm
Ø 500 mm	L 1190 mm	H 35 mm
Ø 800 mm	L 1190 mm	H 35 mm
Ø 800 mm	L 1440 mm	H 35 mm

Cementazione + Appoggio
Below ground installation + Freestanding
À sceller + à poser
Cimentación + Apoyo

Optional:

Controtelaio in acciaio zincato. A richiesta versione carrabile da 3,5 ton

Counter-frame in galvanized steel. On request version supporting a total weight in load of 3,5 ton

Cadre de scellement galvanisé. Sur demande version supportante un poids total de 3,5 tons

Marco en acero galvanizado. Bajo solicitud, version transitable de 3,5 ton

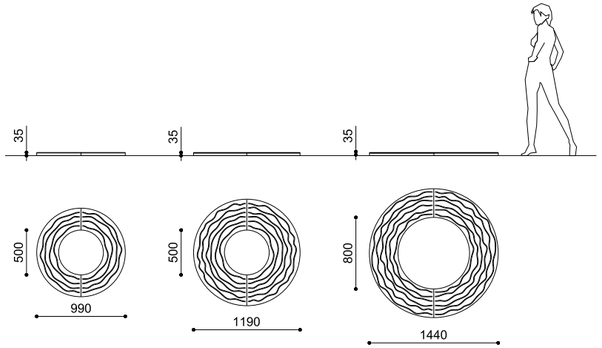

PERLA C

RAFFAELE LAZZARI

Acciaio verniciato o Acciaio Inox o Acciaio Corten
Powder coated steel or Stainless steel or Corten steel
Acier thermolaqué ou Acier Inox ou Acier Corten
Acero pintado o Acero Inox o Acero Corten

Ø 500 mm	L 990 mm	H 35 mm
Ø 500 mm	L 1190 mm	H 35 mm
Ø 800 mm	L 1440 m	H 35 mm

Cementazione + Appoggio
Below ground installation + Freestanding
À sceller + à poser
Cimentación + Apoyo

Optional:

Controtelaio in acciaio zincato
Counter-frame in galvanized steel
Cadre de scellement en acier galvanisé
Marco en acero galvanizado

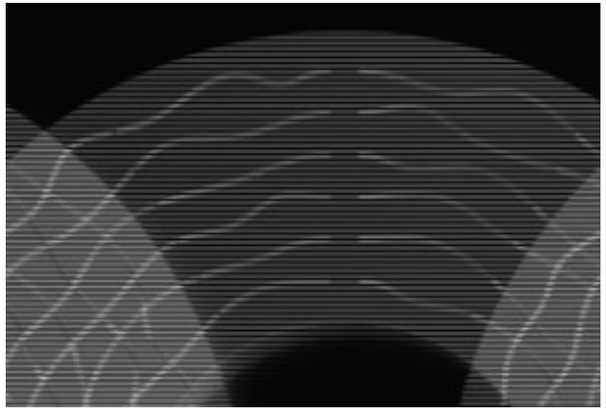

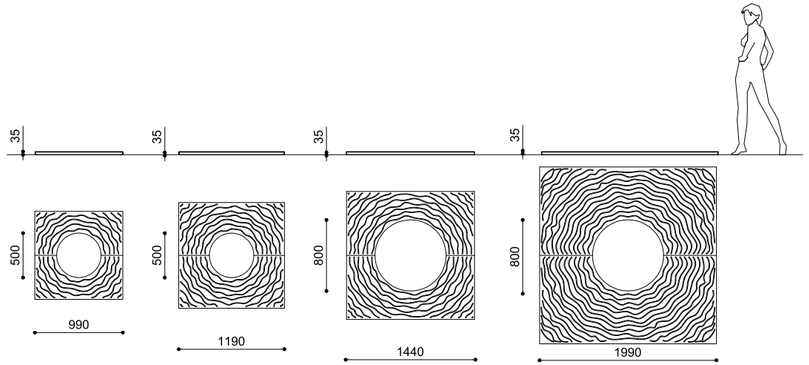

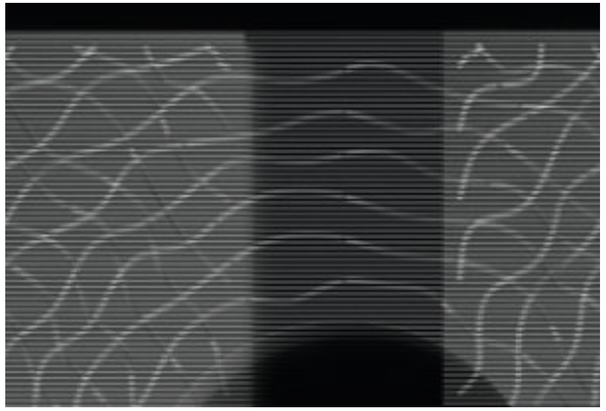

PERLA Q

RAFFAELE LAZZARI

Acciaio verniciato o Acciaio Inox o Acciaio Corten
Powder coated steel or Stainless steel or Corten steel
Acier thermolaqué ou Acier Inox ou Acier Corten
Acero pintado o Acero Inox o Acero Corten

Ø 500 mm	L 990 mm	H 35 mm
Ø 500 mm	L 1190 mm	H 35 mm
Ø 800 mm	L 1440 m	H 35 mm
Ø 800 mm	L 1990 mm	H 35 mm

Cementazione + Appoggio
Below ground installation + Freestanding
À sceller + à poser
Cimentación + Apoyo

Optional:

Controtelaio in acciaio zincato
Counter-frame in galvanized steel
Cadre de scellement en acier galvanisé
Marco en acero galvanizado

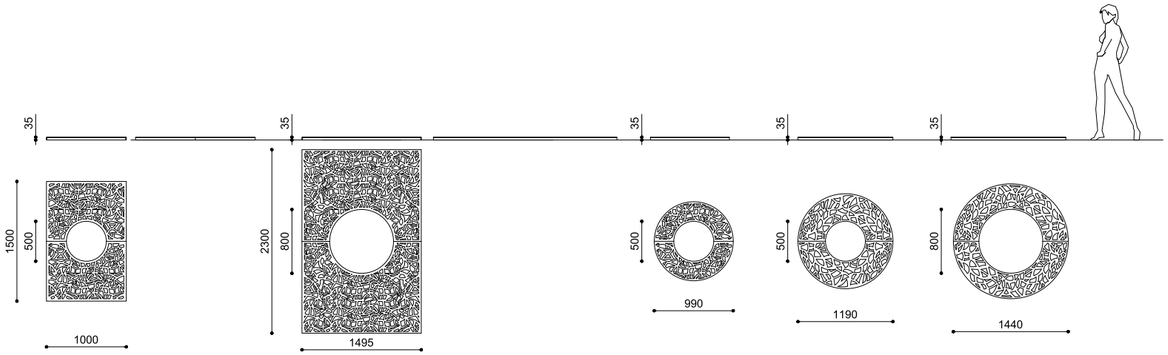

OBRA R-C

SJIT

Acciaio verniciato o Acciaio Inox o Acciaio Corten
Powder coated steel or Stainless steel or Corten steel
Acier thermolaqué ou Acier Inox ou Acier Corten
Acero pintado o Acero Inox o Acero Corten

OBRA R

Ø 500	L 1500×1000 mm	H 35 mm
Ø 800	L 2300×1495 mm	H 35 mm

OBRA C

Ø 500	Ø 990 mm	H 35 mm
Ø 500	Ø 1190 mm	H 35 mm
Ø 500	Ø 1440 mm	H 35 mm

Cementazione + Appoggio
Below ground installation + Freestanding
À sceller + à poser
Cimentación + Apoyo

Optional:

Controtelaio in acciaio zincato
Counter-frame in galvanized steel
Cadre de scellement en acier galvanisé
Marco en acero galvanizado

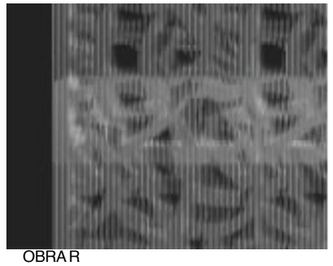
OBRA R

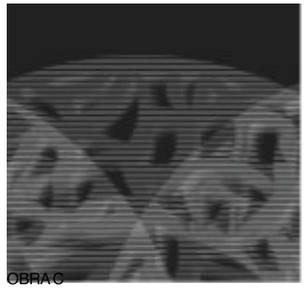
OBRA C

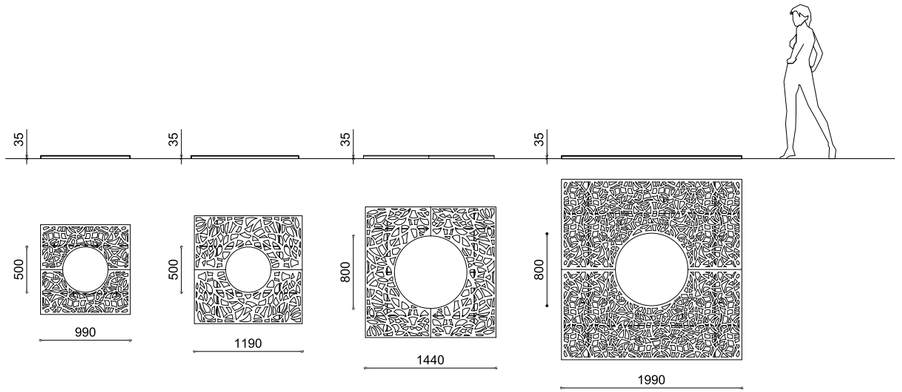

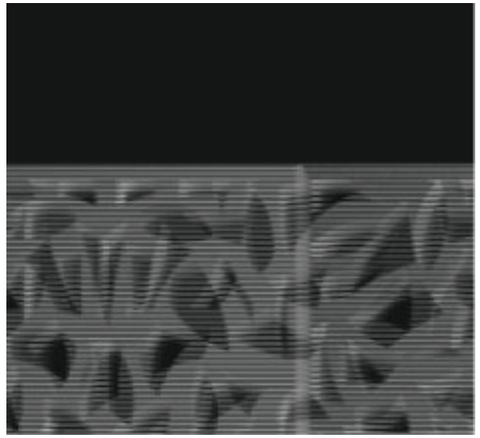

OBRA Q

AUREL DESIGN URBAIN

Acciaio verniciato o Acciaio Inox o Acciaio Corten
Powder coated steel or Stainless steel or Corten steel
Acier thermolaqué ou Acier Inox ou Acier Corten
Acero pintado o Acero Inox o Acero Corten

Ø 500	L 990 mm	H 35 mm
Ø 500	L 1190 mm	H 35 mm
Ø 800	L 1440 mm	H 35 mm
Ø 800	L 1990 mm	H 35 mm

Cementazione + Appoggio
Below ground installation + Freestanding
À sceller + à poser
Cimentación + Apoyo

Optional:

Controtelaio in acciaio zincato
Counter-frame in galvanized steel
Cadre de scellement en acier galvanisé
Marco en acero galvanizado

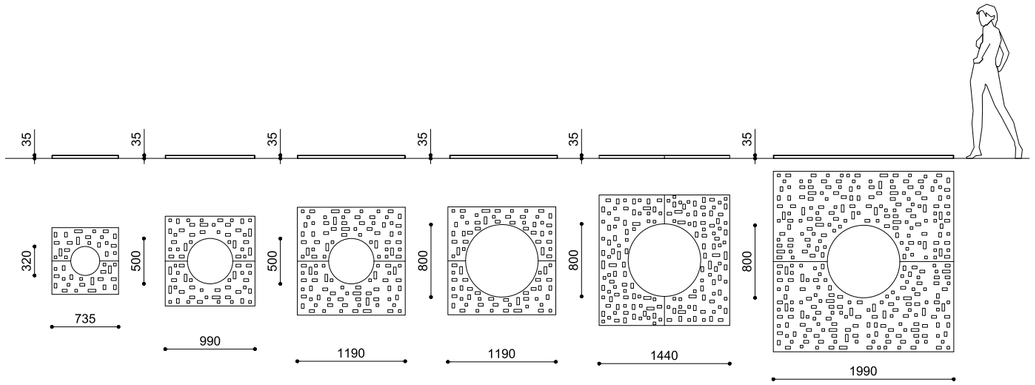

STELO

RAFFAELE LAZZARI

Acciaio verniciato o Acciaio Inox o Acciaio Corten
Powder coated steel or Stainless steel or Corten steel
Acier thermolaqué ou Acier Inox ou Acier Corten
Acero pintado o Acero Inox o Acero Corten

Ø 320 mm	L 735 mm	H 35 mm
Ø 500 mm	L 990 mm	H 35 mm
Ø 500 mm	L 1190 mm	H 35 mm
Ø 800 mm	L 1190 mm	H 35 mm
Ø 800 mm	L 1440 mm	H 35 mm
Ø 800 mm	L 1990 mm	H 35 mm

Cementazione + Appoggio
Below ground installation + Freestanding
À sceller + à poser
Cimentación + Apoyo

Optional:

Controtelaio in acciaio zincato. A richiesta versione carrabile da 3,5 ton

Counter-frame in galvanized steel. On request version supporting a total weight in load of 3,5 ton

Cadre de scellement galvanisé. Sur demande version supportante un poids total de 3,5 tons

Marco en acero galvanizado. Bajo solicitud, version transitable de 3,5 ton

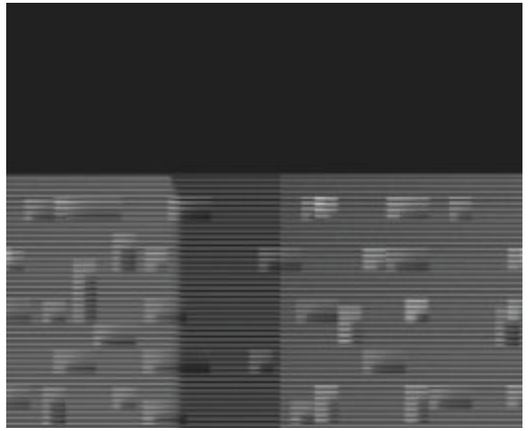

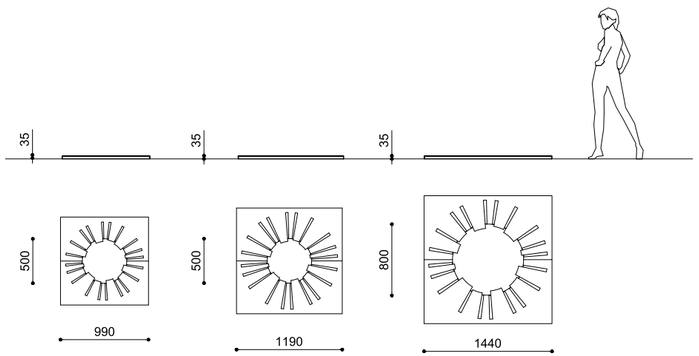

SUNNY

RAFFAELE LAZZARI

Acciaio verniciato o Acciaio Inox o Acciaio Corten
Powder coated steel or Stainless steel or Corten steel
Acier thermolaqué ou Acier Inox ou Acier Corten
Acero pintado o Acero Inox o Acero Corten

Ø 500 mm	L 990 mm	H 35 mm
Ø 500 mm	L 1190 mm	H 35 mm
Ø 800 mm	L 1440 mm	H 35 mm

Cementazione + Appoggio
Below ground installation + Freestanding
À sceller + à poser
Cimentación + Apoyo

Optional:

Controtelaio in acciaio zincato
Counter-frame in galvanized steel
Cadre de scellement en acier galvanisé
Marco en acero galvanizado

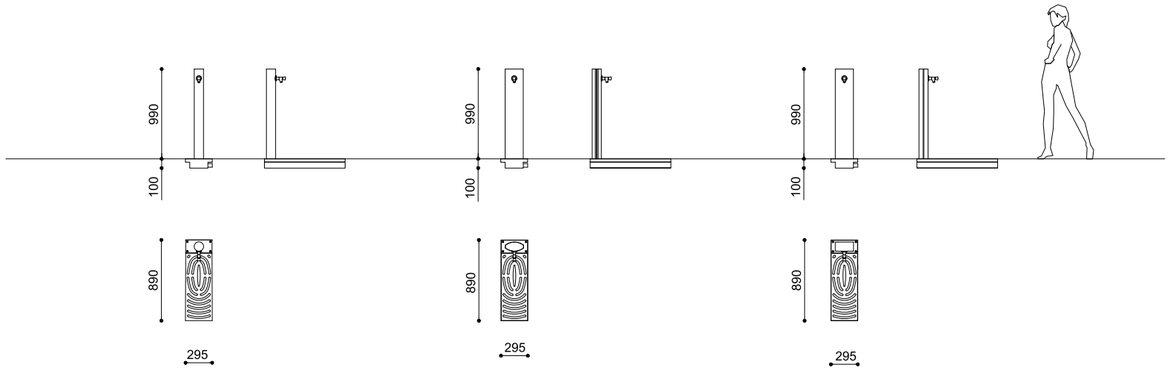

FUENTE C - E - R

RAFFAELE LAZZARI

Acciaio verniciato o Acciaio Inox o Acciaio Corten
Powder coated steel or Stainless steel or Corten steel
Acier thermolaqué ou Acier Inox ou Acier Corten
Acero pintado o Acero Inox o Acero Corten

C 22 kg
R 25 kg
E 27 kg

Cementazione
Below ground installation
À sceller
Cimentación

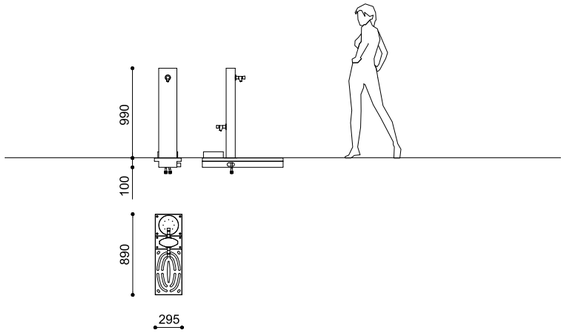

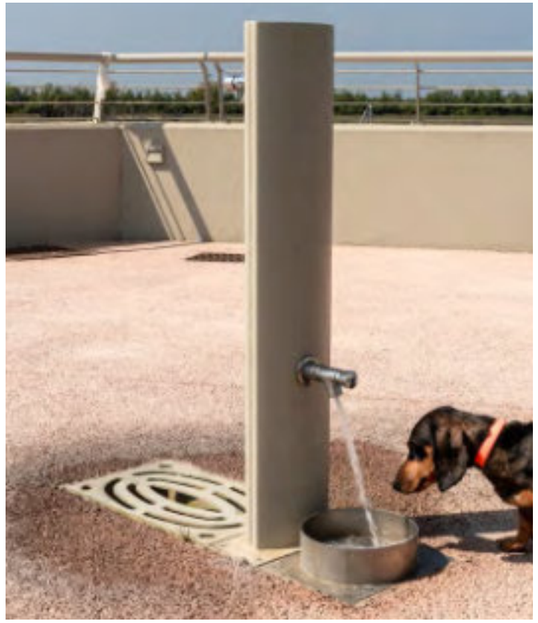

FUENTE DOG

RAFFAELELAZZARI - MATTIA LI POMI

Acciaio verniciato o Acciaio Inox o Acciaio Corten
Powder coated steel or Stainless steel or Corten steel
Acier thermolaqué ou Acier Inox ou Acier Corten
Acero pintado o Acero Inox o Acero Corten

29 kg

Cementazione
Below ground installation
À sceller
Cimentación

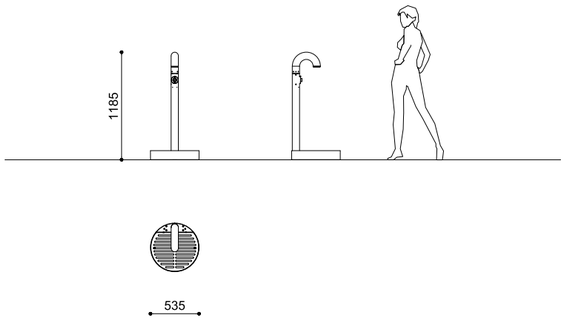

PARAGUAS

MATTIA LI POMI + RAFFAELELAZZARI

Acciaio verniciato + Acciaio Inox
Powder coated steel + Stainless steel
Acier thermolaqué + Acier Inox
Acero pintado + Acero Inox

27 kg

Cementazione
Below ground installation
À sceller
Cimentación

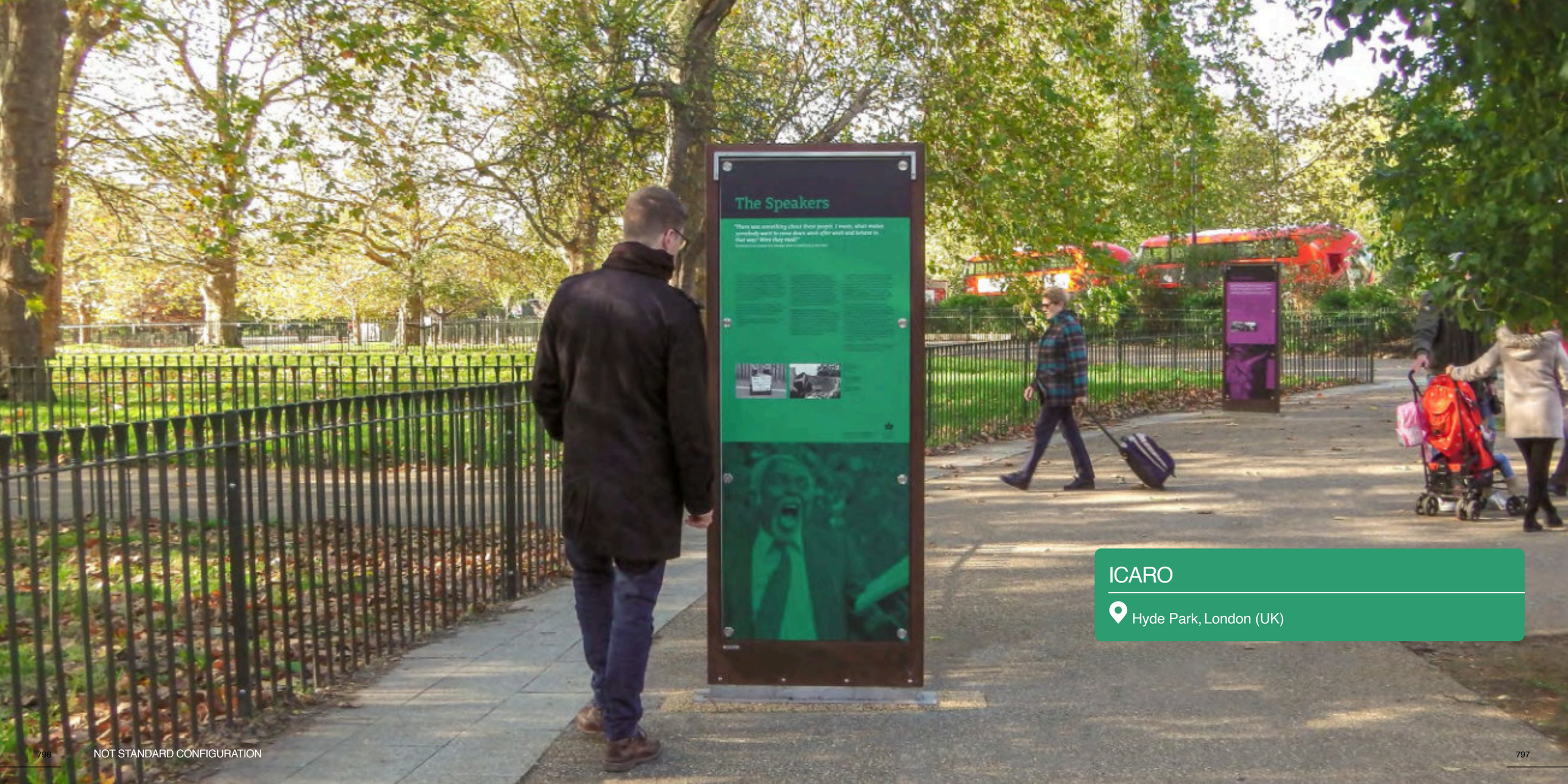

ICARO

Hyde Park, London (UK)

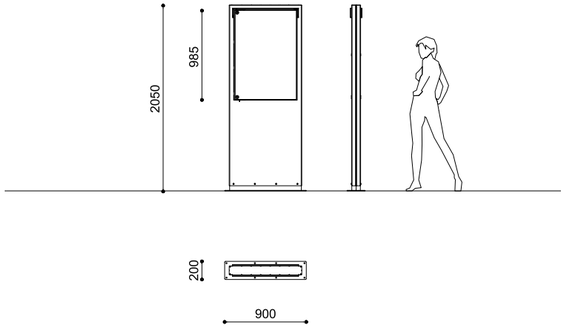

ICARO

SJIT

Acciaio verniciato o Acciaio Inox o Acciaio Corten
Powder coated steel or Stainless steel or Corten steel
Acier thermolaqué ou Acier Inox ou Acier Corten
Acero pintado o Acero Inox o Acero Corten

117- 121kg

Predisposizione per tasselli
Pre-drilled for anchors
À cheviller
Predisposición para tacos

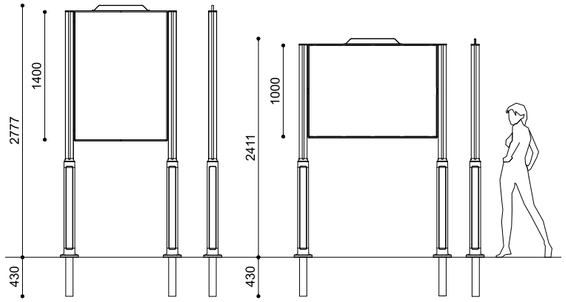

ALTUS - LATUS

ANTONIO CITTERIO CON TOAN NGUYEN

Alluminio verniciato + Acciaio verniciato
Powder coated aluminum + Powder coated steel
Aluminium thermolaqué + Acier thermolaqué
Aluminio pintado + Acero pintado

LATUS 78 kg
ALTUS 85 kg

Cementazione
Below ground installation
À sceller
Cimentación

Optional:

Grafica personalizzata
Custom graphics
Graphiques personnalisés
Gráficas personalizadas

BACHECHE E PANNELLI INFORMATIVI - DISPLAY UNITS AND POLES- TABLEAUX D'AFFICHAGE
ET PANNEAUX D'INFORMATION - EXPOSITORES Y PANELES INFORMATIVOS

METALCO

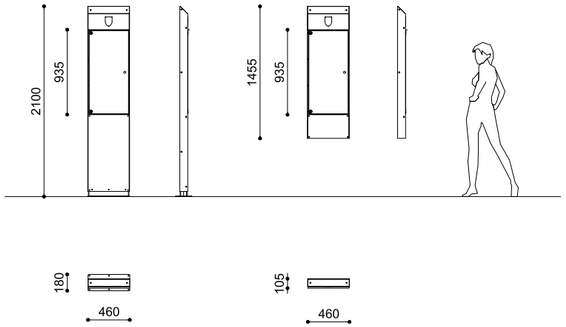

ANNUNCI

PAMIO DESIGN

Acciaio verniciato o Acciaio Corten + Acciaio inox
Powder coated steel or Corten steel + Stainless steel
Acier thermolaqué ou Acier Corten + Acier inox
Acero pintado o Acero Corten + Acero Inox

77 kg
56 kg

Predisposizione per tasselli
Pre-drilled for anchors
À cheviller
Predisposición para tacos

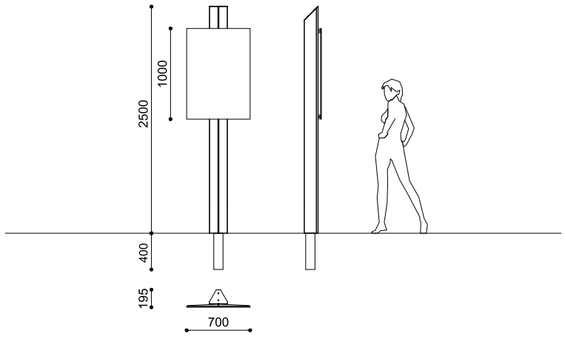

ASPEN

METALCO DESIGN

Acciaio verniciato o Acciaio Corten
Powder coated steel or Corten steel
Acier thermolaqué ou Acier Corten
Acero pintado o Acero Corten

55 kg

Cementazione
Below ground installation
À sceller
Cimentación

Optional:

Grafica personalizzata
Custom graphics
Graphiques personnalisés
Gráficas personalizadas

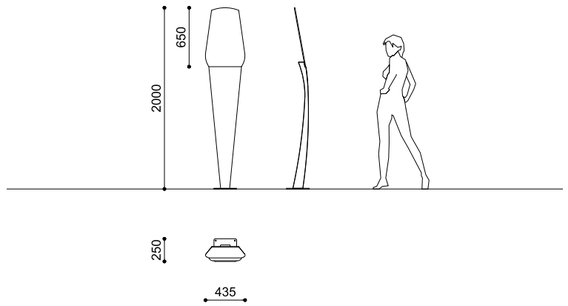

ATHOS

METALCO DESIGN

Acciaio verniciato o Acciaio Corten + Acciaio Inox
Powder coated steel or Corten steel + Stainless steel
Acier thermolaqué ou Acier Corten + Acier Inox
Acero pintado o Acero Corten + Acero Inox

35 kg

Predisposizione per tasselli
Pre-drilled for anchors
À cheviller
Predisposición para tacos

Optional:

Grafica personalizzata
Custom graphics
Graphiques personnalisés
Gráficas personalizadas

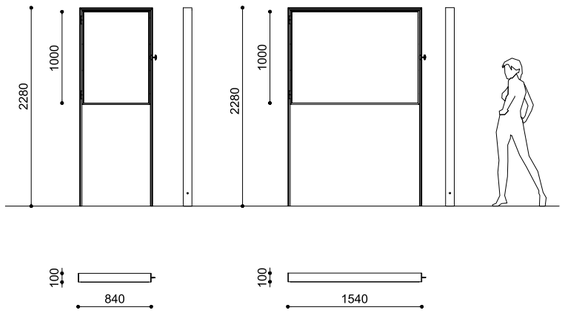

BACH

METALCO DESIGN

Alluminio verniciato + Acciaio verniciato
Powder coated aluminum + Powder coated steel
Aluminium thermolaqué + Acier thermolaqué
Aluminio pintado + Acero pintado

80 kg
110 kg

Cementazione
Below ground installation
À sceller
Cimentación

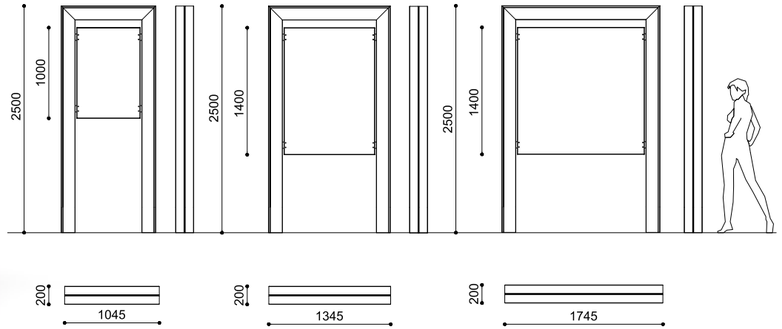

CHAMONIX

METALCO DEPARTMENT

Acciaio verniciato o Acciaio Corten
Powder coated steel or Corten steel
Acier thermolaqué ou Acier Corten
Acero pintado o Acero Corten

1045×200 mm	95 kg
1345×200 mm	116 kg
1745×200 mm	134 kg

Cementazione
Below ground installation
À sceller
Cimentación

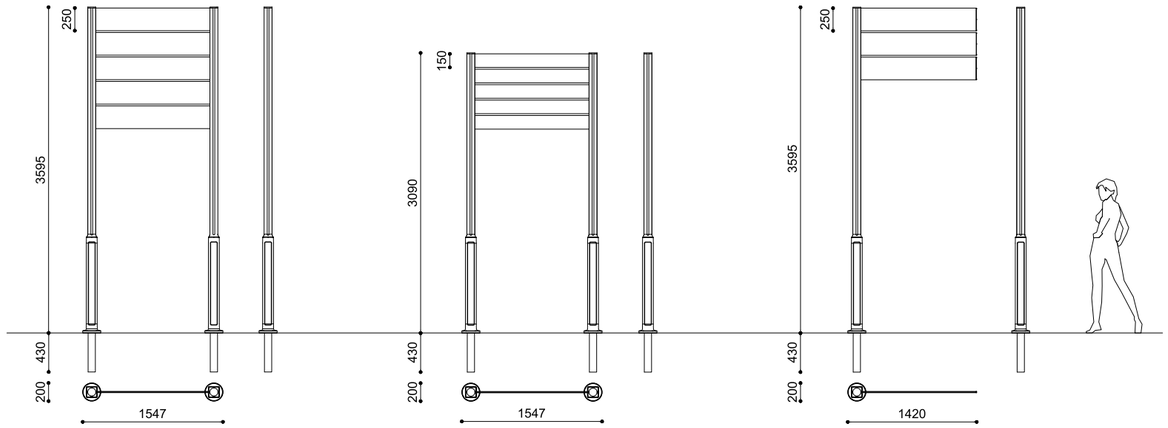

DUPLUS - PARVUS - SINGULA

ANTONIO CITTERIO CON TOAN NGUYEN

Alluminio verniciato + Acciaio verniciato
Powder coated aluminum + Powder coated steel
Aluminium thermolaqué + Acier thermolaqué
Aluminio pintado + Acero pintado

DUPLUS	H 3595 mm	90 kg
PARVUS	H 3090 mm	72 kg
SINGULA	H 3595 mm	48 kg

Cementazione
Below ground installation
À sceller
Cimentación

Optional:

Grafica personalizzata
Custom graphics
Graphiques personnalisés
Gráficas personalizadas

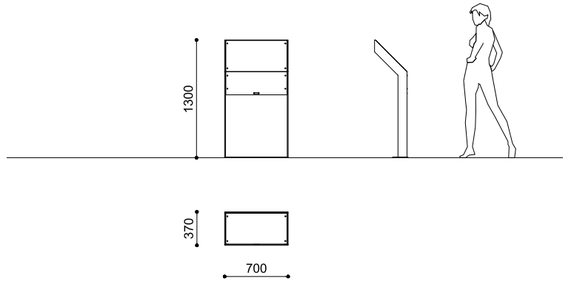

LEGGIO

STUDIO KUADRA

Acciaio verniciato + Alluminio composito
Powder coated steel + Composite aluminum
Acier thermolaqué + Aluminium composite
Acero pintado + Compuesto de aluminio

42 kg

Predisposizione per tasselli
Pre-drilled for anchors
À cheviller
Predisposición para tacos

Optional:

Grafica personalizzata
Custom graphics
Graphiques personnalisés
Gráficas personalizadas

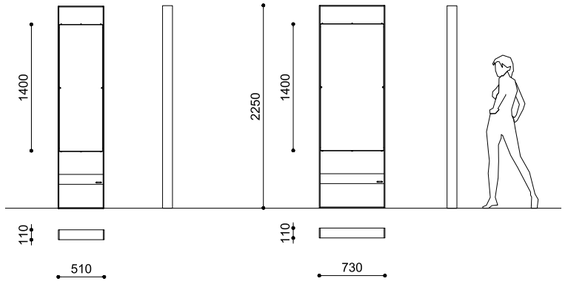

SENNA

METALCO DEPARTMENT

Acciaio verniciato o Acciaio Corten + Alluminio composito
Powder coated steel or Corten steel + Aluminum composite
Acier thermolaqué ou Acier Corten + Aluminium composite
Acero pintado o Acero Corten + Compuesto de aluminio

510×110 mm 60 kg
730×110 mm 70 kg

Predisposizione per tasselli
Pre-drilled for anchors
À cheviller
Predisposición para tacos

Optional:

Grafica personalizzata
Custom graphics
Graphiques personnalisés
Gráficas personalizadas

BACHECHE E PANNELLI INFORMATIVI - DISPLAY UNITS AND POLES- TABLEAUX D'AFFICHAGE
ET PANNEAUX D'INFORMATION - EXPOSITORES Y PANELES INFORMATIVOS

METALCO

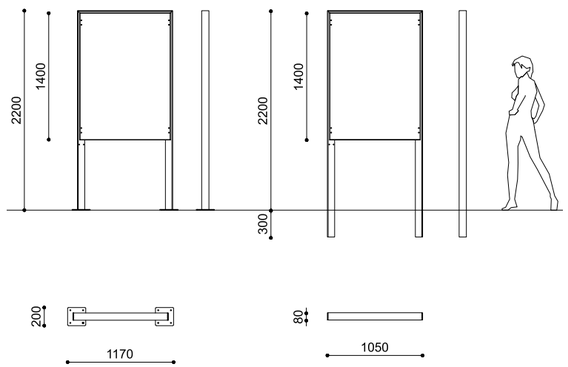

TARGA

BETANCOURTDESIGN

Acciaio verniciato o Acciaio Corten
Powder coated steel or Corten steel
Acier thermolaqué ou Acier Corten
Acero pintado o Acero Corten

95 kg

Predisposizione per tasselli o Cementazione
Pre-drilled for anchors or Belowground installation
À cheviller ou À sceller
Predisposición para tacos o Cimentación

DISSUASORI E TRANSENNE
BOLLARDS AND BARRIERS
BORNES ANTI-STATIONNEMENT ET BARRIÈRES
BOLARDOS Y VALLAS

HESPERIA

Cavallino Treporti (Italy)

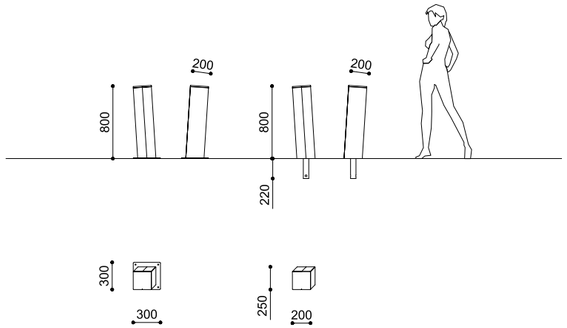

HESPERIA

PIERO MEZZAPELLE

Acciaio verniciato o Acciaio Corten
Powder coated steel or Corten steel
Acier thermolaqué ou Acier Corten
Acero pintado o Acero Corten

15 kg

Predisposizione per tasselli o Cementazione
Pre-drilled for anchors or Belowground installation
À cheviller ou À sceller
Predisposición para tacos o Cimentación

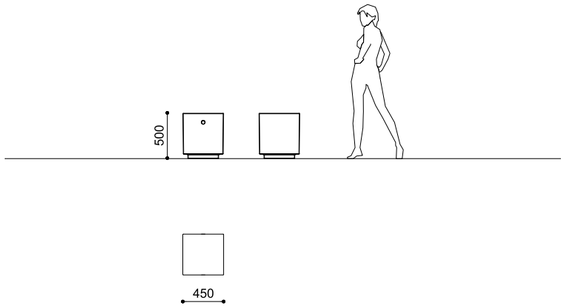

CORALLO

ALFREDO TASCA

PDM Piano spazzolato, lati sabbiati
PDM Brushed top, sandblasted sides
PDM Dessus brossé, côtés sablés
PDM Parte superior trabajada con púas rígidas, laterales tratados con chorro de arena

245 kg

Appoggio
Freestanding
À poser
Apoyo

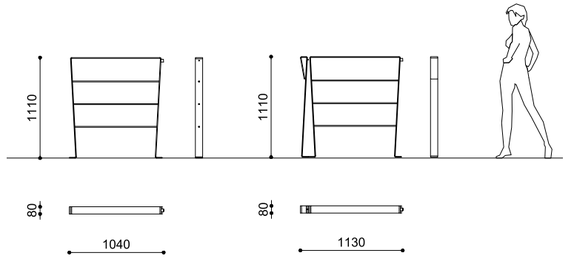

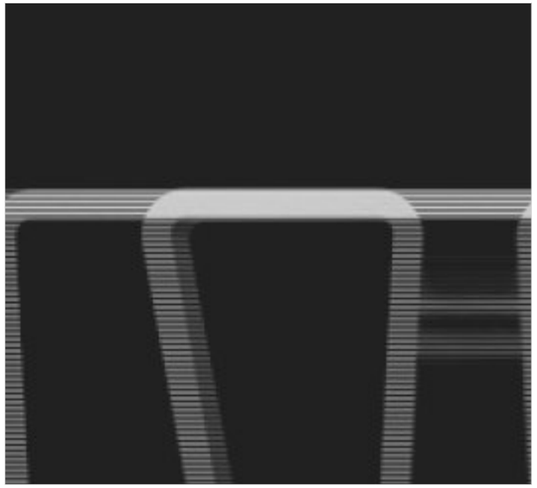

BAND

UWE KUCKERTZ

Acciaio verniciato
Powder coated steel
Acier thermolaqué
Acero pintado

26 kg
18 kg

Cementazione
Below ground installation
À sceller
Cimentación

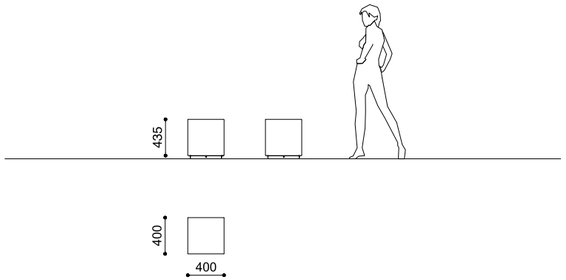

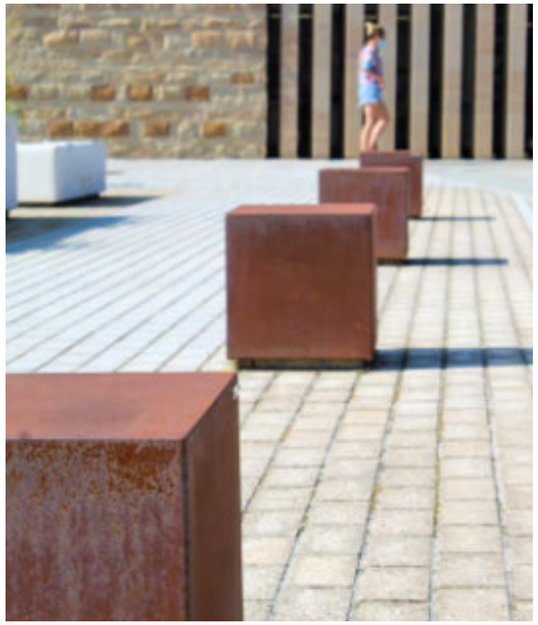

CUBE

ALFREDO TASCA

Acciaio verniciato o Acciaio Inox o Acciaio Corten
Powder coated steel or Stainless steel or Corten steel
Acier thermolaqué ou Acier Inox ou Acier Corten
Acero pintado o Acero Inox o Acero Corten

22 kg

Predisposizione per tasselli
Pre-drilled for anchors
À cheviller
Predisposición para tacos

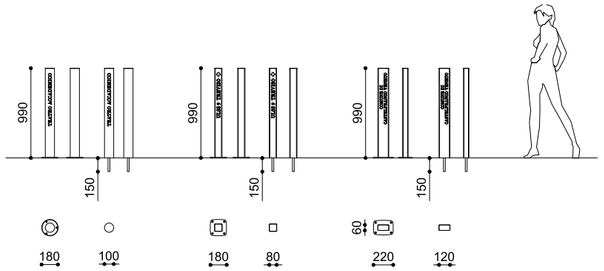

DIFFUSION NEWS

METALCO DESIGN

Acciaio verniciato o Acciaio ossidato o Acciaio Inox
Powder coated steel or Oxidized steel or Stainless steel
Acier thermolaqué ou Acier oxydée ou Acier Inox
Acero pintado o Acero oxidado o Acero Inox

Ø 102mm	7,5 kg
80×80mm	8,5 kg
120×60mm	9,5 kg

Predisposizione per tasselli o Cementazione
Pre-drilled for anchors or Below ground installation
À cheviller ou À sceller
Predisposición para tacos o Cimentación

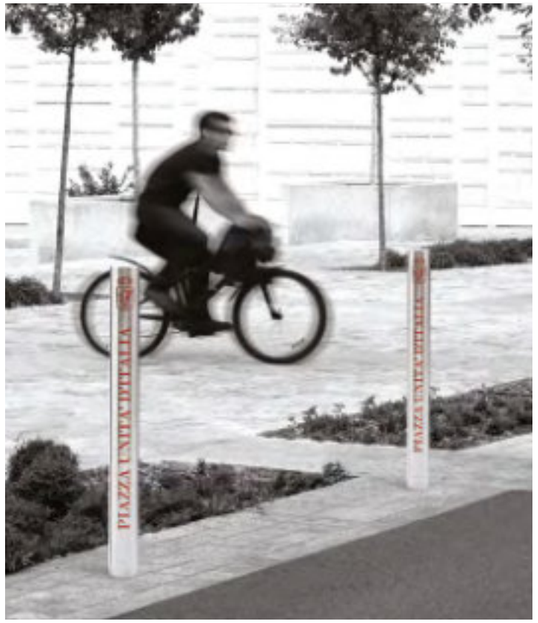

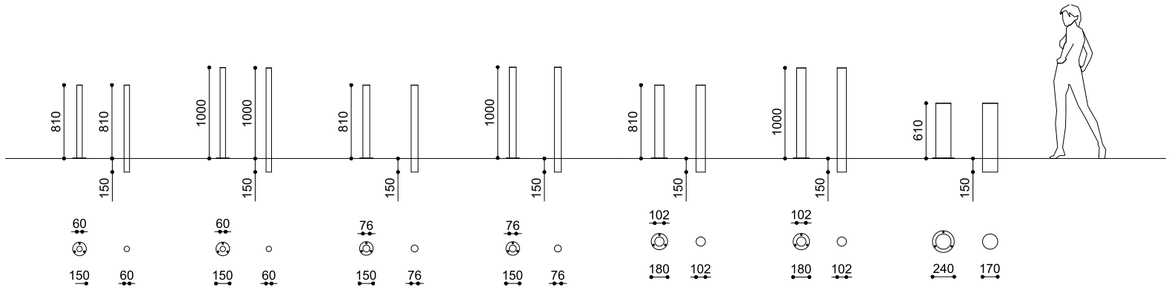

DIX

METALCO DESIGN

Acciaio Inox
Stainless steel
Acier Inox
Acero Inox

Ø 60 mm	3 - 4 kg
Ø 76 mm	5,5 - 6,5 kg
Ø 102 mm	7 - 9 kg
Ø 168 mm	10 kg

Predisposizione per tasselli o Cementazione
Pre-drilled for anchors or Below ground installation
À cheviller ou À sceller
Predisposición para tacos o Cimentación

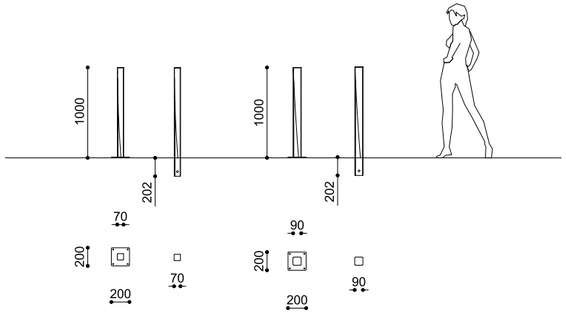

EXPLOSION

RAFFAELE LAZZARI

Acciaio verniciato o Acciaio Inox o Acciaio Corten
Powder coated steel or Stainless steel or Corten steel
Acier thermolaqué ou Acier Inox ou Acier Corten
Acero pintado o Acero Inox o Acero Corten

9 - 12 kg
10 - 15 kg

Predisposizione per tasselli o Cementazione
Pre-drilled for anchors or Belowground installation
À cheviller ou À sceller
Predisposición para tacos o Cimentación

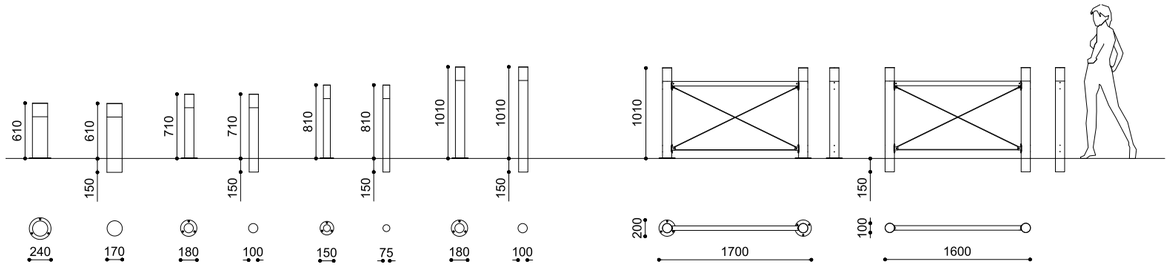

GENESIS

ALFREDO TASCA

Acciaio verniciato o Acciaio ossidato o Acciaio Inox
Powder coated steel or Oxidized steel or Stainless steel
Acier thermolaqué ou Acier oxydée ou Acier Inox
Acero pintado o Acero oxidado o Acero Inox

H 610	10 kg
H 710	7 kg
H 810	6 kg
H 1010	9 kg

Predisposizione per tasselli o Cementazione
Pre-drilled for anchors or Belowground installation
À cheviller ou À sceller
Predisposición para tacos o Cimentación

GITTER

San Francisco (USA)

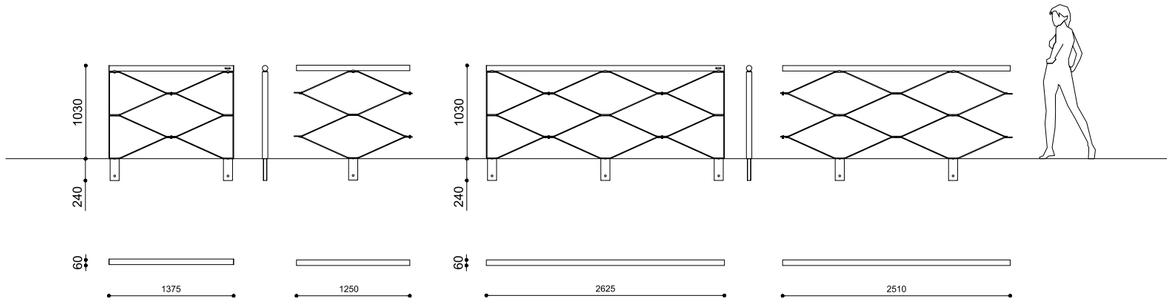

GITTER

STAUBACH & KUCKERTZ

Acciaio verniciato o Acciaio Inox o Acciaio Corten
Powder coated steel or Stainless steel or Corten steel
Acier thermolaqué ou Acier Inox ou Acier Corten
Acero pintado o Acero Inox o Acero Corten

M Base	35 kg - 61kg
M Comp.	25 kg - 50 kg

Cementazione
Below ground installation
À sceller
Cimentación

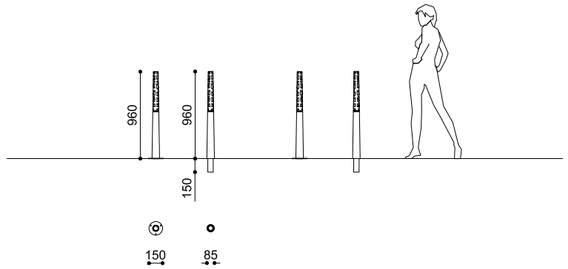

ISTRA

AUREL DESIGN URBAIN

Alluminio verniciato
Powder coated aluminum
Aluminium thermolaqué
Aluminio pintado

6 kg

Predisposizione per tasselli o Cementazione
Pre-drilled for anchors or Belowground installation
À cheviller ou À sceller
Predisposición para tacos o Cimentación

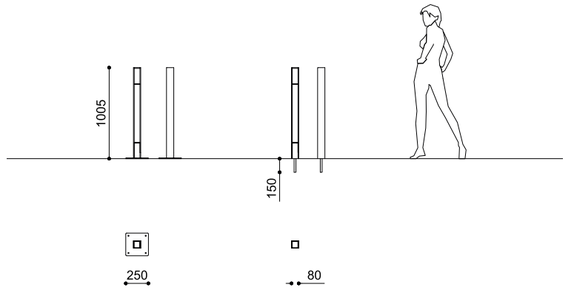

MOKA

SJIT

Acciaio verniciato o Acciaio Inox o Acciaio Corten
Powder coated steel or Stainless steel or Corten steel
Acier thermolaqué ou Acier Inox ou Acier Corten
Acero pintado o Acero Inox o Acero Corten

16 kg

Predisposizione per tasselli o Cementazione
Pre-drilled for anchors or Belowground installation
À cheviller ou À sceller
Predisposición para tacos o Cimentación

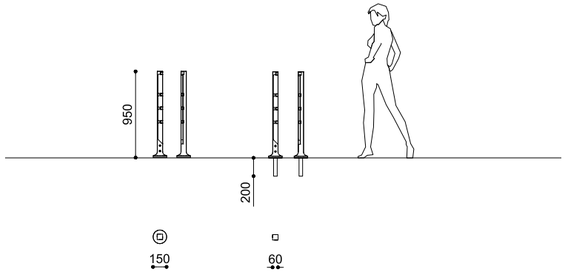

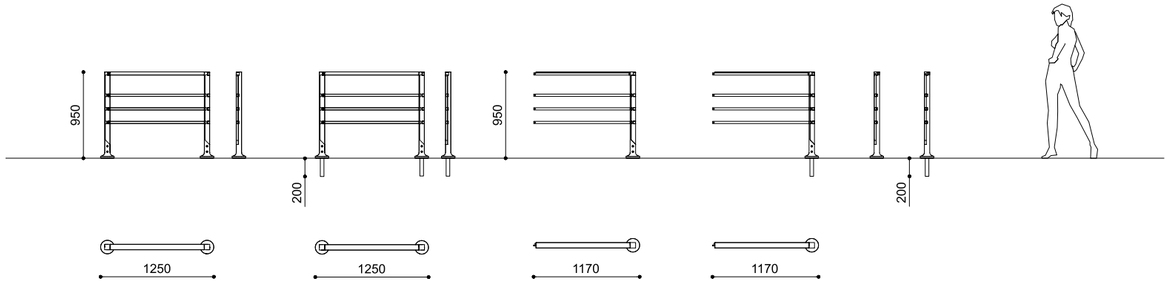

PALUS

ANTONIO CITTERIO CON TOAN NGUYEN

Alluminio verniciato
Powder coated aluminum
Aluminium thermolaqué
Aluminio pintado

6 kg

Predisposizione per tasselli o Cementazione
Pre-drilled for anchors or Belowground installation
À cheviller ou À sceller
Predisposición para tacos o Cimentación

TRANSEO

ANTONIO CITTERIO CON TOAN NGUYEN

Alluminio verniciato
Powder coated aluminum
Aluminium thermolaqué
Aluminio pintado

Mod. base 23 kg
Mod. compo 17 kg

Predisposizione per tasselli o Cementazione
Pre-drilled for anchors or Belowground installation
À cheviller ou À sceller
Predisposición para tacos o Cimentación

A B C

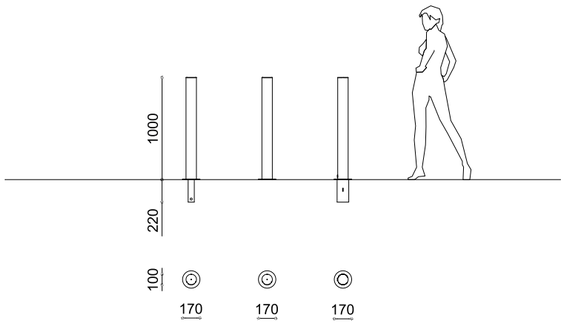

QUICK

METALCO DESIGN

Acciaio verniciato
Powder coated steel
Acier thermolaqué
Acero pintado

A-B 9 kg
C 11kg

Predisposizione per tasselli o Cementazione
Pre-drilled for anchors or Belowground installation
À cheviller ou À sceller
Predisposición para tacos o Cimentación

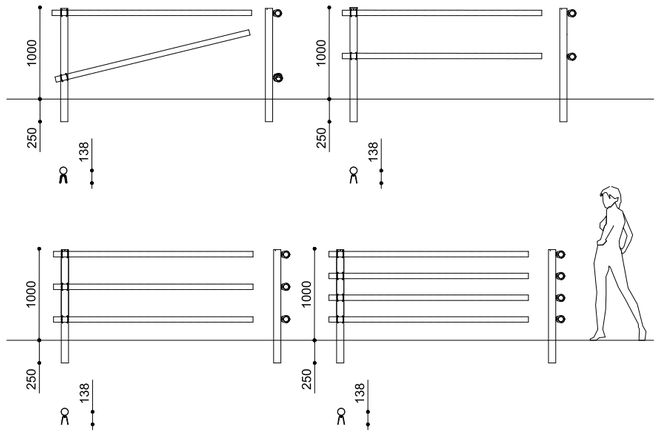

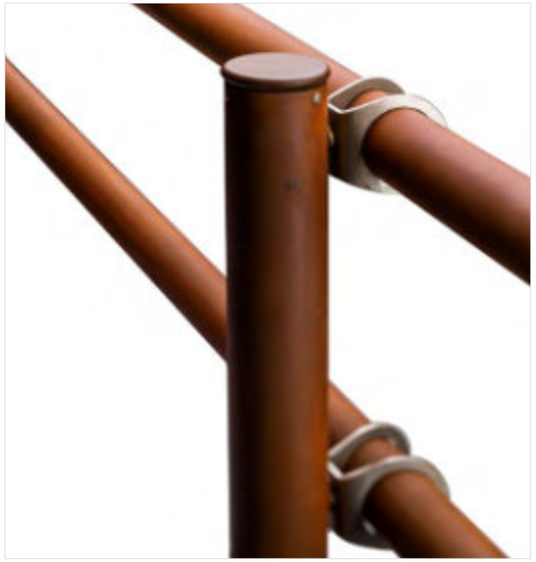

ROUGH

ALFREDO TASCA

Acciaio Corten
Corten steel
Acier Corten
Acero Corten

2R	11kg/ml
2RD	11kg/ml
3R	16kg/ml
4R	20 kg/ml

Cementazione
Below ground installation
À sceller
Cimentación

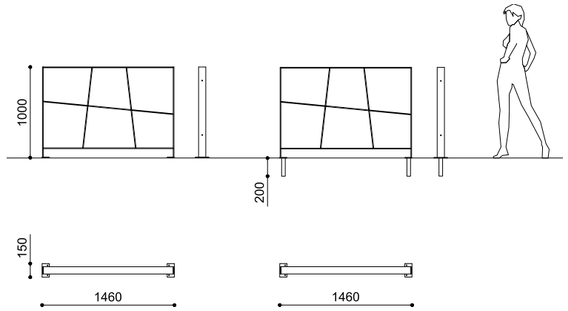

ROUTE

ALAIN MARGUERIT

Acciaio verniciato
Powder coated steel
Acier thermolaqué
Acero pintado

45 kg

Predisposizione per tasselli o Cementazione
Pre-drilled for anchors or Belowground installation
À cheviller ou À sceller
Predisposición para tacos o Cimentación

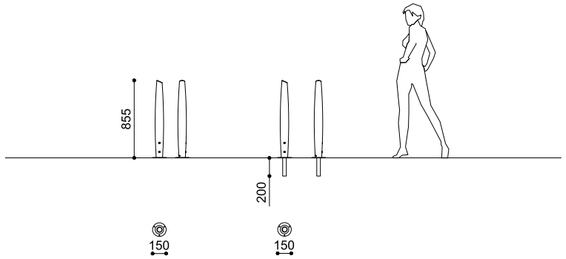

SIGARO

ALFREDO TASCA

Alluminio verniciato
Powder coated aluminum
Aluminium thermolaqué
Aluminio pintado

10 kg

Predisposizione per tasselli o Cementazione
Pre-drilled for anchors or Belowground installation
À cheviller ou À sceller
Predisposición para tacos o Cimentación

DISSUASORI E TRANSENNE - BOLLARDS AND BARRIERS
BORNES ANTI-STATIONNEMENT ET BARRIÈRES - BOLARDOS Y VALLAS
METALCO

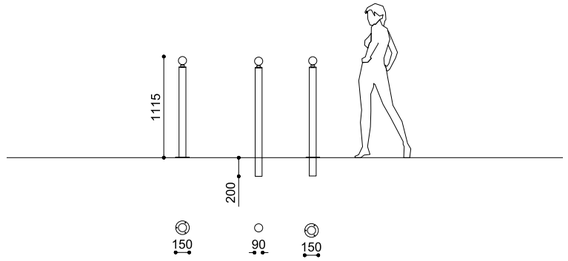

PIREO

METALCO DESIGN

Acciaio verniciato
Powder coated steel
Acier thermolaqué
Acero pintado

6 kg

Predisposizione per tasselli o Cementazione
Pre-drilled for anchors or Belowground installation
À cheviller ou À sceller
Predisposición para tacos o Cimentación

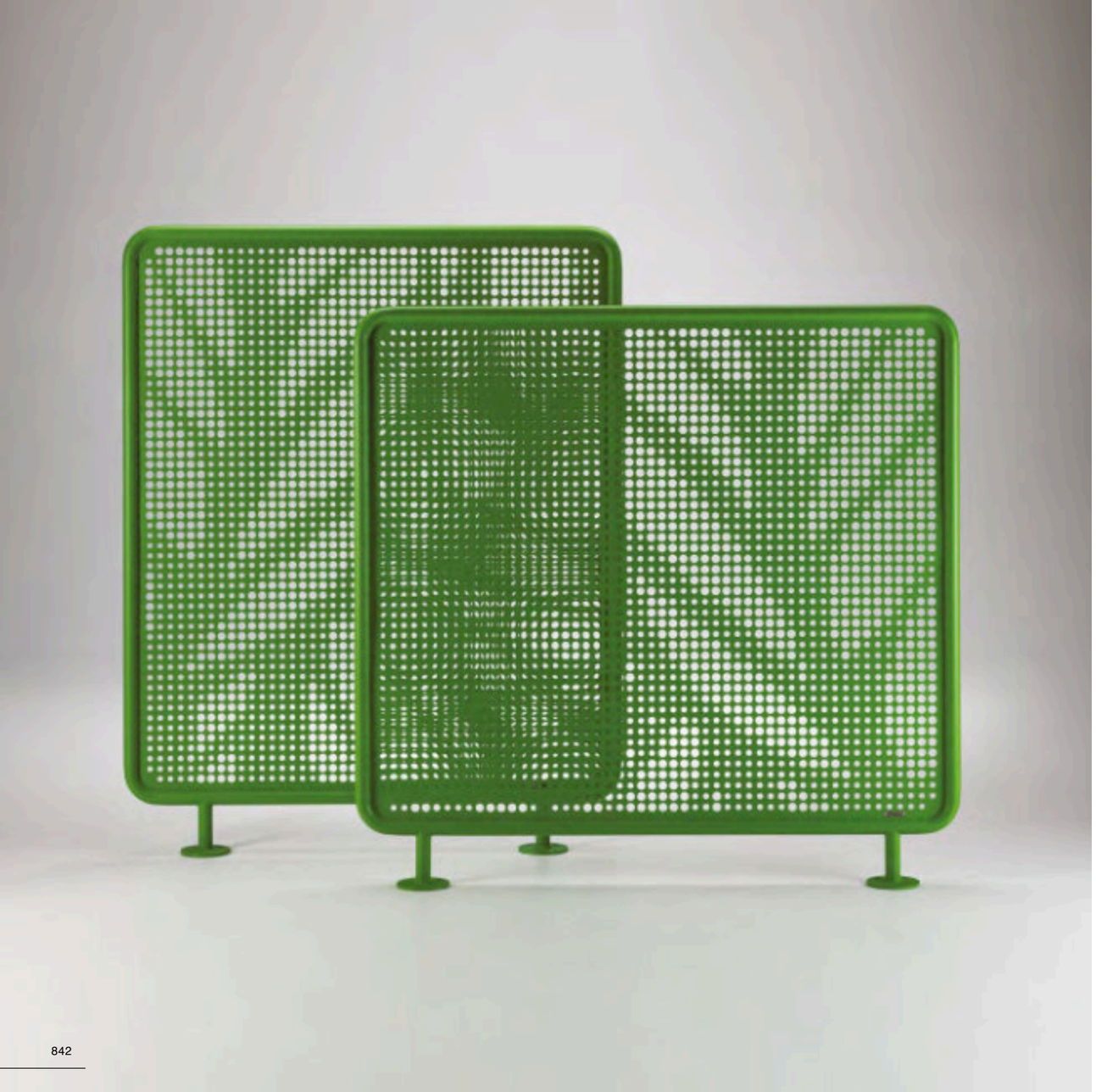

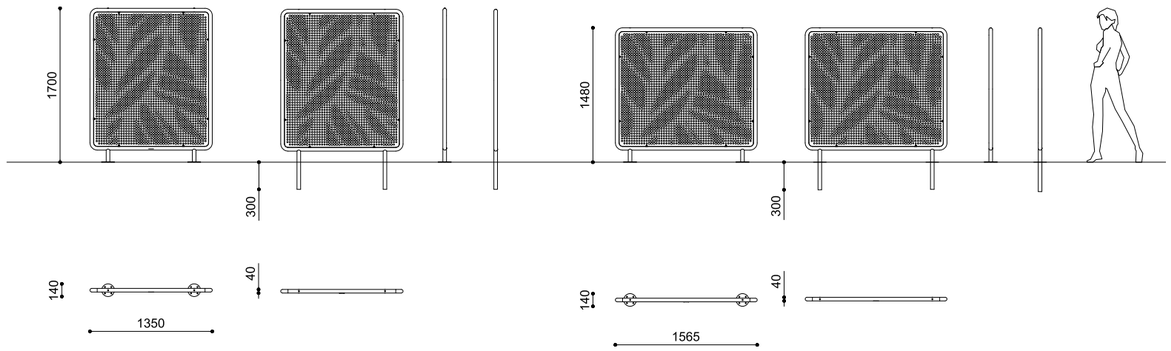

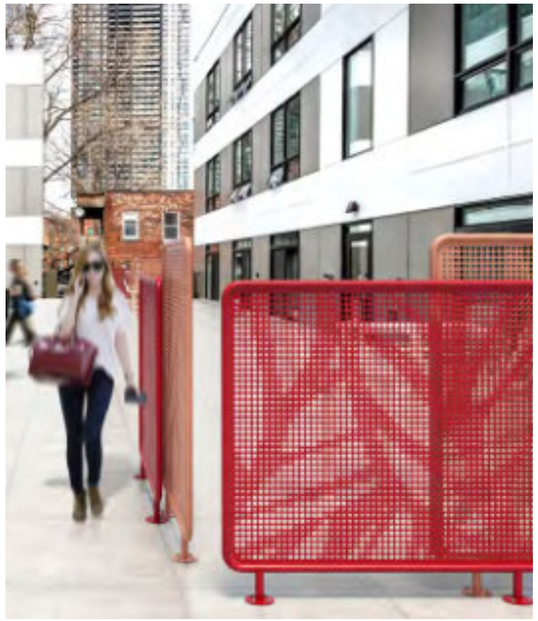

URBAN SCREEN

UWE KUCKERTZ

Acciaio verniciato
Powder coated steel
Acier thermolaqué
Acero pintado

33 kg

Predisposizione per tasselli o Cementazione
Pre-drilled for anchors or Belowground installation
À cheviller ou À sceller
Predisposición para tacos o Cimentación

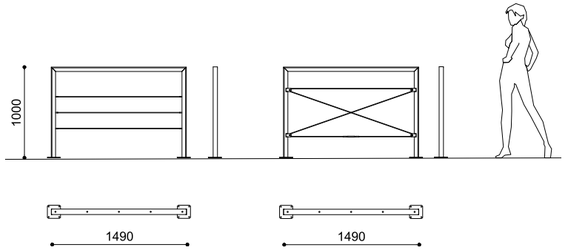

VERSO P - X

ALFREDO TASCA

Acciaio verniciato o Acciaio Corten + Acciaio Inox
Powder coated steel or Corten steel + Stainless steel
Acier thermolaqué ou Acier Corten + Acier Inox
Acero pintado o Acero Corten + Acero Inox

21kg

Predisposizione per tasselli
Pre-drilled for anchors
À cheviller
Predisposición para tacos

DISSUASORI E TRANSENNE - BOLLARDS AND BARRIERS
BORNES ANTI-STATIONNEMENT ET BARRIÈRES- BOLARDOS Y VALLAS
METALCO

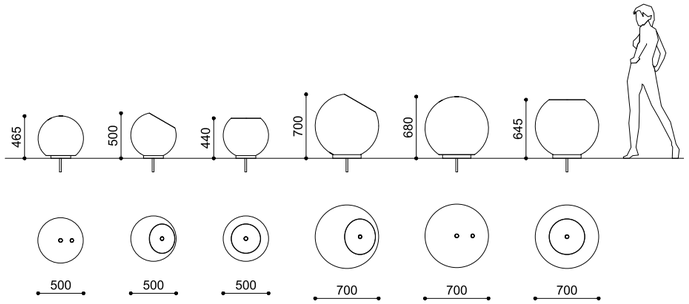

ZAFFIRO

ALFREDO TASCA

PDM Piano spazzolato, lati sabbiati + Acciaio Inox
PDM Brushed top, sandblasted sides + Stainless steel
PDM Dessus brossé, côtés sablés + Acier Inox
PDM Parte superior trabajada con púas rígidas, laterales tratados con chorro de arena + Acero Inox

Ø 500mm	157 kg
Ø 700mm	450 kg

Cementazione con barre filettate
Installation with threaded bars
À sceller avec tiges filetées
Cimentación con varillas roscadas

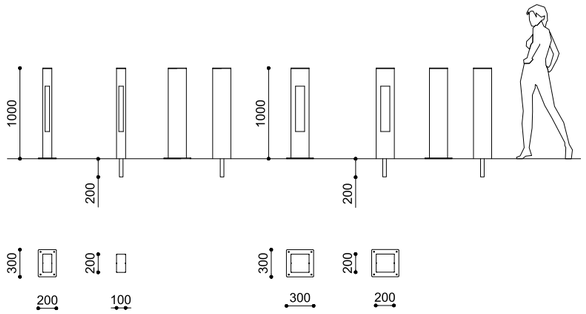

VISION LED

SJIT

Acciaio verniciato o Acciaio Inox o Acciaio Corten
Powder coated steel or Stainless steel or Corten steel
Acier thermolaqué ou Acier Inox ou Acier Corten
Acero pintado o Acero Inox o Acero Corten

15 kg
21 kg

Predisposizione per tasselli o Cementazione
Pre-drilled for anchors or Belowground installation
À cheviller ou À sceller
Predisposición para tacos o Cimentación

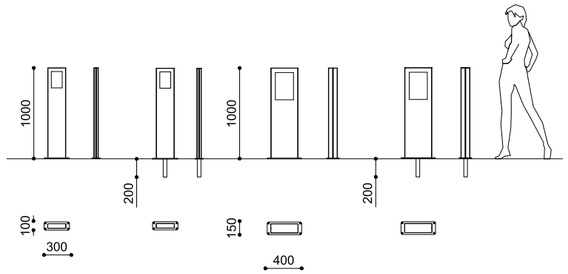

WORD

SJIT

Acciaio verniciato o Acciaio Inox o Acciaio Corten
Powder coated steel or Stainless steel or Corten steel
Acier thermolaqué ou Acier Inox ou Acier Corten
Acero pintado o Acero Inox o Acero Corten

13 kg
20 kg

Predisposizione per tasselli o Cementazione
Pre-drilled for anchors or Belowground installation
À cheviller ou À sceller
Predisposición para tacos o Cimentación

S

M

L

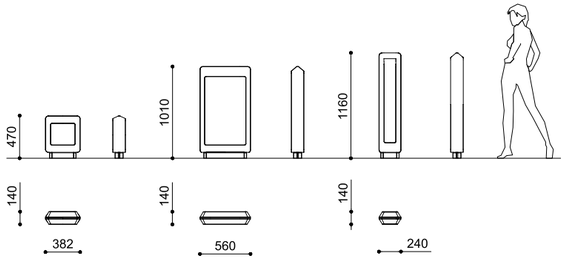

HOLLOW

GUTO INDIO DA COSTA A.U.D.T.

UHPC Alfa - Liscio naturale
UHPC Alfa - Natural smooth
UHPC Alfa - Lisse naturel
UHPC Alfa - Liso natural

S	22 kg
M	40 kg
L	35 kg

Cementazione con barre filettate
Installation with threaded bars
À sceller avec tiges filetées
Cimentación con varillas roscadas

PENSILINE
SHELTERS
ABRIS
MARQUESINAS

CABINEDDA

Dorgali (Italy)
Ph. Mauro Prevete

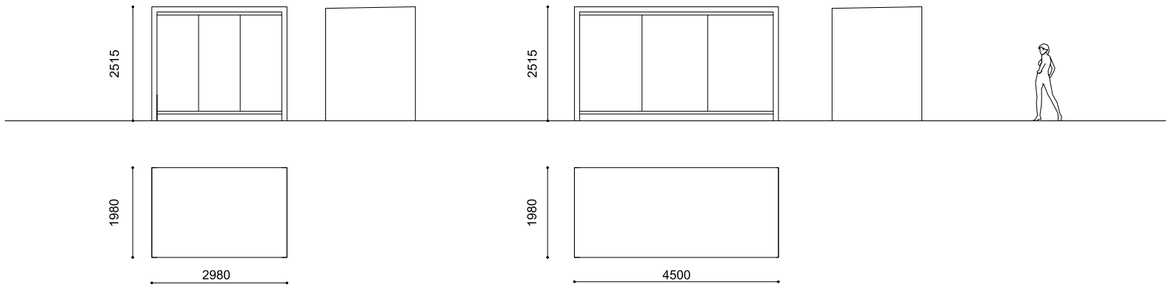

CABINEDDA

DAVIDE FANCELLO

Acciaio Corten + Okumè
Corten steel + Okume wood
Acier Corten + Bois de Okumé
Acero Corten + Madera de Okume

Predisposizione per tasselli
Pre-drilled for anchors
À cheviller
Predisposición para tacos

Optional:

Illuminazione a LED
LED lighting
Système d'éclairage à LED
Iluminación a LED

ATLAS

ALFREDO TASCA + MATTIA LI POMI

Acciaio verniciato + Vetro + Legno duro o pino termo-trattato
Powder coated steel + Glass + Hardwood or thermo-treated pine
Acier thermolaqué + Verre + Bois dur ou pin thermo-traité
Acero pintado + Vidrio + Madera dura o madera de pino termotratado

Piastre tirafondi
Plate with anchors
Platines avec tirefonds
Planchas con tirafondos

Optional:

Parete laterale, illuminazione
Side wall, lighting
Paroi latérale, illumination
Pared lateral, iluminación

* Pensilina sempre predisposta per tetto verde (non fornito).
* Shelter always prepared for green roof (not supplied).
* Abris toujous préparé pour toiture végétalisée (non fournie).
* Marquesina siempre preparada para cubierta verde (no incluida).

METALCO

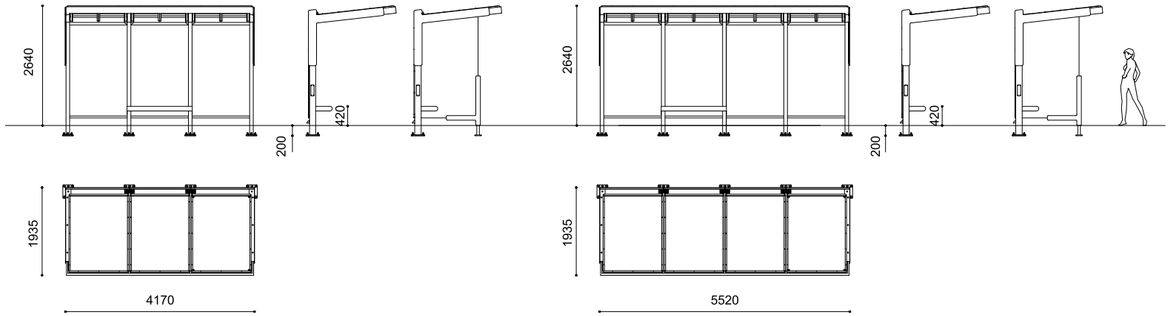

ATLAS

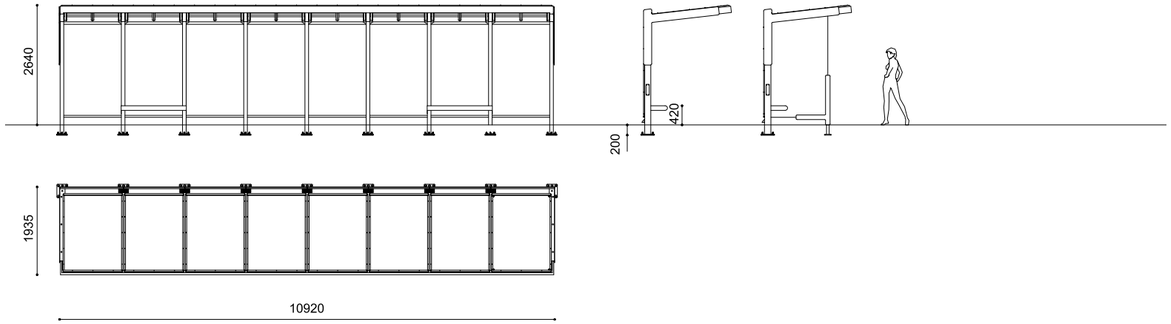

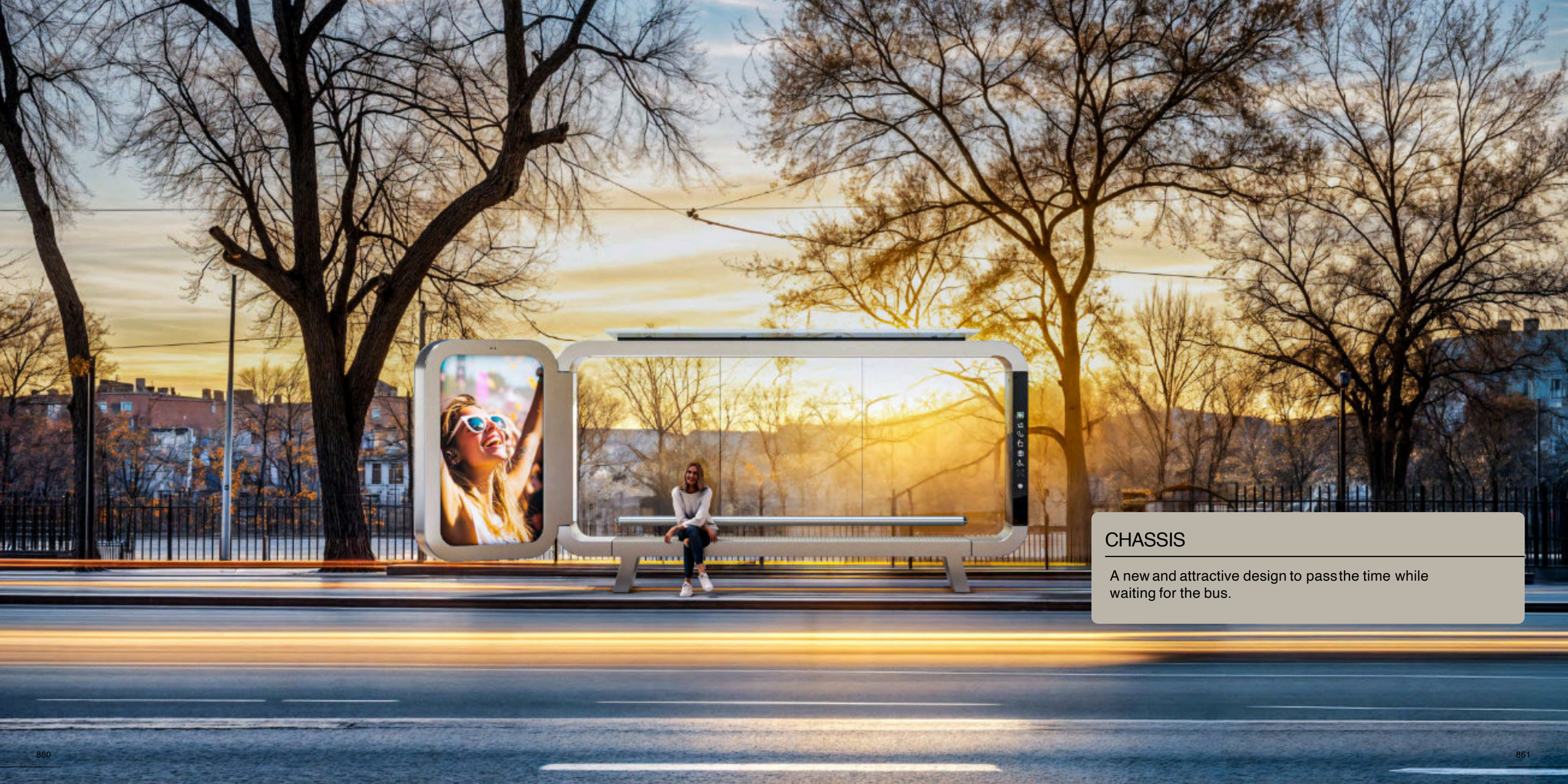

CHASSIS

A new and attractive design to pass the time while waiting for the bus.

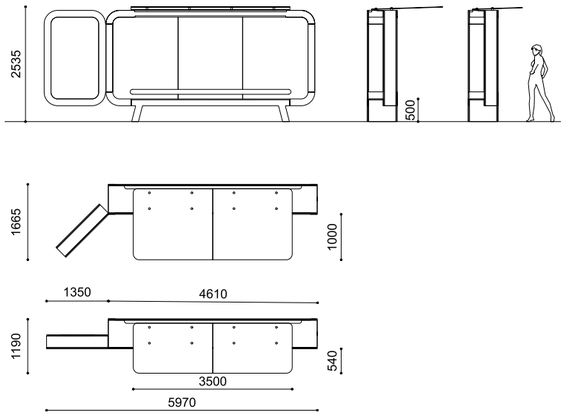

CHASSIS

STUDIO CASTI

Acciaio verniciato + Alluminio anodizzato
Powder coated steel + Anodised aluminium
Acier thermolaqué + Acier anodisé
Acero pintado + Aluminio anodizado

Predisposizione per tasselli
Pre-drilled for anchors
À cheviller
Predisposición para tacos

Optional:

Parete laterale pubblicitaria - Illuminazione LED
Advertising side wall - LED lighting
Paroi latérale publicitaire - Éclairage LED
Pared lateral publicitaria - Iluminación LED

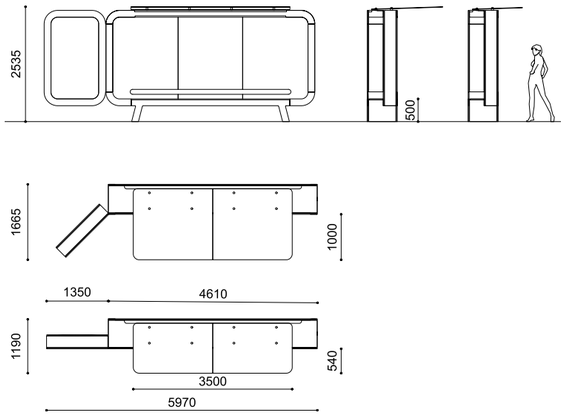

CHASSIS

STUDIO CASTI

Acciaio verniciato + Acciaio inox
Powder coated steel + Stainless steel
Acier thermolaqué + Acier inoxydable
Acero pintado + Acero inoxidable

Predisposizione per tasselli
Pre-drilled for anchors
À cheviller
Predisposición para tacos

Optional:

Parete laterale pubblicitaria - Illuminazione LED
Advertising side wall - LED lighting
Paroi latérale publicitaire - Éclairage LED
Pared lateral publicitaria - Iluminación LED

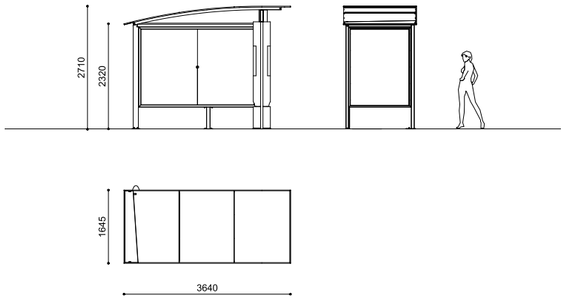

ALHENA

PININFARINA

Acciaio verniciato
Powder coated steel
Acier thermolaqué
Acero pintado

Predisposizione per tasselli
Pre-drilled for anchors
À cheviller
Predisposición para tacos

Optional:

Panca in acciaio - Espositore pubblicitario laterale - Bacheca di fondo -Illuminazione

Steel bench - Lateral advertisement display - Information board - Lighting

Banc en acier - Affichage publicitaire latéral - Panneau de fond - Système d'éclairage

Banco en acero - Panel publicitario lateral - Panel informativo en el cerramiento de fondo - Iluminación

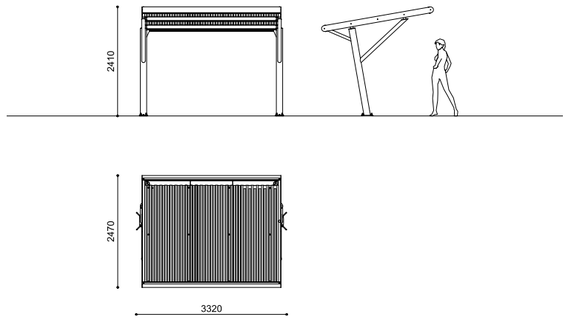

ARENA BIKE

MASSIMO TASCA

Alluminio verniciato + Acciaio verniciato
Powder coated aluminum + Powder coated steel
Aluminium thermolaqué + Acier thermolaqué
Aluminio pintado + Acero pintado

Piastre tirafondi
Plate with anchors
Platines avec tirefonds
Planchas con tirafondos

Optional:

Controsoffitto in lamiera stirata - Illuminazione a LED
False ceiling in expanded metal sheet - LED lighting system
Sous toiture en métal déployé - Système d'éclairage à LED
Falso techo de metal expandido - Iluminación a LED

GATEWAY

Starting point for your bike adventures.

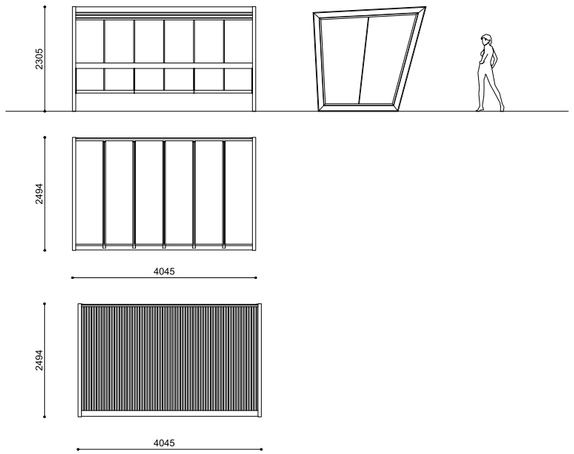

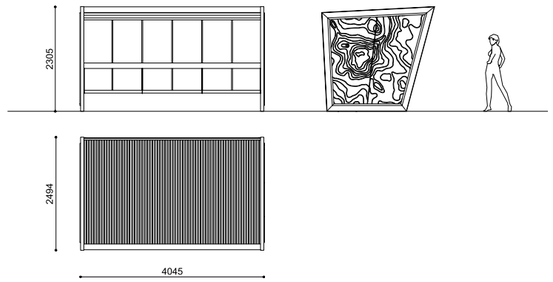

GATEWAY LAM - GLASS - WOOD

MASSIMO TASCA + MATTIA LI POMI

Acciaio verniciato + Vetro + Multistrato di Okumè
Powder coated steel + glass + Okume plywood
Acier thermolaqué + Verre + Contreplaque de Okumè
Acero pintado + Vidrio + Contrachapado de Okumè

Cementazione con barre filettate
Installation with threaded bars
À sceller avec tiges filetées
Cimentación con varillas roscadas

Optional:

Barra ricarica bici
Bike charging bar
Barre de recharge pour vélo
Barra de carga para bicicletas

GARDA

Paris (France)

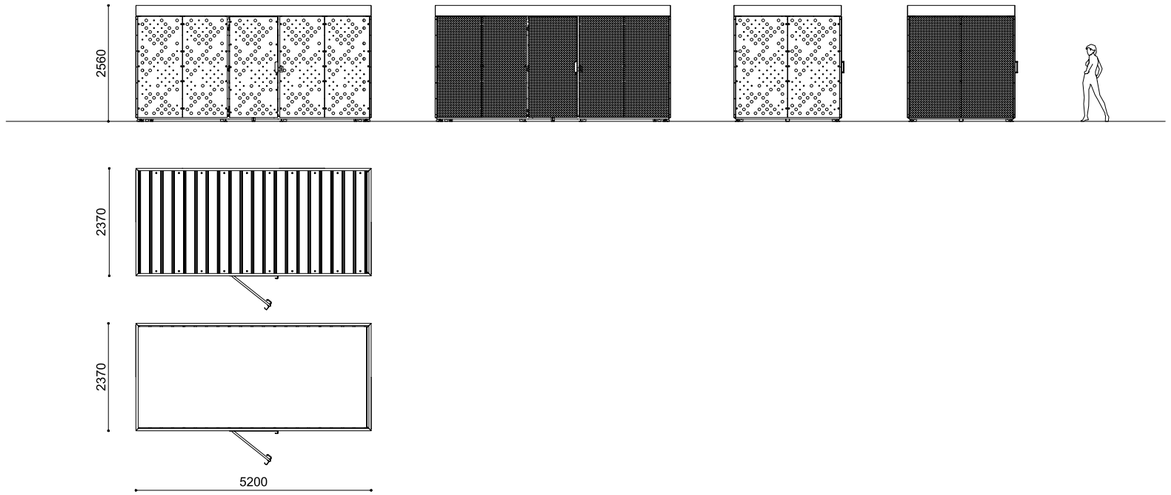

GARDA

MASSIMO TASCA

Acciaio verniciato
Powder coated steel
Acier thermolaqué
Acero pintado

Predisposizione per tasselli
Pre-drilled for anchors
À cheviller
Predisposición para tacos

Optional:

Pavimento in WPC, portabici PITTI, portabici BIELLA, BIELLA LOCKERS, serratura con tastierino numerico, serratura smart

Floor with WPC boards, PITTI bike rack, BIELLA bike rack, BIELLA LOCKERS, numeric keypad, smart lock system

Plancher WPC, range-vélos PITTI, range-vélos BIELLA, range-vélos BIELLA LOCKERS, serrure à clavier, serrure intelligente

Suelo de WPC, aparcabicicletas PITTI, aparcabicicletas BIELLA, aparcabicicletas BIELLA LOCKERS, cerradura con teclado, cerradura inteligente

* Copertura predisposta per tetto verde (non fornito)
* Cover prepared for green roof (not supplied)
* Couverture préparée pour toiture végétalisée (non fournie)
* Cobertura preparada para cubierta verde (no incluida).

VELOSTAZIONE

Sesto Fiorentino (Italy)

VELOSTAZIONE

MATTIA LI POMI

Acciaio verniciato
Powder coated steel
Acier thermolaqué
Acero pintado

Predisposizione per tasselli
Pre-drilled for anchors
À cheviller
Predisposición para tacos

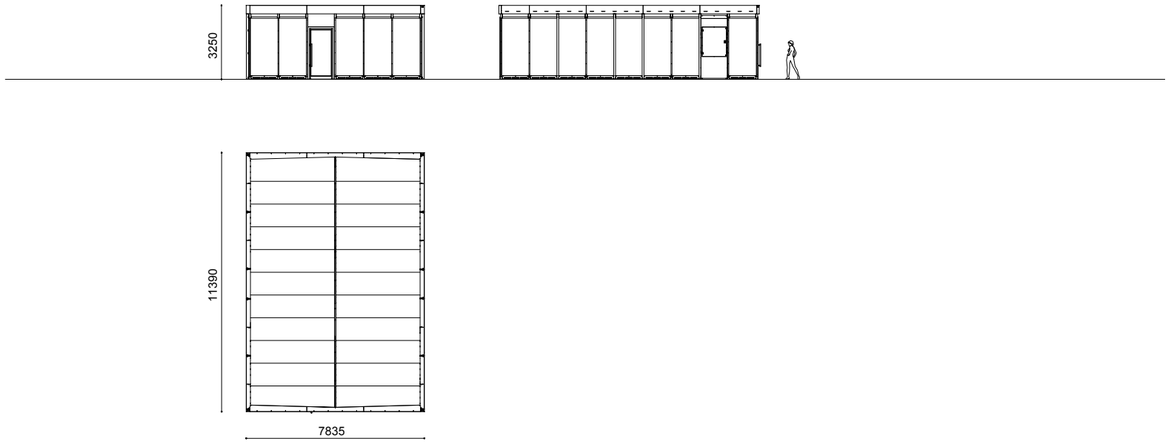

VELOSTAZIONE

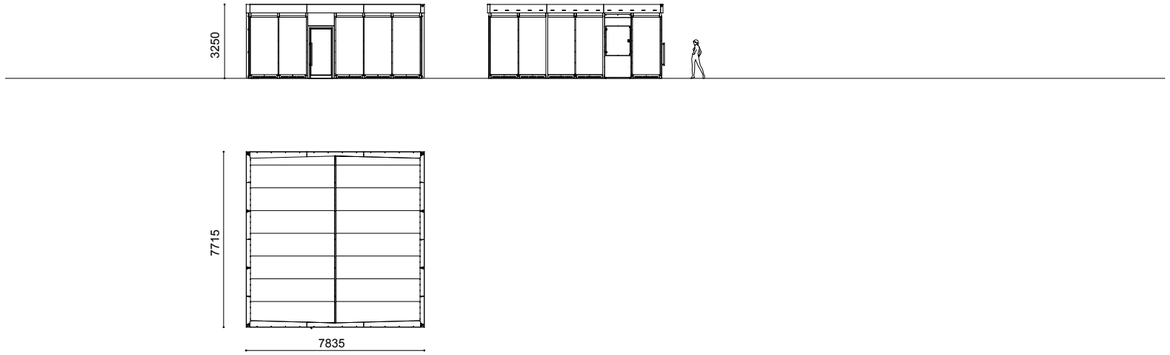

ARTS

ALFREDO TASCA

Alluminio verniciato + Acciaio verniciato + Acciaio Inox
Powder coated aluminum + Powder coated steel + Stainless steel
Aluminium thermolaqué + Acier thermolaqué + Acier Inox
Aluminio pintado + Acero pintado + Acero Inox

Piastre tirafondi
Plate with anchors
Platines avec tirefonds
Planchas con tirafondos

Optional:

Panca in acciaio - Parete laterale in vetro o in lamiera forata - Bacheca informativa di fondo - Parete pubblicitaria laterale - Targa portainsegna - Illuminazione

Steel bench - Side wall in glass or perforated steel sheet - Information board - Advertisement side wall - Sign holder - Lighting

Banc en acier - Paroi latérale en verre ou en tôle perforée - Tableau d'information de fond - Paroi publicitaire latérale - Plaque porte-enseigne - Système d'éclairage

Banco en acero - Cerramiento lateral en vidrio o chapa perforada - Panel informativo en la pared de fondo - Pared publicitaria lateral - Placa identificación parada - Iluminación

METALCO

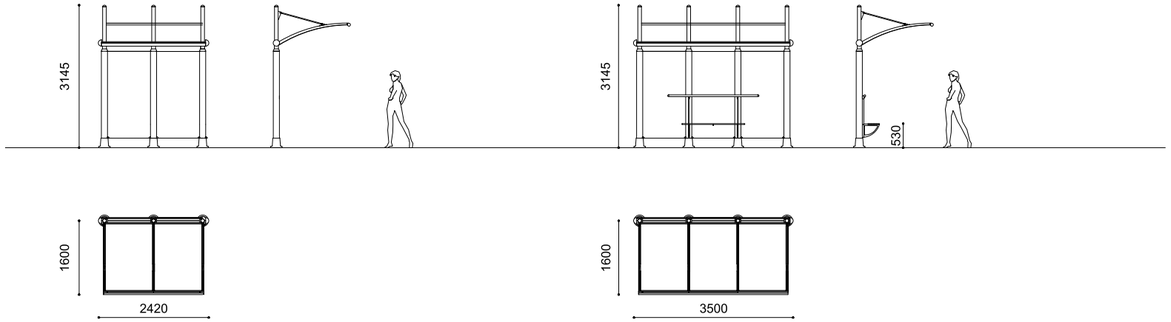

ARTS

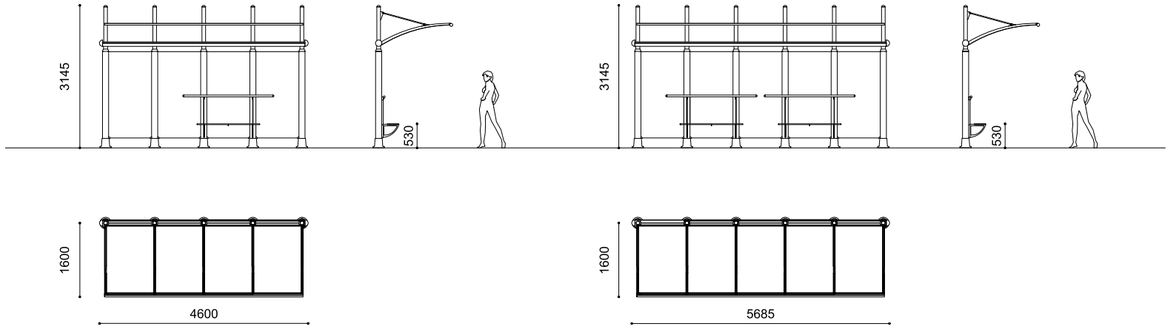

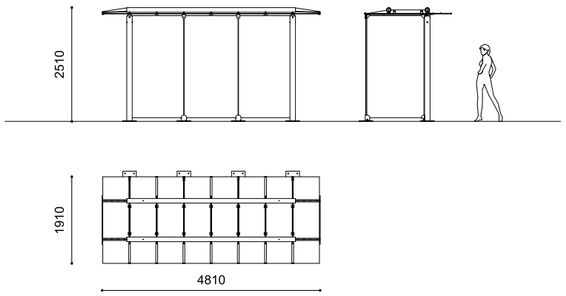

ATENA

STAUBACH & KUCKERTZ

Acciaio verniciato + Vetro
Powder coated steel + Glass
Aluminium thermolaqué + Verre
Acero pintado + Vidrio

Predisposizione per tasselli
Pre-drilled for anchors
À cheviller
Predisposición para tacos

Optional:

Panca in acciaio - Parete laterale pubblicitaria - Illuminazione
Steel bench - Advertisement side wall - Lighting
Banc en acier - Paroi publicitaire latérale - Système d'éclairage
Banco en acero - Vitrina publicitaria lateral - Iluminación

GPDUE

ARCHITETTI ASSOCIATI, ANDREA RINALDI, ROBERTA CASARINI

Acciaio verniciato
Powder coated steel
Acier thermolaqué
Acero pintado

Piastre tirafondi
Plate with anchors
Platines avec tirefonds
Planchas con tirafondos

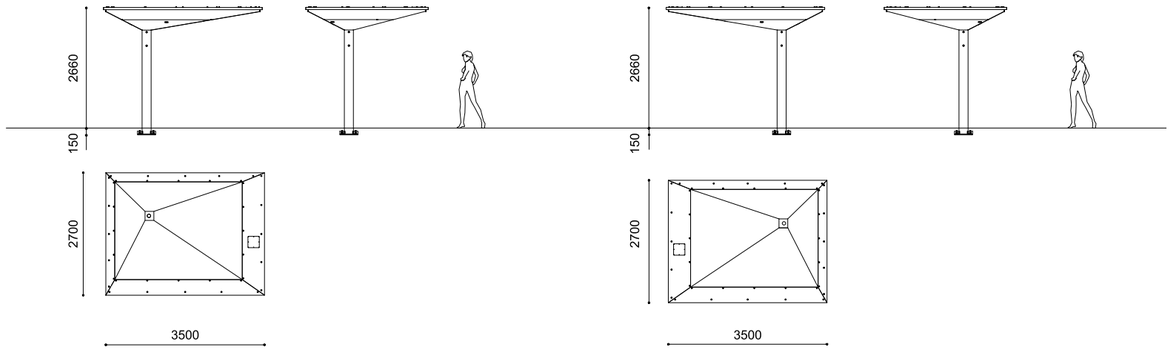
2660
150
2700
3500

2660
150
2700
3500

GPDUE

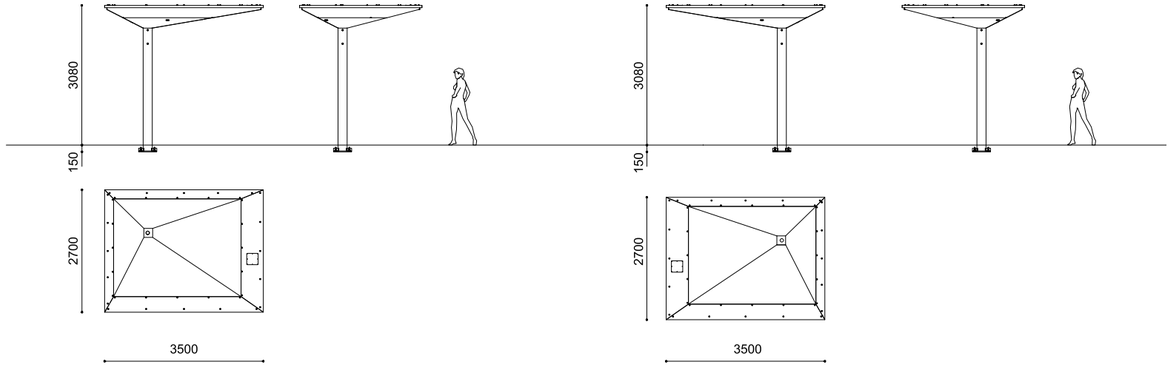
3080
150
2700
3500

3080
150
2700
3500

CASERMA
GEN. FERRANTE GONZAGA DEL VODICE

HUT

Athens (Greece)

HUT

ALFREDO TASCA

Acciaio verniciato
Powder coated steel
Acier thermolaqué
Acero pintado

Piastre tirafondi
Plate with anchors
Platines avec tirefonds
Planchas con tirafondos

Optional:

Parete laterale in vetro - Parete pubblicitaria laterale - Illuminazione a LED - Controsoffitto cieco

Glass side wall - Advertisement side wall - LED lighting system - False ceiling

Paroi latérale en verre - Paroi publicitaire latérale - Système d'éclairage à LED - Sous toiture en tôle d'acier

Cerramiento lateral en vidrio - Panel publicitario lateral - Iluminación a LED - Falso techo ciego

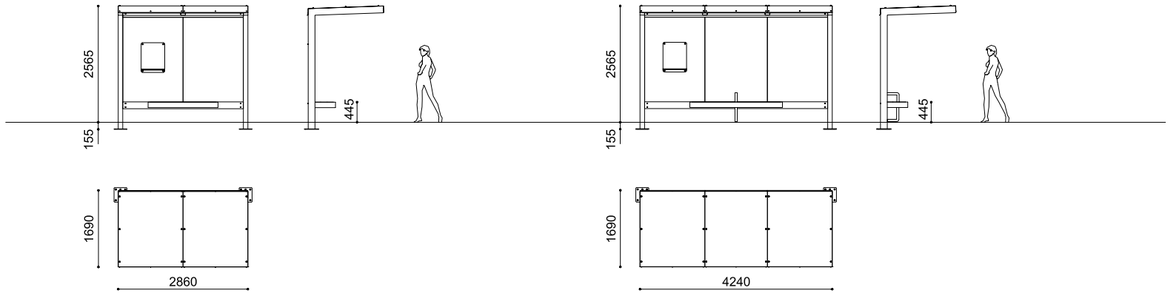
2565
155
445
1690
2860

2565
155
445
1690
4240

HUT

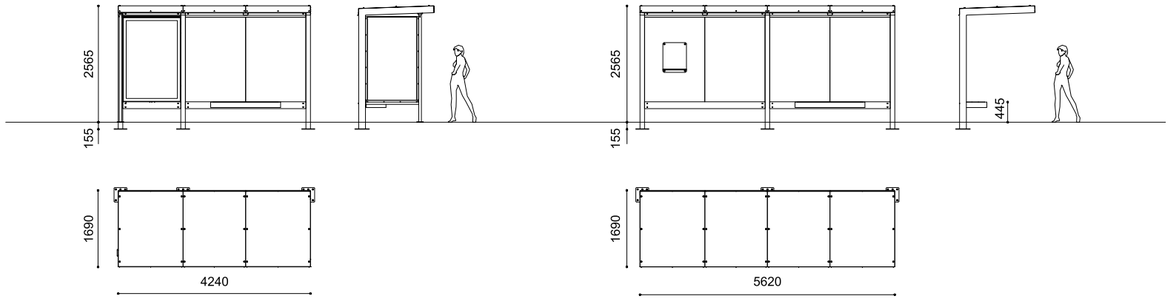
2565
155
1690
4240

2565
155
445
1690
5620

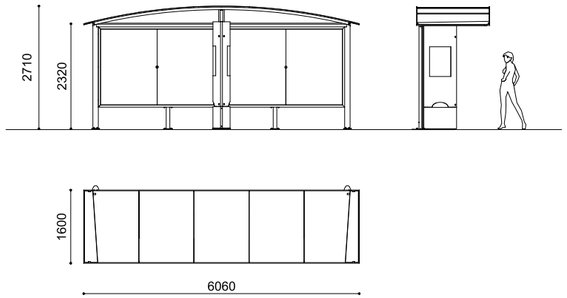

MERAK

PININFARINA

Acciaio verniciato
Powder coated steel
Acier thermolaqué
Acero pintado

Predisposizione per tasselli
Pre-drilled for anchors
À cheviller
Predisposición para tacos

Optional:

Panca in acciaio - Espositore pubblicitario laterale - Bacheca di fondo - Illuminazione

Steel bench - Lateral advertisement display - Information board - Lighting system

Banc en acier - Affichage publicitaire latéral - Panneau de fond - Système d'éclairage

Banco en acero - Panel publicitario lateral - Panel informativo en el cerramiento de fondo - Iluminación

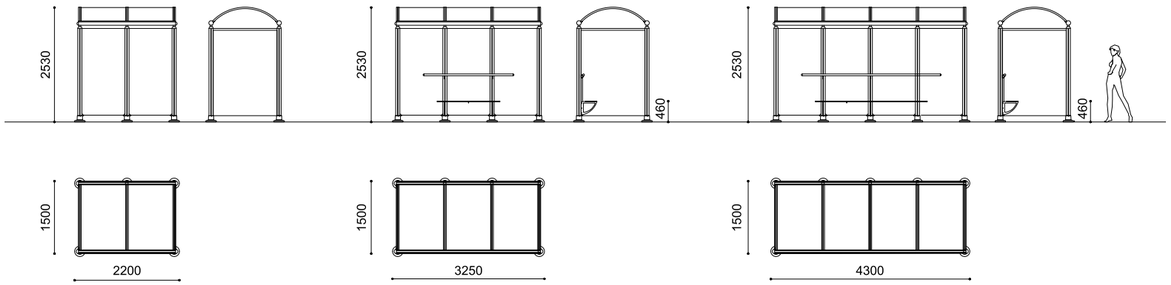

PARTNERS

ALFREDO TASCA

Alluminio verniciato + Acciaio verniciato
Powder coated aluminum + Powder coated steel
Aluminium thermolaqué + Acier thermolaqué
Aluminio pintado + Acero pintado

Predisposizione per tasselli
Pre-drilled for anchors
À cheviller
Predisposición para tacos

Optional:

Panca in acciaio - Parete laterale in vetro o in lamiera forata - Timpano in metacrilato - Bacheca informativa di fondo - Parete pubblicitaria laterale - Targa portainsegna - Illuminazione

Steel bench - Side wall in glass or perforated steel sheet - Information board - Advertisement side wall - Sign plate - LED lighting system

Banc en acier - Paroi latérale en verre ou en tôle perforée - Tympan en métacrylate - Tableau d'information de fond - Paroi publicitaire latérale - Plaque porte-enseigne - Système d'éclairage

Banco en acero - Cerramiento lateral en vidrio o chapa perforada - Tímpano en metacrilato - Panel informativo en el cerramiento de fondo - Vitrina publicitaria lateral - Placa identificación parada - Iluminación

PENSILIS

Prato (Italy)

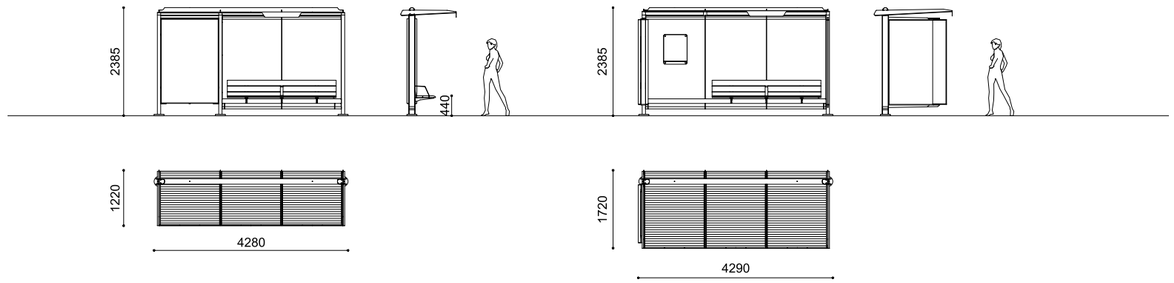

PENSILIS

ANTONIO CITTERIO CON TOAN NGUYEN

Acciaio verniciato + Vetro
Powder coated steel + Glass
Aluminium thermolaqué + Verre
Acero pintado + Vidrio

Piastre tirafondi
Plate with anchors
Platines avec tirefonds
Planchas con tirafondos

Viale Milano

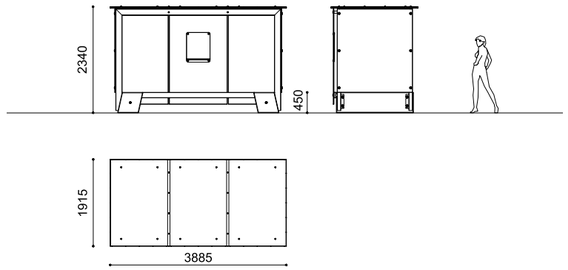

SELF

MATTIA LI POMI, ALFREDO TASCA

PDM Seduta spazzolata e lati sabbiati + Acciaio verniciato
PDM Brushed seat, sandblasted sides + Powder coated steel
PDM Assise brossée, côtés sablés + Acier thermolaqué
PDM Parte superior trabajada con púas rígidas y laterales tratados con chorro de arena + Acero pintado

Cementazione con barre filettate
Installation with threaded bars
À sceller avec tiges filetées
Cimentación con varillas roscadas

SCELTE SOSTENIBILI
SUSTAINABLE CHOICES
CHOIX DURABLES
ELECCIONES SOSTENIBLES

Ogni oggetto di arredo urbano nasconde una storia, quella dei suoi materiali: l'attenzione con cui vengono scelti, la tecnica con cui vengono trasformati.

Amiamo l'acciaio: lo conosciamo a fondo, lo lavoriamo con cura e passione.

Fin dall'inizio abbiamo creduto nella forza del colore.

Siamo stati i primi a intuire le potenzialità del Corten applicato all'arredo urbano e abbiamo messo a punto un nostro ciclo di maturazione che sfrutta gli agenti atmosferici limitando il consumo di acqua, rendendo ogni singolo prodotto unico e irripetibile.

Scegliamo legni da foreste gestite in modo responsabile e li trattiamo con le attenzioni che un materiale vivo necessita.

Ci interroghiamo ogni giorno su quali saranno le soluzioni del futuro: ci siamo innamorati della sostenibilità e dell'incredibile facilità del WPC e dell'elegante praticità dell'HPL.

Ci lasciamo ispirare dal cemento, dalla sua forza espressiva e dalla sua natura materica.

Non ci stanchiamo mai di studiarlo, di evolverlo e renderlo sempre più performante e sostenibile.

Behind every piece of street furniture there is the story of the materials composing it: the care with which we select them, and the techniques used to transform them.

We love steel: we understand it intimately, and craft it with great care and passion.

Right from the start, we have always believed in the power of colour.

We have been the first to understand the potential of using Corten in street furniture and we have developed our own maturation process exploiting atmospheric agents by limiting the use of water, ensuring every single product unique and a oneoff.

We choose wood from responsibly managed forests and treat it with the care that a living material deserves.

Every day, we ask ourselves what solutions will be required in the future: we have enthusiastically embraced issues concerning sustainability, the incredible flexibility of PC, and the elegant practicality of HPL.

We have let ourselves be inspired by concrete, its expressive power and material nature.

We get never tired of studying it, developing it, and making it perform better and in a more sustainable way.

Chaque objet de mobilier urbain cache une histoire, celle de ses matériaux: l'attention apportée à leur sélection, la technique de leur transformation.

Nous aimons l'acier: nous le connaissons parfaitement, nous le travaillons soigneusement et avec passion.

Dès le départ nous avons eu confiance en la force de la couleur.

Nous avons été les premiers à comprendre le potentiel du Corten appliqué sur le mobilier urbain et nous avons mis au point un cycle de maturation qui tire parti des agents atmosphériques en limitant la consommation d'eau et en rendant chaque produit unique et incomparable.

Nous sélectionnons des bois provenant de forêts gérées de façon responsable et nous les traitons avec toutes les attentions dont un matériau vivant à besoin.

Nous nous interrogeons chaque jour sur les solutions du futur: nous sommes tombés sous le charme de la durabilité et de l'incroyable facilité du WPC et du côté pratique de l'HPL.

Nous nous laissons inspirer par le béton, par sa force d'expression et par sa nature.

Nous ne nous laissons jamais de l'étudier, de le faire évoluer et de le rendre toujours plus performant et durable.

Cada objeto de mobiliario urbano esconde una historia, la de sus materiales: la atención con la que se seleccionan, la técnica con la que se elaboran.

Nos encanta el acero: lo conocemos a fondo, lo trabajamos con especial cuidado y pasión.

Desde el principio, hemos creído en la fuerza del color.

Hemos sido de los primeros en entender la potencialidad del Corten en el mobiliario urbano y hemos desarrollado un ciclo de maduración propio que, aprovecha los agentes atmosféricos, limitando el consumo de agua, lo que convierte cada producto en único e irrepetible.

Elegimos maderas de bosques gestionados de forma responsable y las tratamos con la atención que un material vivo requiere.

Nos preguntamos todos los días cuáles podrian ser las soluciones del futuro: estamos encantados con la sostenibilidad y la increíble facilidad de WPC, así como con la elegante practicidad de HPL.

Nos dejamos inspirar por el hormigón, por su fuerte expresividad y por la naturaleza del material.

No nos cansamos de estudiarlo, de hacer que evolucione y hacerlo de la forma más eficaz y sostenible.

ACCIAIO VERNICIATO - ALLUMINIO VERNICIATO - POWDER COATED STEEL - POWDER COATED ALUMINUM ACIER THERMOLAQUÉ - ALUMINIUM THERMOLAQUÉ - ACERO PINTADO EN POLVO - ALUMINIO PINTADO EN POLVO

Per ogni prodotto e componente in acciaio scegliamo la materia prima e i trattamenti più idonei in base al nostro ciclo produttivo e alle necessità di ciascun design.
Tra i nostri trattamenti per l'acciaio ci sono la zincatura a caldo e a freddo, la zincatura Sendzimir, la cataforesi e la verniciatura primer.
Per i nostri prodotti e componenti in alluminio utilizziamo alluminio in lastra o in estrusione o in fusione.
Successivamente verniciamo l'acciaio, l'acciaio inox e l'alluminio con polvere poliestere, in conformità alla norma EN ISO 12944-2.
Mettiamo a disposizione un'ampia gamma di colorazioni RAL standard con finitura raggrinzante con diversi livelli di goffratura, mentre solo dove è prevista la personalizzazione tramite adesivi, tampografia o serigrafia per ragioni tecniche la finitura è liscia opaca o lucida secondo fattibilità tecnica. Proponiamo anche le esclusive colorazioni SABLE', dalla peculiare texture raggrinzata metallizzata.
A richiesta sono disponibili diversi trattamenti e personalizzazioni tra cui verniciatura con colori fuori standard, e/o con finiture liscio opaco e liscio lucido, e/o verniciatura antigraffiti.
A richiesta il ciclo di verniciatura può essere certificato Quality Steel.

For every steel product and component, we choose the most suitable raw materials and treatments based on our production cycle and the needs of each design.
Our steel treatments include hot-dip galvanization, cold galvanizing, Sendzimir galvanization, cataphoresis and primer coating.
For our aluminum products and components, we use aluminum in sheet or in extrusion or in casting.
Then we powder coat steel, stainless steel, and aluminum with polyester powder, in accordance with EN ISO 12944-2.
We offer a wide range of standard RAL colors with wrinkled finish with different levels of texture. Only when customization through stickers, pad printing or serigraphy is provided, for technical reasons, their finish will be smooth matte or smooth glossy, depending on the technical feasibility.
We also offer the exclusive SABLE' colours, with a peculiar metallic wrinkled texture.
Upon request, different treatments and customizations are available, such as powder coating with non-standard RAL colors, and/or with smooth matte and smooth glossy finishes, and/or anti-graffiti treatment.
If required, the powder coating process can be certified Quality Steel.

Pour chaque produit et composant en acier, nous choisissons la matière première et les traitements les plus appropriés en fonction de notre cycle de production et des besoins de chaque conception.
Nos traitements pour l'acier comprennent la galvanisation à chaud et à froid, la galvanisation Sendzimir, la cataphorèse et le thermolaquage avec primer. Pour nos produits et composants en aluminium, nous utilisons des tôles d'aluminium ou de l'aluminium extrudé ou moulé.
Nous thermolaquons ensuite l'acier, l'acier inoxydable et l'aluminium avec de la poudre de polyester conformément à la norme EN ISO 12944-2.
Nous proposons une large gamme de couleurs RAL standard avec une finition structurée avec différents niveaux de gaufrage, tandis que la finition est lisse, mate ou brillante selon la faisabilité technique, uniquement lorsque la personnalisation au moyen d'autocollants, de tampographie ou de sérigraphie est prévue.
Nous proposons également les couleurs exclusives SABLÉES, avec une texture métallique structurée particulière.
Différents traitements et personnalisations sont disponibles sur demande, notamment la peinture avec des couleurs non standard, avec des finitions lisses mates et brillantes, ou encore la peinture anti-graffiti.
Sur demande, le cycle de peinture peut être certifié Quality Steel.

Para cada uno de nuestros productos y componentes en acero, elegimos la materia prima y los tratamientos más idóneos en función de nuestro ciclo productivo y de las exigencias de cada uno de los diseños.
De entre los tratamientos que se pueden aplicar al acero disponemos la galvanización en caliente y en frio, la galvanización Sendzimir, la cataforesis y el tratamiento primer.
Para nuestros productos y componentes en aluminio, utilizamos láminas de aluminio, aluminio extruido o fundido.
Posteriormente, se recubre el acero, el acero inoxidable y el aluminio con pintura en polvo de poliéster, de acuerdo con lo dispuesto en la norma EN ISO 12944-2.
Ponemos a disposición una amplia gama de colores RAL estándar con acabado irregular con diferentes niveles de gofrado, mientras que, solo donde se requiera la personalización con adhesivos, tampografía o serigrafía, por motivos técnicos, el acabado será liso (mate o brillo) según la viabilidad técnica.
Proponemos también la exclusiva coloración SABLE, con una particular textura gofrada metalizada.
Bajo solicitud, disponemos de diferentes tratamientos y personalizaciones, incluyendo pinturas con colores no estándar, y/o con acabados lisos ya sea mate o brillo, y/o pintura anti-grafiti.
Bajo pedido, el ciclo de pintura puede ser certificado Quality Steel.

RAL

RAL 1012	RAL 1013	RAL 1021	RAL 1027	RAL 1028	RAL 2002
RAL 2004	RAL 3000	RAL 3005	RAL 3012	RAL 4005	RAL 4009
RAL 5010	RAL 5013	RAL 5015	RAL 5021	RAL 5024	RAL 6018
RAL 6019	RAL 6020	RAL 6027	RAL 7001	RAL 7003	RAL 7008
RAL 7012	RAL 7016	RAL 7035	RAL 7039	RAL 8017	RAL 9005
RAL 9006	RAL 9007	RAL 9010		CORTEN COLOR	

I colori RAL e SABLÈ riportati sono da considerarsi puramente illustrativi.
The mentioned RAL and SABLÈ colours should be considered only illustrative.
Les couleurs RAL et SABLÈ ci-dessus sont pour référence seulement et doivent être considérées comme illustratives.
Los colores RAL y SABLÈ que hemos mencionad deben considerarse sólo ilustrativos.

SABLÈ

200 BLACK	250 GREY	300 GREEN	500 GREEN MUSK 9 IRON GREY	MW3021 SILVER
650 BROWN	700 BLUE	900 DARK	2800 TAUPE	7039 QUARZ GREY

ACCIAIO INOSSIDABILE - STAINLESS STEEL - ACIER INOXYDABLE - ACERO INOXIDABLE

SATINATO
BRUSHED
SATINÉ
SATINADO

Per i nostri prodotti e componenti in acciaio inox di norma utilizziamo acciaio AISI 304 o 304L, in caso di condizioni di posizionamento particolarmente aggressive raccomandiamo di richiedere AISI316.
Di normail nostro acciaio inox èsatinato o pallinato asecondadellecaratteristiche tecniche del manufatto.
È anche disponibile su richiesta il trattamento di elettrolucidatura.

For our stainless steel products and components, we normally use AISI 304 or 304L stainless steel, but in case of installation in highly aggressive conditions we recommend requesting AISI316stainless steel.
Our stainless steel is usually brushed or shotblasted, depending on the technical features of the product.
Electropolishing treatment is also available, upon request.

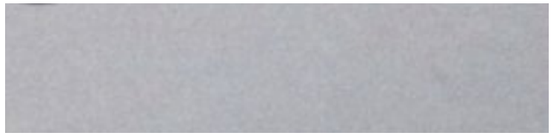

PALLINATO
SHOTBLASTED
GRENAILLÉ
GRANALLADO

Pour nos produits et composants en acier inoxydable, nous utilisons normalement l'acier AISI304 ou 304L;en casd'utilisation dansun environnement particulièrement agressif, nous recommandons l'acier AISI316.
Généralement, notre acier inoxydable est satiné ou grenaillé selon les caractéristiques techniques du produit.
Un traitement d'électropolissage est également disponible sur demande.

Para nuestros productos y componentes en acero inoxidable, normalmente utilizamos acero AISI 304 o 304L. Sin embargo, aconsejamos, en el caso de que los productos vayan posicionados en lugares particularmente agresivos, de solicitar el acero AISI 316.
Por regla general, nuestro acero inoxidable es satinado o granallado, según las características técnicas del producto.
El tratamiento de electro-pulido está disponible previa solicitud.

N.B.:Le immagini riprodotte in queste pagine sono puramente indicative.Per maggiori informazioni sui materiali consultare il sito web.
N.B.:Pleasenote that the images reproduced on these pages are purely indicative.For more information about the materials,visit our website.
NB:Veuillez noter que les images reproduites sur ces pages ne sont qu'indicatives.Pour plus d'informations sur les matériaux,visiter le site web.
NB:Tenga en cuenta que las imágenes reproducidas son meramente ilustrativas.Para obtener más información sobre los materiales,visite nuestro sitio web.

ACCIAIO CORTEN - CORTEN STEEL - ACIER CORTEN - ACERO CORTEN

L'acciaio Corten è un materiale "vivo", mutevole nel tempo, non uniforme nell'aspetto ed ogni prodotto presenta sfumature e colore unici.
Sabbiamo i nostri prodotti in Corten prima di procedere con il nostro processo di ossidazione, studiato per ridurre il consumo d'acqua.
Al fine di ridurre il fisiologico rilasciamento di perdite di ossido, è disponibile su richiesta il trattamento protettivo antidilavamento.
In ambienti particolarmente salini il Corten può avere un comportamento difforme, raccomandiamo di valutarne l'opportunità di posizionamento.

Corten steel isa'living" material,changeable overtime,not uniform in appearance and each product has unique shades and colors.
We sandblast our products in Corten steel, before proceeding with the oxidation process, designed to imit water consumption.
To reduce physiological leak of oxide, upon request. antiwashout treatment is avallable.
In particularly saline environments.Corten steel may have a different reaction,we recommend evaluating the positioning.

L'acier Corten est un matériau «vivant», variable dans le temps, d'aspect non uniforme et chaque produit a des nuances et des couleurs uniques.
Nous sablons nos produits en Corten avant de procéder à notre processus d'oxydation, destiné à réduire la consommation d'eau.
Afin de réduire la libération physiologique des fuites d'oxyde, le traitement protecteur anti-délavement est disponible sur demande.
En milieu particulièrement salin,le Corten peut se comporter différemment,nous vous recommandons de bien évaluer son positionnement.

El acero Corten es un material "vivo", que cambia con el tiempo, con una apariencia desigual.
lo que hace que cada producto presente sombras y colores únicos.
Pulimos con un chorro de arena a todos nuestros productos en Corten, antes de continuar con nuestro proceso de oxidación,reduciendo asi el consumo de agua.
Con el fin de reducir las pérdidas de oxido propias del material Corten, previa solicitud. está disponible el tratamiento de protección "antidilavamento" (anti-lavado).
En ambientes particularmente salinos, el Corten puede comportarse de manera diferente, recomendamos, por tanto, evaluar la idoneidad del posicionamiento.

OSSIDATO
OXIDIZED
OXYDÉ
OXIDADO

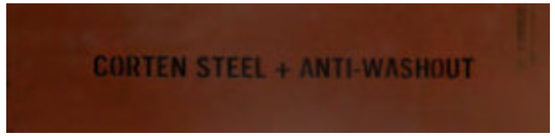

OSSIDATO PROTETTO CON ANTIDILAVAMENTO
OXIDIZED PROTECTED WITH ANTIWASHOUT OXYDÉ
PROTÉGÉ AVEC ANTI-DÉLAVEMENT OXIDADO
PROTEGIDO CON ANTI-LAVADO

LEGNO - WOOD - BOIS - MADERA

Per i nostri prodotti utilizziamo diverse tipologie di legno,tra cui legno duro,legno di pino termo-trattato* o legno di Okumè.
Il legno duro viene sottoposto ad un trattamento di impregnatura pigmentata a base d'acqua.
Su richiesta del cliente il legno può essere lasciato naturale.
Il legno di pino* viene sottoposto al trattamento termico, ottenendo così un materiale con un ciclo di vita più lungo,maggiore resistenza agli agenti atmosferici ed alla decomposizione, maggiore solidità e stabilità dimensionale che assume la denominazione di pino termo-trattato.
Su richiesta può essere fornito con trattamento di impregnatura pigmentato a base d'acqua.
I prodotti in legno di Okumè sono sempre forniti con verniciatura a base d'acqua.
Il legno di pino termo-trattato e il legno duro, a richiesta, possono essere forniti con certificato FSC.

*Il legno di pino termo-trattato presenta nodi più o meno grandi.

We use different types of wood for our products, including hardwood, thermotreated pine wood* or Okumè wood.
The hardwood is provided with a water-based pigmented impregnation treatment.
Upon request, hardwood can be left natural/untreated.
Pine wood* undergoes heat treatment, which allows to obtain a material with a longer life cycle, greater resistance to weathering and decay, greater solidity and dimensional stability.
On request, it can be supplied with a water-based pigmented impregnation treatment.
Okumè wood products are always supplied with a water-based varnish.
Thermotreated pine and hardwood can be supplied with FSC certificate on request.

*Thermo-treated pine wood has knots of varying sizes.

PINO TERMO-TRATTATO - THERMO-TREATED PINE - PIN THERMO-TRAITÉ - MADERA DE PINO TRATADA TÉRMICAMENTE

PINO TERMO-TRATTATO IMPREGNATO - THERMO-TREATED PINE WITH PIGMENTED IMPREGNATION
PIN THERMO-TRAITÉ IMPRÉGNÉ - MADERA DE PINO TRATADA TÉRMICAMENTE IMPREGNADA

MULTISTRATO DI OKUMÈ VERNICIATO - VARNISHED OKUMÉ PLYWOOD - CONTREPLAQUÉ D'OKUMÉ PEINT - MULTILMINADO OKUMÉ BARNIZADO

N.B.:Le immagini riprodotte in queste pagine sono puramente indicative.Per maggiori informazioni sui materiali consultare il sito web.
N.B.:Please note that the images reproduced on these pages are purely indicative.For more information about the materials,visit our website.
NB:Veuillez noter que les images reproduites sur ces pages ne sont qu'indicatives.Pour plus d'informations sur les matériaux,visiter le site web.
NB:Tenga en cuenta que las imágenes reproducidas son meramente ilustrativas.Para obtener más información sobre los materiales,visite nuestro sitio web.

MATERIALI E TRATTAMENTI - MATERIALS AND TREATMENTS - MATÉRIAUX ET TRAITEMENTS - MATERIALES Y TRATAMIENTOS

METALCO

Nous utilisons différents types de bois pour nos produits,notamment du bois dur, du bois de pin thermo-traité* ou du bois d'Okumè.
Le bois dur est fourni avec un traitement d'imprégnation pigmenté à base d'eau.
À la demande du client, le bois peut être laissé naturel.
Le bois de pin* subit un traitement thermique,ce qui permet d'obtenir un matériau ayant un cycle de vie plus long, une plus grande résistance aux intempéries et à la décomposition, une plus grande solidité et stabilité dimensionnelle.
Sur demande, il peut être fourni avec un traitement d'imprégnation pigmenté à base d'eau.
Les produits en bois d'okoumé sont toujours fournis avec un vernis à base d'eau.
Le pin thermo-traité et le bois dur peuvent être fournis avec un certificat FSC sur demande.

*Le bois de pin thermo-traité présente des noeuds plus ou moins gros.

Para nuestros productos utilizamos distintos tipos de madera: madera dura, madera de pino tratada térmicamente* o madera de Okumè.
A la madera dura se le aplica un tratamiento de impregnación pigmentada a base de agua.
A petición del cliente, la madera puede dejarse al natural.
La madera de pino* se somete a un tratamiento térmico, lo que da lugar a un material con un ciclo de vida más largo, mayor resistencia a la intemperie y a la descomposición, mayor solidez y estabilidad dimensional.
Bajo pedido, se puede suministrar con un tratamiento de impregnación pigmentada a base de agua.
Los productos de madera Okumè se suministran siempre con un barniz al agua.
El pino termo-tratado y la madera dura pueden suministrarse con certificado FSC bajo pedido.

*La madera de pino termo-tratada tiene nudos más grandes o más

LEGNO DURO NATURALE - UNTREATED HARDWOOD- BOIS DUR NATUREL - MADERA DURA NATURAL

LEGNO DURO IMPREGNATO - HARDWOOD WITH PIGMENTED IMPREGNATION - BOIS DUR IMPRÉGNÉ - MADERA DURA IMPREGNADA

OKUMÈ VERNICIATO - VARNISHED OKUMÉ - OKUMÈ PEINT - OKUMÉ BARNIZADO

N.B.:Le immagini riprodotte in queste pagine sono puramente indicative.Per maggiori informazioni sui materiali consultare il sito web.
N.B.:Please note that the images reproduced on these pages are purely indicative.For more information about the materials,visit our website.
NB:Veuillez noter que les images reproduites sur ces pages ne sont qu'indicatives.Pour plus d'informations sur les matériaux,visiter le site web.
NB:Tenga en cuenta que las imágenes reproducidas son meramente ilustrativas.Para obtener más información sobre los materiales,visite nuestro sitio web.

WPC (WOOD POLYMER COMPOSITE)

Abbiamo selezionato due differenti tipologie di WPC (legno composito), per i nostri prodotti, ULTRA e PLUS;tipologie da non considerarsi alternative in quanto la scelta è determinata dalle caratteristiche tecniche di ciascun design.

Nous avons sélectionné deux types différents de WPC (bois composite) pour nos produits, ULTRA et PLUS,qui ne doivent pas être considérés comme des alternatives car le choix est déterminé par les caractéristiques techniques de chaque conception.

We selected two different types of WPC (Wood Polymer Composite) for our products, ULTRA and PLUS.They do not have to be considered as alternatives, because the choice depends on the technical features of each design.

Hemos seleccionado dos tipos de WPC (Compuesto de polímero de madera) para nuestros productos, ULTRA y PLUS;tipologías que no se deben considerar alternativas ya que la elección de uno u otra viene determinada por las características técnicas de cada diseño.

WPC PLUS

WPC ULTRA

N.B.:Le immagini riprodotte in queste pagine sono puramente indicative.Per maggiori informazioni sui materiali consultare il sito web.
N.B.:Pleasenote that the images reproduced on these pages are purely indicative.For more information about the materials,visit our website.
NB:Veuillez noter que les images reproduites sur ces pages ne sont qu'indicatives.Pour plus d'informations sur les matériaux,visiter le site web.
NB:Tenga en cuenta que las imágenes reproducidas son meramente ilustrativas.Para obtener más información sobre los materiales,visite nuestro sitio web.

HPL (HIGH PRESSURELAMINATE)

L'HPL (laminato ad alta pressione), che abbiamo selezionato per i nostri prodotti, materiale particolarmente adatto all'outdoor, è disponibile in tre colorazioni a scelta: bianco, nero e tortora.

Le HPL (laminés à haute pression) que nous avons sélectionné pour nos produits, matériau particulièrement adapté à un usage extérieur, est disponible en trois couleurs: blanc, noir et gris colombe.

We selected for our products HPL (High Pressure Laminate), that is a material particularly suitable for outdoor use and It is available in three different colors: white, black, and taupe.

El HPL (laminado de alta presión) que hemos seleccionado para nuestros productos, es un material particularmente adapto para el exterior y está disponible en uno de los tres colores siguientes: blanco, negro y tórtola.

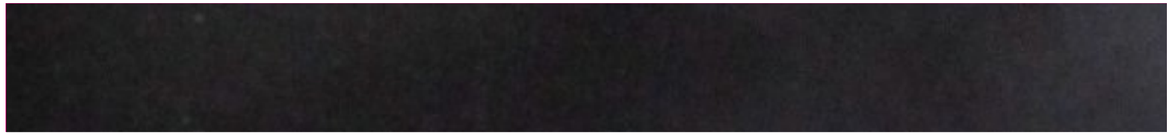

NERO - BLACK - NOIR - NEGRO

BIANCO - WHITE - BLANC - BLANCO

TORTORA - TAUPE - GRIS COLOMBE - TÒRTOLA

N.B.:Le immagini riprodotte in queste pagine sono puramente indicative.Per maggiori informazioni sui materiali consultare il sito web.
N.B.:Pleasenote that the images reproduced on these pages are purely indicative.For more information about the materials,visit our website.
NB:Veuillez noter que les images reproduites sur ces pages ne sont qu'indicatives.Pour plus d'informations sur les matériaux,visiter le site web.
NB:Tenga en cuenta que las imágenes reproducidas son meramente ilustrativas.Para obtener más información sobre los materiales,visite nuestro sitio web.

UHPC (ULTRA HIGH PERFORMANCE CONCRETE)

Il nostro UHPC (cemento ad elevatissima prestazione), è disponibile in tre colorazioni,bianco,grigio e grigio scuro,e fornito con finitura ALFA- liscio naturale. Caratterizzato da aspetto materico, l'UHPC può presentare effetti nuvolati di colore non uniforme e leggere cavillature, aspetti fisiologici di queste tipologie di materiale.
I prodotti finiti poi sono trattati con una vernice protettiva, su richiesta è possibile applicare il trattamento antigraffiti.

Notre UHPC (béton fibré ultra hautes performances) est disponible en trois couleurs,blanc,gris et gris foncé,et est livré avec une finition ALFA- lisse naturelle. Caractérisé par son aspect matériel, l'UHPC peut présenter des effets nuageux de couleur non uniforme et de légères craquelures, aspects physiologiques de ce type de matériau.
Les produits finis sont ensuite traités avec une peinture de protection; sur demande il est possible d'appliquer le traitement anti-graffiti.

Our UHPC (Ultra High Performance Concrete) is available in three different colors, white, grey and dark grey, provided with ALFA- natural smooth finish. Characterized by textured appearance, UHPC can present not uniform cloudy effects of color and light cracks, which are physiological aspects of this material. The finished products are treated with a protective varnish, and upon request, anti-graffiti treatment can be also applied.

Nuestro UHPC (Ultra Performance Concrete) está disponible en tres colores blanco, gris y gris oscuro y el acabado es ALFA- liso natural.
Caracterizado por un aspecto material, el UHPC puede presentar un color que no es uniforme, así como ligeras grietas, en ambos casos se trata de aspectos fisiológicos de este tipo de material.
Una vez los productos están terminados se les aplica un barniz protector y previa solicitud, es posible aplicar el tratamiento anti-grafiti.

MATERIALI E TRATTAMENTI - MATERIALS AND TREATMENTS - MATÉRIAUX ET TRAITEMENTS - MATERIALES Y TRATAMIENTOS

METALCO

UHPC BIANCO - WHITE - BLANC - BLANCO

UHPC GRIGIO - GREY - GRIS - GRIS

UHPC GRIGIO SCURO - DARK GREY - GRIS FONCÉ - GRIS OSCURO

N.B.:Le immagini riprodotte in queste pagine sono puramente indicative.Per maggiori informazioni sui materiali consultare il sito web.
N.B.:Pleasenote that the images reproduced on these pages are purely indicative.For more information about the materials,visit our website.
NB:Veuillez noter que les images reproduites sur ces pages ne sont qu'indicatives.Pour plus d'informations sur les matériaux,visiter le site web.
NB:Tenga en cuenta que las imágenes reproducidas son meramente ilustrativas.Para obtener más información sobre los materiales,visite nuestro sitio web.

HPC (HIGH PERFORMANCE CONCRETE)

Il nostro HPC(cemento ad elevata prestazione),è disponibile in cinque colorazioni (bianco, grigio, grigio scuro, verde e giallo) e fornito, di norma, con finitura VELLUTO- liscio naturale.
Caratterizzato da aspetto materico, l'HPC può presentare effetti nuvolati di colore non uniforme e leggere cavillature, aspetti fisiologici di queste tipologie di materiale.
Su richiesta, ove tecnicamente fattibile, è possibile effettuare operazioni di levigatura. I prodotti finiti poi sono trattati con una vernice protettiva, su richiesta è possibile applicare il trattamento antigraffiti.

Notre HPC (béton hautes performances) est disponible en cinq couleurs (blanc, gris, gris foncé, vert et jaune) et il est habituellement livré avec une finition VELLUTO- lisse naturelle.
Caractérisé par son aspect matériel, l'HPC peut présenter des effets nuageux de couleur non uniforme et de légères craquelures, aspects physiologiques de ces types de matériaux.
Des opérations de polissage peuvent être effectuées sur demande, lorsque cela est techniquement possible. Les produits finis sont ensuite traités avec une peinture de protection; sur demande il est possible d'appliquer le traitement anti-graffiti.

Our HPC is available in five different colors (white, grey, dark grey, green and yellow) and it is provided, as standard, with VELLUTO– natural smooth finish.
Characterized by textured appearance, HPC can present not uniform cloudy effects of color and light cracks, which are physiological aspects of this material.
Upon request, when technically feasible, it is possible to perform polishing operations.
The finished products are treated with a protective varnish, and upon request, anti-graffiti treatment can be also applied.

Nuestro HPC (Cemento a elevada prestación) está disponible en cinco colores (blanco, gris, gris oscuro, verde y amarillo) y el acabado es VELLUTO- liso natural.
Caracterizado por un aspecto material, el HPC puede presentar un color que no es uniforme, así como ligeras grietas, en ambos casos se trata de aspectos fisiológicos de este tipo de material.
Previa solicitud y siempre que técnicamente sea factible, es posible pulir en parte o totalmente el producto, para conseguir un acabado totalmente liso.
Una vez los productos están terminados se les aplica un barniz protector y previa solicitud, es posible aplicar el tratamiento anti-grafiti.

N.B.:Le immagini riprodotte in queste pagine sono puramente indicative.Per maggiori informazioni sui materiali consultare il sito web.
N.B.:Pleasenote that the images reproduced on these pages are purely indicative.For more information about the materials,visit our website.
NB:Veuillez noter que les images reproduites sur ces pages ne sont qu'indicatives.Pour plus d'informations sur les matériaux,visiter le site web.
NB:Tenga en cuenta que las imágenes reproducidas son meramente ilustrativas.Para obtener más información sobre los materiales,visite nuestro sitio web.

MATERIALI E TRATTAMENTI - MATERIALS AND TREATMENTS - MATÉRIAUX ET TRAITEMENTS - MATERIALES Y TRATAMIENTOS

METALCO

BIANCO LEVIGATO
WHITE POLISHED
BLANC POLI
BLANCO PULIDO

BIANCO VELLUTO - LISCIO NATURALE
WHITE VELLUTO- NATURAL SMOOTH
BLANC VELLUTO - LISSE NATUREL
BLANCO VELLUTO- LISO NATURAL

GRIGIO LEVIGATO
GREY POLISHED
GRIS POLI
GRIS PULIDO

GRIGIO VELLUTO - LISCIO NATURALE
GREY VELLUTO - NATURAL SMOOTH
GRIS VELLUTO - LISSE NATUREL
GRIS VELLUTO - LISO NATURAL

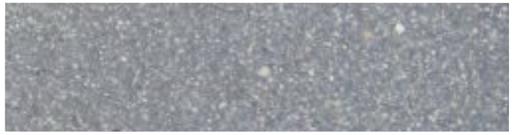

GRIGIO SCURO LEVIGATO
DARK GREY POLISHED
GRIS FONCÉ POLI
GRIS OSCURO PULIDO

GRIGIO SCURO VELLUTO - LISCIO NATURALE
DARK GREY VELLUTO - NATURAL SMOOTH
GRIS FONCÉ VELLUTO - LISSE NATUREL
GRIS OSCURO VELLUTO - LISO NATURAL

VERDE LEVIGATO
GREEN POLISHED
VERT POLI
VERDE PULIDO

VERDE VELLUTO - LISCIO NATURALE
GREEN VELLUTO - NATURAL SMOOTH
VERT VELLUTO - LISSE NATUREL
VERDE VELLUTO - LISO NATURAL

GIALLO LEVIGATO
YELLOW POLISHED
JAUNE POLI
AMARILLO PULIDO

GIALLO VELLUTO - LISCIO NATURALE
YELLOW VELLUTO - NATURAL SMOOTH
JAUNE VELLUTO - LISSE NATUREL
AMARILLO VELLUTO- LISO NATURAL

PDM PIETRE RICOSTITUITE - RECONSTITUED STONES - PIERRES RECONSTITUÉES - PIEDRAS RECONSTITUIDAS

Il nostro PDM (Pietre Ricostituite) è una miscela di cemento e inerti che combina la resistenza del cemento e l'eleganza della pietra naturale.
È disponibile in quattro opzioni con granito bianco, con granito grigio, con marmo bianco e con marmo nero.
I nostri prodotti sono, di norma, forniti con finitura sabbiata e con le superfici di seduta piane spazzolate.
Su richiesta, se il prodotto lo permette, è possibile effettuare operazioni di levigatura.
I prodotti finiti sono poi trattati con una vernice ravvivante, su richiesta è possibile applicare il trattamento antigraffiti.

Notre PDM (Pierres Reconstituées) est un mélange de béton et d'agrégats qui combine la résistance du béton et l'élégance de la pierre naturelle.
Il est disponible en quatre options avec du granit blanc, avec du granit gris, avec du marbre blanc et avec du marbre noir.
Nos produits sont habituellement fournis avec une finition sablée et des surfaces d'assise planes brossées.
Des opérations de polissage peuvent être effectuées sur demande, lorsque le produit le permet.
Les produits finis sont ensuite traités avec une peinture revitalisante; sur demande il est possible d'appliquer le traitement anti-graffiti.

Our PDM (Reconstitued Stones) is a mixture of concrete and aggregates that combines concrete resistance with natural stone elegance.
It is available in four options with white granite, with grey granite, with white marble, and with black marble.
Our products are normally provided with sandblasted finish and with brushed finish for the seating flat surfaces.
Upon request, if the product allows it, it is possible to perform polishing operations.
The finished products are treated with a revitalizing varnish and, if requested, anti-graffiti treatment can be applied.

Nuestro PDM es una mezcla de cemento y áridos que combina la resistencia del hormigón y la elegancia de la piedra natural.
Está disponible en 4 versiones: con granito blanco, con granito gris, con mármol blanco y con mármol negro.
Generalmente, en los productos en PDM, las superficies planas dedicadas para sentarse se fabrican con un pulido que llamamos "spazzolato" (acabado hecho con púas rígidas), mientras que el resto de las superficies tienen un acabado que llamamos "sabbiato" (pulido con chorro de arena).
Previa solicitud y siempre que técnicamente sea factible, es posible pulir en parte o totalmente el producto, para conseguir un acabado totalmente liso.
Una vez los productos están terminados se les aplica un barniz protector y previa solicitud, es posible aplicar el tratamiento anti-grafiti.

MATERIALI E TRATTAMENTI - MATERIALS AND TREATMENTS - MATÉRIAUX ET TRAITEMENTS - MATERIALES Y TRATAMIENTOS

METALCO

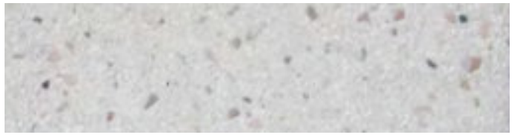

GRANITO BIANCO SPAZZOLATO
WHITE GRANITE BRUSHED
GRANIT BLANC BROSSÉ
GRANITO BLANCO TRABAJADO CON PÚAS RÍGIDAS

GRANITO GRIGIO SPAZZOLATO
GREY GRANITE BRUSHED
GRANIT GRIS BROSSÉ
GRANITO GRIS TRABAJADO CON PÚAS RÍGIDAS

MARMO BIANCO SPAZZOLATO
WHITE MARBLE BRUSHED
MARBRE BLANC BROSSÉ
MÁRMOL BLANCO TRABAJADO CON PÚAS RÍGIDAS

MARMO NERO SPAZZOLATO
BLACK MARBLE BRUSHED
MARBRE NOIR BROSSÉ
MÁRMOL NEGRO TRABAJADO CON PÚAS RÍGIDAS

GRANITO BIANCO SABBIATO
WHITE GRANITE SANDBLASTED
GRANIT BLANC SABLÉ
GRANITO BLANCO TRABAJADO CON CHORRO DE ARENA

GRANITO GRIGIO SABBIATO
GREY GRANITE SANDBLASTED
GRANIT GRIS SABLÉ
GRANITO GRIS TRABAJADO CON CHORRO DE ARENA

MARMO BIANCO SABBIATO
WHITE MARBLE SANDBLASTED
MARBRE BLANC SABLÉ
MÁRMOL BLANCO TRABAJADO CON CHORRO DE ARENA

MARMO NERO SABBIATO
BLACK MARBLE SANDBLASTED
MARBRE NOIR SABLÉ
MÁRMOL NEGRO TRABAJADO CON CHORRO DE ARENA

N.B.: Le immagini riprodotte in queste pagine sono puramente indicative. Per maggiori informazioni sui materiali consultare il sito web.
N.B.: Please note that the images reproduced on these pages are purely indicative. For more information about the materials, visit our website.
NB: Veuillez noter que les images reproduites sur ces pages ne sont qu'indicatives. Pour plus d'informations sur les matériaux, visiter le site web.
NB: Tenga en cuenta que las imágenes reproducidas son meramente ilustrativas. Para obtener más información sobre los materiales, visite nuestro sitio web.

PIETRA SINTERIZZATA - SINTERED STONE - PIERRESINTÉRISÉE - PIEDRA SINTERIZADA

La pietra sinterizzata è un materiale ultracompatto e a emissioni neutre di carbonio, realizzata con un processo di produzione industriale.
È infatti costituita da una miscela di minerali naturali selezionati atomizzati (feldspati, ossidi minerali, argilla, silicio e molti altri), nessun additivo chimico, nessuna resina o collante, compattati attraverso procedimenti industriali che migliorano le proprietà fisico-meccaniche della pietra naturale, conferendo al prodotto le massime prestazioni.

La pierre sintérisée est un matériau ultra-compact et neutre en carbone, fabriqué par un processus industriel.
Elle est composée d'un mélange de minéraux naturels atomisés soigneusement sélectionnés (feldspaths, oxydes minéraux, argile, silicium et bien d'autres), sans aucun additif chimique, résine ou colle. Ces éléments sont compactés grâce à des procédés industriels qui améliorent les propriétés physico-mécaniques de la pierre naturelle, garantissant des performances maximales.

Sintered stone is an ultra-compact,carbon-neutral material produced through an industrial manufacturing process.
It is composed of a mixture of selected atomized natural minerals (feldspars, mineral oxides, clay, silicon, and many others), without any chemical additives, resins, or adhesives. These are compacted through industrial processes that enhance the physical and mechanical properties of natural stone, providing the highest performance.

La piedra sinterizada es un material ultracompacto y neutro en carbono, producido mediante un proceso de fabricación industrial.
Está compuesta por una mezcla de minerales naturales atomizados seleccionados (feldespatos, óxidos minerales, arcilla, silicio y muchos otros), sin aditivos químicos, resinas ni adhesivos. Estos se compactan mediante procesos industriales que mejoran las propiedades físico-mecánicas de la piedra natural, ofreciendo el máximo rendimiento.

PS BIANCO - WHITE - BLANC - BLANCO

PS TERRACOTTA

PS NERO - BLACK - NOIR - NEGRO

N.B.:Le immagini riprodotte in queste pagine sono puramente indicative.Per maggiori informazioni sui materiali consultare il sito web.
N.B.:Pleasenote that the images reproduced on these pages are purely indicative.For more information about the materials,visit our website.
NB:Veuillez noter que les images reproduites sur ces pages ne sont qu'indicatives.Pour plus d'informations sur les matériaux,visiter le site web.
NB:Tenga en cuenta que las imágenes reproducidas son meramente ilustrativas.Para obtener más información sobre los materiales,visite nuestro sitio web.

VETRORESINA - FIBERGLASS - FIBRE DE VERRE - FIBRA DE VIDRIO

Su alcuni prodotti, in alternativa all'HPC (High Performance Concrete), Metalco propone la vetroresina.
La vetroresina, o VTR, è un tipo di plastica rinforzata con fibre di vetro, in forma di TNT (tessuto non tessuto e feltro a fibre orientate casualmente) impregnato con resine termoindurenti, che indurisce dopo la lavorazione per intervento di un catalizzatore ed un acceleratore.
Successivamente viene steso un fondo epossidico, e poi finito con una vernice poliuretanica con colore a scelta tra la gamma RAL di Metalco.

Pour certains produits, en alternative au HPC (High Performance Concrete), Metalco propose la fibre de verre.
La fibre de verre, ou PRV, est un type de plastique renforcé avec des fibres de verre, sous forme de tissu non tissé (TNT) et de feutre à fibres orientées aléatoirement, imprégné de résines thermodurcissables qui durcissent après traitement sous l'effet d'un catalyseur et d'un accélérateur.
Une sous-couche époxy est ensuite appliquée, suivie d'une peinture polyuréthane dans la couleur choisie parmi la gamme RAL de Metalco.

For some products, as an alternative to HPC (High Performance Concrete), Metalco offers fiberglass.
Fiberglass, or GFRP, is a type of plastic reinforced with glass fibers, in the form of non-woven fabric and randomly oriented fiber felt, impregnated with thermosetting resins that harden after processing through the action of a catalyst and an accelerator. An epoxy primer is applied, followed by a polyurethane paint finish in a colour chosen from Metalco's RAL range.

Para algunos productos, como alternativa al HPC (High Performance Concrete), Metalco ofrece la fibra de vidrio.
La fibra de vidrio, o PRFV, es un tipo de plástico reforzado con fibras de vidrio, en forma de tejido no tejido (TNT) y fieltro de fibras orientadas aleatoriamente, impregnado con resinas termoendurecibles que se endurecen después del proceso gracias a la acción de un catalizador y un acelerador.
Luego se aplica una imprimación epoxi y, posteriormente, un acabado con pintura de poliuretano en el color elegido dentro de la gama RAL de Metalco.

RAL

RAL 1012	RAL 1013	RAL 1021	RAL 1027	RAL 1028	RAL 2002
RAL 2004	RAL 3000	RAL 3005	RAL 3012	RAL 4005	RAL 4009
RAL 5010	RAL 5013	RAL 5015	RAL 5021	RAL 5024	RAL 6018
RAL 6019	RAL 6020	RAL 6027	RAL 7001	RAL 7003	RAL 7008
RAL 7012	RAL 7016	RAL 7035	RAL 7039	RAL 8017	RAL 9005
RAL 9006	RAL 9007	RAL 9010			

I colori RAL riportati sono da considerarsi puramente illustrativi.
The mentioned RAL colours should be considered only illustrative.
Les couleurs RAL ci-dessus sont pour référence seulement et doivent être considérées comme illustratives.
Los colores RAL que hemos mencionad deben considerarse sólo ilustrativos.

Sappiamo che tutta la tensione creativa a servizio di un'urbanizzazione sostenibile non è comprimibile nelle pagine di un catalogo, per questo pensiamo che sia necessario muoverci oltre la carta stampata.

Siamo un'azienda fatta di risorse, reali e virtuali, restate in contatto con noi visitando il nostro sito www.metalco.it e seguendoci sui social, per rimanere sempre aggiornati e scoprire tutte quelle piccole grandi attenzioni che l'arredo urbano richiede.

Dai controlli periodici, alle corrette operazioni di pulizia, fino alle manutenzioni, condividiamo con voi il nostro know-how perché ogni oggetto di arredo urbano ha un valore che va protetto e rispettato.

SEGUI LO STILE!
LET'S FOLLOW THE STILE!

We know that the creative energy that goes into sustainable urbanization cannot be compressed within the pages of a catalogue.
That is why we think it is important to move beyond printed paper.

We are a company made up of resources, both tangible and virtual.
Stay in touch with us by visiting our websit www.metalco.it and by following us on our social media channels to stay up to date and to discover the great dedication to details that goes into all our street furniture.

From periodic checks, to correct cleaning operations, right through to maintenance, we share our know-how with you, because every object of street furniture has a value that must be protected and respected.

Nous savons que tout le potentiel créatif au service d'une urbanisation durable ne peut être synthétisé sur les pages d'un catalogue, c'est pourquoi nous pensons qu'il faut aller au-delà du papier imprimé.

Nous sommes une entreprise faite de ressources, réelles et virtuelles; restez avec nous et visitez notre site www.metalco.it et suivez-nous sur les réseaux sociaux pour rester informés et découvrir toutes les petites et les grandes attentions que le mobilier urbain requière.

Des contrôles périodiques, aux opérations de nettoyage adéquates, jusqu'à l'entretien, nous partageons avec vous notre savoir-faire car chaque objet d'aménagement urbain possède une valeur qui doit être protégée et respectée.

SUIVEZ LE STILE!
SIGUE EL STILE!

Sabemos que toda la tensión creativa al servicio de la urbanización sostenible, no se puede comprimir en las páginas de un catálogo, por eso pensamos que es necesario ir más allá del papel impreso.

Somos una empresa formada por recursos, reales y virtuales, mantengámonos en contacto, visite nuestra página web www.metalco.it y síganos en las redes sociales para estar al día y descubrir todas esas pequeñas grandes atenciones que el mobiliario urbano requiere.

Desde los controles periódicos, pasando por las correctas operaciones de limpieza hasta el mantenimiento, compartimos con ustedes nuestro know-how porque cada objeto del mobiliario urbano tiene un valor que hay que proteger y respetar.

PREMI E RICONOSCIMENTI
AWARDS AND ACKNOWLEDGMENTS
PRIX ET RÉCOMPENSES
PREMIOS Y RECONOCIMIENTOS

Metalco crede particolarmente nel valore della creatività umana, nel talento del singolo e nel lavoro di squadra.
Nel corso degli anni i prodotti dei designer del Gruppo hanno ottenuto molteplici riconoscimenti e premi a livello internazionale.

Metalco croit profondément à la valeur de la créativité humaine, au talent individuel et au travail d'équipe.
Au fil des années, les designers du Groupe ont obtenu de nombreuses distinctions et récompenses internationales.

Metalco strongly believes in the value of human creativity, individual talent, and teamwork.
Over the years, the designers of the Group have received multiple international awards and recognitions.

Metalco cree firmemente en el valor de la creatividad humana, el talento individual y el trabajo en equipo.
A lo largo de los años, los diseñadores del Grupo han recibido múltiples reconocimientos y premios internacionales.

2022
Product: KORE MODULAR BENCH
Designer: MICHELE SLAVIERO
RED DOT AWARD 2022

2022
Product: AIR-CIRCLE TABLES WITH INTEGRATED STOOL
Designer: MASSIMO TASCA
RED DOT AWARD 2022

2022
Product: URBAN MIRROR
Designer: DAVIDE ANZALONE- ALBERTO MATTIELLO
Selected for ADI Design Index 2022

2022
Product: KORE MODULAR BENCH
Designer: MICHELE SLAVIERO
BIG SEE 2022

2021
Product: TILE MODULAR SHADING STRUCTURE
Designer: MAKIO HASUIKE & CO
Product included in the ADI DESIGNINDEX

2021
Product: BAIA PARKLET
Designer: NICHETTO STUDIO
BIGSEE PRODUCT DESIGN AWARD 2021

2020
Product: SMART SHELTER (BHLS TRANSOCEÂNICA STATIONS)
Designer: GUTO INDIO DA COSTA A.U.D.T.
IF DESIGN AWARD 2020

2019
Product: ISOLA URBANA
Designer: MASSIMO TASCA
Third place in the section "Young Designer" MDO PRIZE 2019

2019
Product: RIO SMART SHELTER
Designer: GUTO INDIO DA COSTA A.U.D.T.
First Prize in the section "Urban Design" MDO PRIZE 2019

2019
Product: LA CABINE DDA BUSSHELTER
Designed by: DAVIDE FANCELLO - STUDIO DI ARCHITETTURA
GERMAN DESIGN AWARNS 2019

2019
Product: EDGE BENCH
Designer: GUTO INDIO DA COSTA A.U.D.T.
IF DESIGN AWARD 2019

2019
Product: FORESTA BENCH
Designer: MASSIMO TASCA
First Prize Good Design Awards

2016
Product: ULURU MODULAR BENCHES COLLECTION
Designer: ANDREA MORGANTE SHIRO STUDIO
Muuz International Awards Winner 2016

2014
Product: LIBRE BENCHES COLLECTION
Designer: ALFREDO TASCA
Received a "SPECIAL MENTION" at the "GERMAN DESIGN AWARDS 2014

2014
Product: OSMOSE INTERACTIVE METRO STATIONS
Designer: MARC AUREL
Received a "SPECIAL MENTION" at the "GERMAN DESIGN AWARDS 2014

2013
Product: OSMOSE INTERACTIVE METRO STATIONS
Designer: MARC AUREL
Awarded with the "Janus de la prospective" 2013 by the Institut Français du design

2013
Product: OSMOSE INTERACTIVE METRO STATIONS
Designer: MARC AUREL
Product included in the ADI DESIGNINDEX

2013
Product: LIBRE EVOLUTION BENCHES
Designer: ALFREDO TASCA
Nominated for the "Prix du Palmarès de l'ArchiDesignClub"

2012
Product: LOLA
Designer: LAGRANJA
DELTA DEPLATA ADI-FAD 2012

2011
Product: PALUSBOLLARD
Designer: ANTONIO CITTERIO with TOAN NGUYEN
XXI Edition of Premio Compasso D'Oro

2010
METALCO
Awards: "PREMI FESTIVAL CITTÀ IMPRESA 2010

2010
Product: LIBRE BENCH
Designer: ALFREDO TASCA
Included in the book «Disegno e Design Brevetti e Creatività Italiani"

2009
Product: PALUSBOLLARD
Designer: ANTONIO CITTERIO with TOAN NGUYEN
product included in the ADI DESIGNINDEX

2008
Product: SEDIS, SEDIS TORSION BENCHES
Designer: ANTONIO CITTERIO with TOAN NGUYEN
XXI Edition of Premio Compasso D'Oro

2008
Product: GHOST LITTER BIN
Designer: RAFFAELE LAZZARI
XXI Edition of Premio Compasso D'Oro

2007
Product: SEDIS, SEDIS TORSION BENCHES
Designer: ANTONIO CITTERIO with TOAN NGUYEN
product included in the ADI DESIGNINDEX

2005
Product: GHOST LITTER BIN
Designer: RAFFAELE LAZZARI
product included in the ADI DESIGNIDEX

2004
Product: LIBRE BENCH
Designer: ALFREDO TASCA
Exposed at the exhibition "Disegno e Design Brevetti e Creatività Italiani"
Tongji University, Zhonghe Building, Shanghai

COLLEZIONE FARNESINA DESIGN

INCLUDED IN THE "COLLEZIONE FARNESINA DESIGN", TRAVELLING EXHIBITION, ROME AND WORLDWIDE:

Product: VOLO BENCH Designed by: ALESSANDRO LENARDA

June 2010:	Casa Azzurri FIFA Word Cup, Pretoria
November 2010:	Cuiture European Capital, Istanbul
February-April 2011:	Holon National Museum, Tel Aviv
May-September 2011:	Ara Pacis Museum, Rome
November 2011:	Palais des Rais, Algeri
December 2011 Januari 2012:	Centre National d'Art Vivant, Tunisi
February 2012:	Ecole Nationale d'Architecture, Rabat
July 2012:	Ecosoluzioni/Design del quotidiano Museum Musikkitalo. Helsinky
July-August 2012:	Queen Elizabeth II Conference Center Olimpics Games, London
October-November 2012:	Ecosoluzioni/Design del quotidiano Siovenian Museum, Lublian
October-November 2012: Rome	Italian cultural institute Palazzo della Faresina e le sue collezioni Exposed at Design Museum Holon, Tel Aviv (permanent exhibition) Exposed at Modern and Contemporary Avt Gallery, Roma Capitale
October 2012 January 2013:	Welcome to design-the best Made in Italy, Moscow

CONFINDUSTRIA

CERTIFICAZIONI - CERTIFICATIONS

Certificazione UNI EN ISO 9001, che definisce i requisiti minimi che il Sistema di Gestione per la qualità deve dimostrare di soddisfare per garantire il livello di qualità di prodotto che si dichiara di possedere.

Certificazione UNI EN ISO 14001, che dimostra all'interno di Metalco la presenza di un Sistema di Gestione Ambientale finalizzato al raggiungimento di obiettivi virtuosi in termini di prestazioni ambientali.

Certificazione SOA, categoria III, certificazione obbligatoria per la partecipazione a gare d'appalto per l'esecuzione di lavori pubblici, comprovante il rispetto da parte dell'impresa di tutti i requisiti previsti dall'attuale normativa in ambito di Contratti Pubblici.

Certificazione Hen 1090 - 1:2009+A1:2011, riguardante le caratteristiche prestazionali dei componenti strutturali di acciaio ed alluminio, ed il cui possesso permette la possibilità di apporre la marcatura C.E. ai propri prodotti.

Certificazione ISO 45001, ottenuta nel 2023, standard internazionale per la salute e sicurezza sul lavoro, progettato per proteggere dipendenti e visitatori da incidenti e malattie legate al lavoro.

Certificazione FSC, che garantisce che la materia prima a base legnosa presente nel prodotto sia proveniente da una foresta certificata FSC, gestita in modo sostenibile, in linea con le più rigorose esigenze ambientali, sociali ed economiche e tutelando i diritti dei lavoratori lungo tutta la catena di custodia.

Certificazione EcoVadis, che fornisce una valutazione dettagliata delle performance di sostenibilità dell'azienda in aree quali ambiente, pratiche lavorative e diritti umani, etica e acquisti sostenibili.

Certificato di Provenienza Energia Elettrica da fonti 100% rinnovabili che attesta l'origine e la qualità dell'energia utilizzata dall'intero impianto produttivo.

Certificato di riduzione delle emissioni di carbonio che attesta il percorso intrapreso dall'azienda per il raggiungimento dell'obiettivo globale Net Zero.

Certification UNI EN ISO 9001, qui définit les exigences minimales que le Système de Gestion pour la Qualité doit démontrer pour garantir le niveau de qualité du produit qu'il déclare posséder.

Certification UNI EN ISO 14001, qui démontre au sein de Metalco la présence d'un système de gestion environnementale visant à atteindre des objectifs vertueux en termes de performances environnementales.

Certification SOA, catégorie III, certification obligatoire pour participer à des appels d'offres pour l'exécution de travaux publics, attestant que l'entreprise respecte toutes les exigences prévues par la réglementation en vigueur en matière de marchés publics.

Certification Hen 1090 - 1:2009+A1:2011, concernant les caractéristiques de performance des composants structurels en acier et en aluminium, dont la possession permet d'apposer le marquage CE sur ses produits.

Certification ISO 45001, obtenue en 2023, norme internationale pour la santé et la sécurité au travail, conçue pour protéger les employés et les visiteurs contre les accidents et les maladies liés au travail.

Certification FSC, qui garantit que la matière première à base de bois présente dans le produit provient d'une forêt certifiée FSC, gérée de manière durable, conformément aux exigences environnementales, sociales et économiques les plus strictes et en protégeant les droits des travailleurs tout au long de la chaîne de conservation.

Certification EcoVadis, qui fournit une évaluation détaillée des performances de l'entreprise en matière de développement durable dans des domaines tels que l'environnement, les pratiques de travail et les droits de l'homme, l'éthique et les achats responsables.

Certificat d'origine de l'énergie électrique provenant de sources 100% renouvelables qui atteste l'origine et la qualité de l'énergie utilisée par l'ensemble du site de production.

Certificat de réduction des émissions de carbone qui atteste de la démarche engagée par l'entreprise pour atteindre l'objectif mondial Net Zero.

CERTIFICATIONS - CERTIFICACIONES

UNI EN ISO 9001 certification, which defines the minimum requirements that the Quality Management System must demonstrate to guarantee the level of product quality that it claims to possess.

UNI EN ISO 14001 certification, which demonstrates within Metalco the presence of an Environmental Management System aimed at achieving virtuous objectives in terms of environmental performance.

SOA certification, category III, mandatory certification for participation in tenders for public works, certifying that the company complies with all requirements under current legislation on public contracts.

Hen 1090 - 1:2009+A1:2011 certification, concerning the performance characteristics of structural components made of steel and aluminium, which allows the CE marking to be affixed to our products.

ISO 45001 certification, obtained in 2023, international standard for occupational health and safety, designed to protect employees and visitors from work-related accidents and illnesses.

FSC certification, which guarantees that the wood-based raw material used in the product comes from an FSC-certified forest, managed in a sustainable manner, in line with the most rigorous environmental, social and economic requirements and protecting workers' rights throughout the chain of custody.

EcoVadis certification, which provides a detailed assessment of the company's sustainability performance in areas such as the environment, labour practices and human rights, ethics and sustainable procurement.

Renewable-Energy Certificate of Origin, certifying the origin from 100% renewable sources and quality of the energy used by the entire production plant.

Certificate of Carbon Avoidance certifying the steps taken by the company to achieve the global Net Zero target.

hEN 1090-1:2009+A1:2011

Certificación UNI EN ISO 9001, que define los requisitos mínimos que el Sistema de Gestión para la calidad debe demostrar cumplir para garantizar el nivel de calidad del producto que se declara poseer.

Certificación UNI EN ISO 14001, que demuestra la presencia en Metalco de un Sistema de Gestión Ambiental destinado a alcanzar objetivos virtuosos en términos de rendimiento medioambiental.

Certificación SOA, categoría III, certificación obligatoria para participar en licitaciones públicas para la ejecución de obras públicas, que acredita el cumplimiento por parte de la empresa de todos los requisitos previstos por la normativa vigente en materia de Contratos Públicos.

Certificación Hen 1090 – 1:2009+A1:2011, relativa a las características de rendimiento de los componentes estructurales de acero y aluminio, cuya posesión permite la posibilidad de aplicar el marcado CE a sus productos.

Certificación ISO 45001, obtenida en 2023, norma internacional para la salud y la seguridad en el trabajo, diseñada para proteger a los empleados y visitantes de accidentes y enfermedades relacionados con el trabajo.

Certificación FSC, que garantiza que la materia prima a base de madera presente en el producto procede de un bosque certificado FSC, gestionado de forma sostenible, en línea con los requisitos medioambientales, sociales y económicos más rigurosos y protegiendo los derechos de los trabajadores a lo largo de toda la cadena de custodia.

Certificación EcoVadis, que proporciona una evaluación detallada del rendimiento de la empresa en materia de sostenibilidad en áreas como el medio ambiente, las prácticas laborales y los derechos humanos, la ética y las compras sostenibles.

Certificado de origen de la energía eléctrica procedente de fuentes 100% renovables que acredita el origen y la calidad de la energía utilizada por toda la planta de producción.

Certificado de reducción de emisiones de carbono que acredita el camino emprendido por la empresa para alcanzar el objetivo global Net Zero.

La nostra azienda è presente sul MEPA
Mercato Elettronico della Pubblica Amministrazione ricerca tramite:
Metalco Srl o Partita Iva:04299810269

© Tutti i diritti riservati.

Èvietata la riproduzione anche parziale di immagini e testi

© All rights reserved

Reproduction of the contents (texts and images) of this publication, in whole or part is prohibited

© Tous droits réservés.

La reproduction même partielle d'images et de textes est interdite

© Derechos reservados

Queda prohibida la reproducción total o parcial del contenido (textos e imagenes) de esta publicación

METALCO
Via della Fornace, 44
31023 Castelminio di Resana (TV) Italy
Soggetta ad attività e coordinamento di Holding Agora SAS

CONCEPT:
Sabrina Tubia
Metalco Marketing Dept.

FOTO - PHOTOS - PHOTO - FOTO:
urnato.it
Marina Tasca
Archivio Metalco - Metalco Archive
Archives Metalco - Archivo de Metalco

Layout Esecutivo - Executive Layout
Mise En Page Executive - Diseño Ejecutivo:
marigraf.it

Finito di stampare nel mese di Giugno 2025
Prima edizione

Printed in June 2025
First edition

Fini d'imprimer au cours du mois de juin 2025
Première édition

Impreso en junio de 2025.
Primera edición

L'obiettivo del presente catalogo è di fornire informazioni a carattere generale in relazione ai prodotti e il contenuto dello stesso non deve comunque essere considerato né esaustivo né completo.
Le informazioni tecniche, i trattamenti e i materiali ivi descritti sono quelli in vigore alla data di stampa dello stesso.
Foto disegni e testi non hanno carattere contrattuale.
Metalco si riserva di eliminare e/o modificare e/o aggiornare e/o integrare e/o sostituire il presente catalogo e/o i materiali e i prodotti in esso contenuti, così come la tecnologia utilizzata.
Eventuali rilevanti variazioni verranno riportate sul sito Metalco (metalco.it) e/o comunicate tramite sales info o mezzi simili.
In ogni caso, sarà da ritenersi valido il materiale informativo di più recente aggiornamento.

Per eventuali modifiche o aggiornamenti fare riferimento al sito web: metalco.it

The purpose of this catalog is to provide general information about the products.
The content of this document should not be considered either exhaustive or complete.
The technical data, treatments, and materials described therein are in force at the date of printing.
Photos, drawings, and texts are not contractual.
Metalco reserves the right to delete and/or modify, and/or update, and/or supplement, and/or replace this catalog, and/ or the materials and products contained therein, as well as the technology used.
Any significant changes will be reported on the Metalco website (metalco.it) and/ or communicated via sales info or similar means.
In any case, the most recently updated information material will be considered valid.

For any changes or updates refer to the website: metalco.it

L'objectif de ce catalogue est de fournir des informations générales sur les produits et son contenu ne doit en aucun cas être considéré comme exhaustif ou complet.
Les informations techniques, les traitements et les matériaux qui y sont décrits sont ceux en vigueur à la date d'impression de celui-ci.
Les dessins et textes photo n'ont pas de caractère contractuel.
Metalco se réserve le droit de supprimer et/ou de modifier et/ou de mettre à jour et/ ou d'intégrer et/ou de remplacer le présent catalogue et/ou les matériaux et produits qu'il contient, ainsi que la technologie utilisée.
Toute modification importante sera indiquée sur le site Metalco (metalco.it) et/ ou communiquée par sales info ou par des moyens similaires.
En tout cas, le matériel d'information le plus récent sera considéré comme valable.

Pour toute modification ou mise à jour, se référer au site web: metalco.it

El objetivo de este catálogo es proporcionar información general en relación con los productos, sin embargo el contenido de estos últimos no debe considerarse ni exhaustivo, ni completo.
La información técnica, los tratamientos y los materiales aquí descritos, son los vigentes a la fecha de impresión del mismo.
Las fotografías, dibujos y textos no tienen un valor contractual.
Metalco se reserva el derecho de eliminar y/o modificar y/o actualizar y/o integrar y/o reemplazar este catálogo y/o los materiales y productos contenidos en el mismo, así como la tecnología utilizada.
Cualquier cambio significativo se informará a través de la página web de Metalco (www.metalco.it) y/o se comunicará a través de una comunicación nominada "Sales Info" o mediante otros medios similares.
En cualquier caso, se considerará válido el material informativo que haya sido actualizado más recientemente.

Para cualquier cambio o actualización, consulte el sitio web: metalco.it

metalco SOCIAL DESIGN FOR REAL LIFE

Metalco S.r.l.

Via della Fornace, 44
31023 Castelminio di Resana (TV) Italy

T. +39 0423.7863
F. +39 0423.786400

metalco.it
info@metalco.it